defender

TRIFLES MAKE PERFECTION

G72

Portable speaker

Operation manual

www.defender-global.com

1. Functions

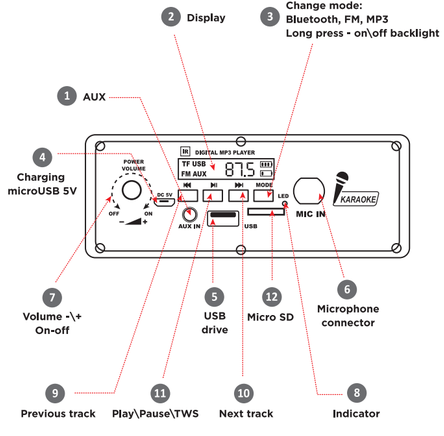

ARM

1 Գործառույթները

1 AUX
2 Ուշադրել
3 Փոխել ռեժիմը. Bluetooth, FM, MP3 Երկար մամուլով անջատված լուսարձակ MicroUSB 5V լիցքավորումը
5 USB կրիչ
6 Խոսափողի միակցիչ
7 Ծավալ - \ + Անջատված
8 Ուշանիշ
9 Նախորդ ուղի
10 Հաջորդ ուղի
11 Խաղալ \ Pause \ TWS
12 Micro SD

CZ

1 Funkce

1 AUX
2 Zobrazit
3 Změna režimu: Bluetooth, FM, MP3 Dlouhé stisknutí - zapnutí / vypnutí podsvícení
4 Nabíjení microUSB 5V
5 USB disk
6 Konektor mikrofonu
7 Hlasitost - \ + zapnuto-vypnuto
8 Indikátor
9 Předchozí skladba
10 Další skladba
11 Play \ Pause \ TWS
12 Micro SD

EST

1 Funktsioonid

1 AUX
2 Kuva
3 Režiimi muutmine: Bluetooth, FM, MP3 Pikk vajutus - sisse / välja taustavalgus
4 Laadib microUSB 5V
5 USB-draiv
6 Mikrofoni pistik
7 Helitugevus - \ + sisse-välja
8 Näitaja
9 Eelmine lugu
10 Järgmine lugu
11 Esita \ Peata \ TWS
12 Micro SD

AZE

1 Funksiyalar

1 AUX
2 Ekran
3 Dəyişdirmə rejimi: Bluetooth, FM, MP3 Uzun müddət işıqlandırın - açın / söndürün
4 MikroUSB 5V-i doldurur
5 USB sürücü
6 Mikrofon bağlayıcı
7 Həcmi - \ + Açıq-söndürmə
8 Göstərici
9 Əvvəlki trek
10 Növbəti track
11 Play\ Pause \ TWS çalın
12 Mikro SD

DE

1 Funktionen

1 AUX
2 Anzeige
3 Modus ändern: Bluetooth, FM, MP3 4 Langes Drücken - Ein / Aus Hintergrundbeleuchtung Laden von microUSB 5V
5 USB Laufwerk
6 Mikrofonanschluss
7 Lautstärke - \ + Ein-Aus
8 Indikator
9 Vorheriges Lied
10 Nächster Titel
11 Play \ Pause \ TWS
12 Micro SD

FI

1 Toiminnot

1 AUX
2 Näyttö
3 Vaihda tilaa: Bluetooth, FM, MP3 Pitkä painallus - päällä / pois taustavalo
4 Lataus microUSB 5V
5 USB-asema
6 Mikrofonilliitin
7 Äänenvoimakkuus - \ + Päälle / pois
8 Indikaattori
9 Edellinen kappale
10 Seuraava kappale
11 Toista \ Tauko \ TWS
12 Micro SD

BEL

1 Функцыі

1 AUX
2 Дысплей
3 Змена рэжыму: Bluetooth, FM, MP3 Доўгі націск - уключэнне / выключэнне падсветкі
4 Зарадка microUSB 5V
5 USB-назапашальнік
6 Раз'ём мікрафона
7 Гучнасць - \ + Уключэнне-выключэнне
8 Індыкатар
9 Папярэдні трэк
10 Наступны трэк
11 Прайграванне \ Паўза \ TWS
12 Micro SD

ES

1 Funciones

1 AUX
2 Monitor
3 Cambiar modo: Bluetooth, FM, MP3 Pulsación prolongada - luz de fondo encendida / apagada
4 Carga microUSB 5V
5 unidad USB
6 Conector de micrófono
7 Volumen - \ + encendido-apagado
8 Indicador
9 Pista anterior
10 Siguiente pista
11 Reproducir \ Pausa \ TWS
12 Micro SD

GEO

1 ფუნქციები

1 AUX
2 ჩვენება
3 რეჟიმის შეცვლა: Bluetooth, FM, MP3 დიდხანს დაჭერით განათების განათება
4 დატენვა microUSB 5V
5 USB დრაივი
6 მიკროფონის კონექტორი
7 მოცულობა - \ + გამორთული
8 მაჩვენებელი
9 წინა ტრეკი
10 შემდეგი ტრეკი
11 თამაშები \ პაუზა \ TWS
12 მიკრო SD

GRE

1 Λειτουργίες

1 AUX
2 Απεικόνιση
3 Αλλαγή λειτουργίας: Bluetooth, FM, MP3 Πατήστε παρατεταμένα τον οπίσθιο φωτισμό
4 Φόρτιση microUSB 5V
5 Μονάδα USB
6 Υποδοχή μικροφώνου
7 Ένταση - \ + On-off
8 Δείκτης
9 Προηγούμενο κομμάτι
10 Επόμενο κομμάτι
11 Αναπαραγωγή \ Παύση \ TWS
12 Micro SD

KAZ

1 Функциялар

1 AUX
2 Дисплей
3 Өзгерту режимі: Bluetooth, FM, MP3 Арқы жарық ұзақ уақыт қосулы / өшірулі
4 MicroUSB 5V зарядтау
5 USB диск
6 Микрофон қосқышы
7 Көлем - \ + Қосу-өшіру
8 Көрсеткіш
9 Алдыңғы трек
10 Келесі трек
11 Ойнаңыз \ Пауза \ TWS ойнату
12 Micro SD

HR / CNR

1 Funkcije

1 AUX
2 Prikaz
3 Promjena načina rada: Bluetooth, FM, MP3 Dugi pritisak - uključivanje / isključivanje pozadinskog osvjetljenja
4 Punjenje microUSB 5V
5 USB pogon
6 Priključak za mikrofon
7 Glasnoća - \ + Uključeno-isključeno
8 Indikator
9 Prethodni zapis
10 Sljedeća pjesma
11 Reprodukuj \ Pauziraj \ TWS
12 Micro SD

PL

1 Funkcje

1 AUX
2 Pokaz
3 Zmień tryb: Bluetooth, FM, MP3 Długie naciśnięcie - włączanie / wyłączanie podświetlenia
4 Ładowanie microUSB 5V
5 dysk USB
6 Złącze mikrofonu
7 Głośność - \ + On-off
8 Wskaźnik
9 Poprzedni utwór
10 Następny utwór
11 Odtwórz \ Pauza \ TWS
12 Micro SD

HUN

1 Funkciók

1 AUX
2 Kijelző
3 Módváltás: Bluetooth, FM, MP3 Hosszan nyomja meg - be / ki a háttérvilágítást
4 MicroUSB 5V töltése
5 USB meghajtó
6 Mikrofon csatlakozó
7 Hangerő - \ + be-ki
8 Indikátor
9 Előző szám
10 Következő szám
11 Lejátszás \ Szünet \ TWS
12 Micro SD

RO

1 Funcții

1 AUX
2 Afișa
3 Schimbați modul: Bluetooth, FM, MP3 Apăsați lung - pornit / oprit lumină de fundal
4 Încărcare microUSB 5V
5 drive USB
6 Conector microfon
7 Volum - \ + On-off
8 Indicator
9 Melodia anterioară
10 Următoarea piesă
11 Redare \ Pauză \ TWS
12 Micro SD

RU

1 Функции

1 Линейный вход
2 Дисплей
3 Изменить режим Bluetooth, FM, MP3 Длительное нажатие - включение \ выключение подсветки
4 Разъем для зарядки microUSB 5
5 Флешка USB
6 Гнездо для подключения микрофона
7 Громкость -\+ Вкл-выкл
8 Индикатор
9 Предыдущий трек
10 Следующий трек
11 Воспроизведение/ Пауза/TWS
12 Micro SD

SWE

1 Funktioner

1 AUX
2 Visa
3 Byt läge: Bluetooth, FM, MP3 Lång tryckning - på / av bakgrundsbelysning
4 Laddar microUSB 5V
5 USB-enhet
6 Mikrofonkontakt
7 Volym - \ + På-av
8 Indikator
9 Föregående spår
10 Nästa spår
11 Spela \ Paus \ TWS
12 Micro SD

SLV

1 Funkcije

1 AUX
2 Zaslon
3 Spremeni način: Bluetooth, FM, MP3 Dolg pritisk - vklop / izklop osvetlitve ozadja
4 Polnjenje microUSB 5V
5 Pogon USB
6 Priključek za mikrofon
7 Glasnost - \ + Vklop / izklop
8 Kazalnik
9 Prejšnja skladba
10 Naslednja skladba
11 Predvajaj \ Pause \ TWS
12 Micro SD

UKR

1 Функції

1 AUX
2 Дисплей
3 Зміна режиму: Bluetooth, FM, MP3 Тривале натискання - увімкнення / вимкнення підсвічування
4 Зарядка microUSB 5V
5 USB-накопичувач
6 Роз'єм для мікрофона
7 Гучність - \ + Увімк. / Вимк
8 Показник
9 Попередній трек
10 Наступний трек
11 Відтворити \ Пауза \ TWS
12 Micro SD

SVK

1 Funkcie

1 AUX
2 Displej
3 Zmena režimu: Bluetooth, FM, MP3 Dlhé stlačenie - zapnutie / vypnutie podsvietenia
4 Nabíjanie microUSB 5V
5 USB disk
6 Konektor mikrofónu
7 Hlasitosť - \ + zapnuté-vypnuté
8 Ukazovateľ
9 Predchádzajúca stopa
10 Ďalšia skladba
11 Prehrať \ Pozastaviť \ TWS
12 Micro SD

UZB

1 Vazifalar

1 AUX
2 Displey
3 O'zgartirish rejimi: Bluetooth, FM, MP3 Uzoq tugmachalarni bosib yoqish / o'chirish
4 MicroUSB 5V quvvatlanmoqda
5 USB-disk
6 Mikrofon ulagichi
7 Tovush - \ + Yoqish
8 Ko'rsatkich
9 Oldingi trek
10 Keyingi trek
11 Play \ Pause \ TWS o'ynang
12 Micro SD

2. Charging

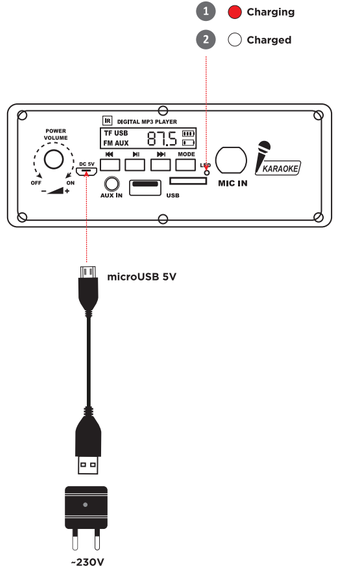

3 USB charger is sold separately

3. Bluetooth connecton

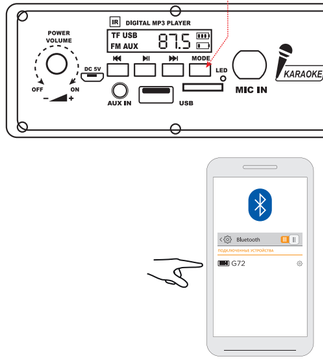

NOTES: In the case you are asked to enter a password, simply enter "0000"

4. Using two G32 at the same time (TWS mode)

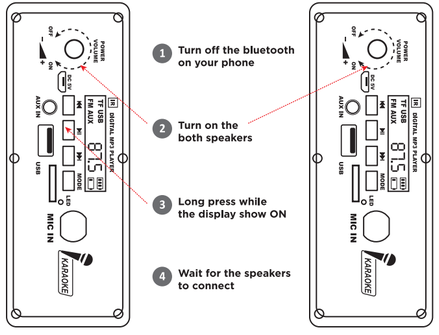

5 Turn on the bluetooth on the phone

ARM

2 Միացավորումը
1 Միացավորումը
29սեկվում է
3 USB լիցքավորիչը վաճառվում է առանձին
3 Bluetooth միացում
1 Կտտացրեք - Ընտրեք Bluetooth ռեժիմ
ՆՇՈՒՄՆԵՐ. Այն դեպքում, երբ ձեզանից խնդրում են գաղտնաբառ մուտքագրել, պարզապես մուտքագրեք «0000»
4 Միաժամանակ օգտագործելով երկու G72 (TWS ռեժիմ)
1 Անջատեք ձեր հեռախոսի Bluetooth- ը
2 Միացրեք երկու բարձրախոսները
3 Երկար սեղմեք միևնույն ցուցադրումը միացված է
4 Սպասեք բարձրախոսների միացմանը
5 Միացրեք հեռախոսի Bluetooth- ը

AZE

2 Şarj olunur
1 Şarj olunur
2 Şarj edildi
3 USB şarj cihazı ayrıca satılır
3 Bluetooth bağlantısı
1 Basın - Bluetooth rejimini seçin
QEYDLƏR: Bir parol daxil etməyiniz istənirsə, sadəcə "0000" yazın
4 Eyni zamanda iki G72 istifadə etmək (TWS rejimi)
1 Telefonunuzdakı bluetoothu söndürün
2 Hər iki spikeri də yandırın
3 Ekranda AÇIK görünənə qədər uzun müddət basın
4 Dinamiklərin bağlanmasını gözləyin
5 Telefonda bluetoothu açın

BEL

2 Зарадка
1 Зарадка
2 Заражжана
3 Зарадная прылада USB прадаецца асобна
3 Злучэнне Bluetooth
1 Націсніце - Выберыце рэжым Bluetooth
ЗАЎВАГІ: У выпадку, калі вам будзе прапанавана ўвесці пароль, проста ўвядзіце "0000"
4 Выкарыстанне двух G72 адначасова (рэжым TWS)
1 Выключыце Bluetooth на тэлефоне
2 Уключыце абодва дынамікі
3 Доўга націскайце, пакуль дысплей уключаны
4 Дачакайцеся падключэння калонкі
5 Уключыце Bluetooth на тэлефоне

CZ

2 Nabíjení
1 Nabíjení
2 Účtováno
3 USB nabíječka se prodává samostatně
3 Bluetooth připojení
1 Klikněte - Vyberte režim Bluetooth
POZNÁMKY: V případě, že budete požádáni o zadání hesla, jednoduše zadejte „0000"
4 Používání dvou G72 současně (režim TWS)
1 Vypněte Bluetooth na telefonu
2 Zapněte oba reproduktory
3 Dlouze stiskněte, zatímco displej zobrazuje ZAPNUTO
4 Počkejte, až se reproduktory připojí
5 Zapněte Bluetooth na telefonu

DE

2 Aufladen
2 Aufladen
2 Berechnet
3 USB-Ladegerät ist separat erhältlich
3 Bluetooth-Verbindung
1 Klicken Sie auf - Bluetooth-Modus auswählen
HINWEISE: Wenn Sie aufgefordert werden, ein Passwort einzugeben, geben Sie einfach "0000" ein.
4 Verwendung von zwei G72 gleichzeitig (TWS-Modus)
1 Schalten Sie das Bluetooth Ihres Telefons aus
2 Schalten Sie beide Lautsprecher ein
3 Drücken Sie lange, während das Display EIN anzeigt
4 Warten Sie, bis die Lautsprecher angeschlossen sind
5 Schalten Sie das Bluetooth am Telefon ein

ES

2 Cargando
1 Cargando
2 Cargado
3 El cargador USB se vende por separado
3 Conexión bluetooth
1 Haga clic en - Seleccione el modo Bluetooth
NOTAS: En el caso de que se le solicite ingresar una contraseña, simplemente ingrese "0000"
4 Usando dos G72 al mismo tiempo (modo TWS)
1 Apaga el bluetooth de tu teléfono
2 Enciende ambos altavoces
3 Mantenga pulsado mientras la pantalla muestra ON
4 Espere a que los altavoces se conecten
5 Enciende el bluetooth del teléfono

EST

2 Laadimine
1 Laadimine
2 Laetud
3 USB-laadijat müüakse eraldi
3 Bluetooth-ühendus
1 Klõpsake - valige Bluetooth-režiim
MÄRKUSED: Kui teil palutakse sisestada parool, sisestage lihtsalt "0000"
4 Kahe G72 kasutamine korraga (TWS-režiim)
1 Lülitage telefonis Bluetooth välja
2 Lülitage mõlemad kõlarid sisse
3 Vajutage pikka aega, kuni ekraanil on kiri SEES
4 Oodake, kuni kõlarid ühendatakse
5 Lülitage telefonis sisse Bluetooth

FI

2 Lataus
1 Lataus
2 Ladattu
3 USB-laturi myydään erikseen
3 Bluetooth-yhteys
1 Napsauta - Valitse Bluetooth-tila
HUOMAUTUKSET: Jos sinua pyydetään antamaan salasanan, kirjoita "0000"
4 Kahden G72: n käyttö samanaikaisesti (TWS-tila)
1 Sammuta Bluetooth puhelimessa
2 Kytke molemmat kaiuttimet päälle
3 Paina pitkään, kun näytössä näkyy PÄÄLLÄ
4 Odota, että kaiuttimet muodostavat yhteyden
5 Käynnistä Bluetooth puhelimessa

GEO

2 დატენვა
1 დატენვა
2 დამუხტული
3 USB დამტენი ცალკე იყიდება
3 Bluetooth კავშირი
1 დააჭირეთ - აირჩიეთ Bluetooth რეჟიმი
შენიშვნები: თუ შემოხვევაში, თუ თქვენ მოგთხოვთ პაროლის შეყვანას, უბრალოდ შეიყვანეთ "0000"
4 ერთდროულად ორი G72- ის გამოყენება (TWS რეჟიმი)
1 გამორთეთ თქვენი ტელეფონის Bluetooth
2 ჩართეთ ორივე დინამიკი
3 დიდხანს დააჭირეთ, სანამ ჩვენება ჩართულია
4 დაელოდეთ დინამიკების დაკავშირებას
5 ჩართე Bluetooth ტელეფონი

GRE

2 Φόρτιση
1 Φόρτιση
2 Φορτισμένα
3 Ο φορτιστής USB πωλείται ξεχωριστά
3 Σύνδεση Bluetooth
1 Κάντε κλικ - Επιλογή λειτουργίας Bluetooth
ΣΗΜΕΙΩΣΕΙΣ: Σε περίπτωση που σας ζητηθεί να εισαγάγετε έναν κωδικό πρόσβασης, απλώς πληκτρολογήστε "0000"
4 Χρήση δύο G72 ταυτόχρονα (λειτουργία TWS)
1 Απενεργοποιήστε το Bluetooth στο τηλέφωνό σας
2 Ενεργοποιήστε και τα δύο ηχεία
3 Πατήστε παρατεταμένα ενώ η οθόνη δείχνει ΕΝΕΡΓΟ
4 Περιμένετε να συνδεθούν τα ηχεία
5 Ενεργοποιήστε το Bluetooth στο τηλέφωνο

HR / CNR

2 Punjenje
1 Punjenje
2 Napunjeno
3 USB punjač se prodaje zasebno
3 Bluetooth veza
1 Kliknite - Odaberite Bluetooth način
NAPOMENE: U slučaju da se od vas traži da unesete lozinku, jednostavno unesite "0000"
4 Korištenje dva G72 istovremeno (TWS način)
1 Isključite Bluetooth na telefonu
2 Uključite oba zvučnika
3 Dugo pritisnite dok se zaslon prikazuje UKLJUČENO
4 Pričekajte da se zvučnici povežu
5 Uključite bluetooth na telefonu

HUN

2 Töltés
1 Töltés
2 Töltött
3 Az USB töltőt külön kell megvásárolni
3 Bluetooth kapcsolat
1 Kattintson - Válassza a Bluetooth módot
MEGJEGYZÉS: Abban az esetben, ha jelszót kérnek, egyszerűen írja be a "0000"
4 Két G72 egyidejű használata (TWS mód)
1 Kapcsolja ki a Bluetooth-ot a telefonján
2 Kapcsolja be mindkét hangszórót
3 Hosszan nyomja meg, amíg a kijelző BE van kapcsolva
4 Várja meg, amíg a hangszórók csatlakoznak
5 Kapcsolja be a Bluetooth-t a telefonon

KAZ

❷ Зарядталуда
1 Зарядталуда
2 Зарядталды
3 USB зарядтағышы бөлек сатылады

❸ Bluetooth қосылымы
1 Басыңыз - Bluetooth режимін таңдаңыз
ЕСКЕРТПЕЛЕР: Ешқ сізден пароль енгізу сұралса, жай «0000» теріңіз

❹ Бір уақытта екі G72 пайдалану (TWS режимі)
1 Телефондағы Bluetooth қызметін өшіріңіз
2 Екі динамикті де қосыңыз
3 Дисплей ҚОСУЛЫ болғанша ұзақ басыңыз
4 Динамиктердің қосылуын күтіңіз
5 Телефондағы bluetooth қосыңыз

PL

❷ Ładowanie
1 Ładowanie
2 Naładowany
3 Ładowarka USB jest sprzedawana oddzielnie

❸ Połączenie Bluetooth
1 Kliknij - Wybierz tryb Bluetooth
UWAGI: jeśli zostaniesz poproszony o wprowadzenie hasła, po prostu wprowadź „0000"

❹ Używanie dwóch G72 w tym samym czasie (tryb TWS)
1 Wyłącz Bluetooth w telefonie
2 Włącz oba głośniki
3 Długie naciśnięcie, gdy wyświetlacz pokazuje ON
4 Poczekaj, aż głośniki się połączą
5 Włącz Bluetooth w telefonie

RO

❷ Încărcare
1 Încărcare
2 Încărcat
3 Încărcătorul USB se vinde separat

❸ Conexiune Bluetooth
1 Faceți clic pe - Selectați modul Bluetooth
NOTE: În cazul în care vi se cere să introduceți o parolă, pur și simplu introduceți „0000"

❹ Utilizarea a două G32 în acelaşi timp (modul TWS)
1 Opriți bluetooth-ul de pe telefon
2 Porniți ambele difuzoare
3 Apăsați lung în timp ce afişajul arată ON
4 Aşteptați conectarea difuzoarelor
5 Porniți bluetooth-ul de pe telefon

SWE

❷ Laddar
1 Laddar
2 Laddad
3 USB-laddare säljs separat

❸ Bluetooth-anslutning
1 Klicka på - Välj Bluetooth-läge
ANMÄRKNINGAR: Om du ombeds att ange ett lösenord anger du helt enkelt "0000"

❹ Använda två G72 samtidigt (TWS-läge)
1 Stäng av Bluetooth på din telefon
2 Sätt på båda högtalarna
3 Tryck länge medan displayen visar PÅ
4 Vänta tills högtalarna ansluts
5 Slå på Bluetooth på telefonen

UKR

❷ Зарядка
1 Зарядка
2 Заряджається
3 Зарядний пристрій USB продається окремо

❸ З'єднання Bluetooth
1 Клацніть - Виберіть режим Bluetooth
ПРИМІТКИ: Якщо вас попросять ввести пароль, просто введіть "0000"

❹ Використання двох G72 одночасно (режим TWS)
1 Вимкніть Bluetooth на телефоні
2 Увімкніть обидва динаміки
3 Тривале натискання, поки дисплей увімкнено
4 Дочекайтеся підключення динаміків
5 Увімкніть Bluetooth на телефоні

UZB

❷ Zaryadlanmoqda
1 Zaryadlanmoqda
2 Zaryadlangan
3 USB zaryadlovchi qurilmasi alohida sotiladi

❸ Bluetooth ulanishi
1 Bosing - Bluetooth rejimini tanlang
Izohlar: Agar sizdan parolni kiritish talab qilingan bo'lsa, shunchaki "0000" raqamini kiriting

❹ Bir vaqtning o'zida ikkita G72 dan foydalanish (TWS rejimi)
1 Telefoningizdagi bluetooth-ni o'chirib qo'ying
2 Ikkala karnayni ham yoqing
3 Displey YOQQIN bo'lganida uzoq bosing
4 Karnaylarning ulanishini kuting
5 Telefonda bluetooth-ni yoqing

RU

❷ Зарядка
1 Заряжается
2 Заряжен
3 USB адаптер приобретается отдельно

❸ Соединение по Bluetooth
1 Короткое нажатие - выбрать режим Bluetooth
ПРИМЕЧАНИЕ: если вас попросят ввести пароль, введите "0000"

❹ Использование двух G72 одновременно (режим TWS)
1 Отключите блютус на телефоне
2 Включите обе колонки
3 Нажмите и удерживайте пока на дисплее не появится On
4 Дождитесь пока колонки соединятся
5 Включите блютус на телефоне

SLV

❷ Polnjenje
1 Polnjenje
2 Napolnjeno
3 USB polnilnik se prodaja ločeno

❸ Bluetooth povezava
1 Kliknite - Izberite način Bluetooth
OPOMBE: V primeru, da morate vnesti geslo, preprosto vnesite "0000"

❹ Uporaba dveh G72 hkrati (način TWS)
1 Izklopite Bluetooth na telefonu
2 Vklopite oba zvočnika
3 Dolgo pritisnite, medtem ko je zaslon VKLOPLJEN
4 Počakajte, da se zvočniki povežejo
5 Vklopite bluetooth na telefonu

SVK

❷ Nabíjanie
1 Nabíjanie
2 Spoplatnené
3 USB nabíjačka sa predáva samostatne

❸ Pripojenie Bluetooth
1 Kliknite - Vyberte režim Bluetooth
POZNÁMKY: V prípade, že budete požiadaní o zadanie hesla, jednoduchо zadajte „0000"

❹ Použitie dvoch G72 súčasne (režim TWS)
1 Vypnite bluetooth na telefóne
2 Zapnite obidva reproduktory
3 Dlho stlačte, kým sa na displeji zobrazuje ZAPNUTÉ
4 Počkajte, kým sa reproduktory pripoja
5 Zapnite bluetooth na telefóne

5. AUX playback

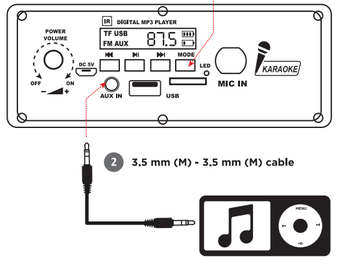

6. FM radio

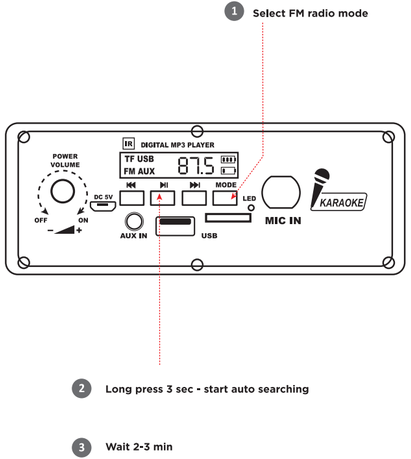

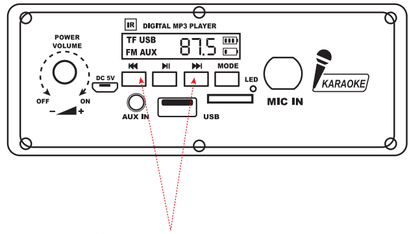

ARM

❺ AUX եկագարկումը
1 Ընտրեք AUX ռեժիմ
2 3.5 մմ (Մ) - 3.5 մմ (Մ) մալուխ
3 Արտաքին ձայնային պաշար

❻ FM ռադիո
1 Ընտրեք FM ռադիոյի ռեժիմ
2 Երկար սեղմեք 3 վրկ. Սկսեք ավտոմատ որոնումը
3 Սպասեք 2-3 րոպե
4 Սեղմեք - ևախորդ / հաջորդ կայանը

AZE

❺ AUX oynatma
1 AUX rejimini seçin
2 3,5 mm (M) - 3,5 mm (M) kabel
3 Xarici səs mənbəyi

❻ FM radio
1 FM radio rejimini seçin
2 3 saniyə uzun basın - avtomatik axtarışa başlayın
3 2-3 dəqiqə gözləyin
4 Əvvəlki / növbəti stansiyaya vurun

BEL

❺ AUX прайграванне
1 Выберыце рэжым AUX
2 3,5 мм (M) - 3,5 мм (M) кабель
3 Знешні гук кіслы

❻ FM-радыё
1 Выберыце рэжым FM-радыё
2 Доўгі націск 3 секунды - пачніце аўтаматычны пошук
3 Пачакайце 2-3 мін
4 Націсніце - папярэдняя / наступная станцыя

CZ

❺ Přehrávání AUX
1 Vyberte režim AUX
2 Kabel 3,5 mm (M) - 3,5 mm (M)
3 Externí zvukový zdroj

❻ FM rádio
1 Vyberte režim rádia FM
2 Dlouhým stisknutím 3 sekundy - zahájíte automatické vyhledávání
3 Počkejte 2-3 minuty
4 Klikněte - předchozí / následující stanice

EST

❺ AUX taasesitus
1 Valige režiim AUX
2 3,5 mm (M) - 3,5 mm (M) kaabel
3 Väline heli

❻ FM-raadio
1 Valige FM-raadio režiim
2 Vajutage pikalt 3 sekundit - alustage automaatset otsimist
3 Oodake 2-3 minutit
4 Klõpsake - eelmine / järgmine jaam

GRE

❺ Αναπαραγωγή AUX
1 Επιλέξτε λειτουργία AUX
2 Καλώδιο 3,5 mm (M) - 3,5 mm (M)
3 Εξωτερικό ήχο

❻ Ραδιόφωνο FM
1 Επιλέξτε λειτουργία ραδιοφώνου FM
2 Πατήστε παρατεταμένα 3 δευτερόλεπτα - ξεκινήστε την αυτόματη αναζήτηση
3 Περιμένετε 2-3 λεπτά
4 Κάντε κλικ - προηγούμενος / επόμενος σταθμός

DE

❺ AUX-Wiedergabe
1 Wählen Sie den AUX-Modus
2 3,5 mm (M) - 3,5 mm (M) Kabel
3 Externe Soundquelle

❻ FM-Radio
1 Wählen Sie den UKW-Radiomodus
2 Drücken Sie 3 Sekunden lang - starten Sie die automatische Suche
3 Warten Sie 2-3 Minuten
4 Klicken Sie auf - vorherige / nächste Station

FI

❺ AUX-toisto
1 Valitse AUX-tila
2 3,5 mm (M) - 3,5 mm (M) kaapeli
3 Ulkoinen äänilähde

❻ FM-radio
1 Valitse FM-radiotila
2 Pitkä painallus 3 sekuntia - aloita automaattinen haku
3 Odota 2-3 minuutti
4 Napsauta - edellinen / seuraava asema

HR / CNR

❺ AUX reprodukcija
1 Odaberite AUX način
2 3,5 mm (M) - 3,5 mm (M) kabel
3 Vanjski izvor zvuka

❻ FM radio
1 Odaberite način FM radija
2 Dugo pritisnite 3 sekunde - započnite automatsko pretraživanje
3 Pričekajte 2-3 min
4 Kliknite - prethodna / sljedeća postaja

ES

❺ Reproducción AUX
1 Seleccione el modo AUX
2 Cable de 3,5 mm (M) - 3,5 mm (M)
3 Fuente de sonido externo

❻ Radio FM
1 Seleccione el modo de radio FM
2 Pulsación larga durante 3 segundos - inicia la búsqueda automática
3 Espere 2-3 minutos
4 Haga clic en - estación anterior / siguiente

GEO

❺ AUX დაკვრა
1 აირჩიეთ AUX რეჟიმი
2 3.5 მმ (მ) - 3.5 მმ (მ) კაბელი
3 გარე ხმის წყაროა

❻ FM რადიო
1 აირჩიეთ FM რადიო რეჟიმი
2 ხანგრძლივად დააჭირეთ 3 წმ - დაიწყეთ ავტომატური ძებნა
3 დაელოდეთ 2-3 წთ
4 დააჭირეთ - წინა / შემდეგი სადგური

HUN

❺ AUX lejátszás
1 Válassza az AUX módot
2 3,5 mm (M) - 3,5 mm (M) kábel
3 Külső hangforrás

❻ FM rádió
1 Válassza az FM rádió módot
2 Hosszan nyomja meg 3 másodpercig - indítsa el az automatikus keresést
3 Várjon 2-3 percet
4 Kattintson - előző / következő állomás

KAZ

5 AUX ойнату

1 AUX режимін таңдаңыз
2 3,5 мм (M) - 3,5 мм (M) кабелі
3 Сыртқы дыбыс көзі

6 FM радиосы

1 FM радио режимін таңдаңыз
2 3 секунд басып тұрыңыз - автоматты іздеуді бастаңыз
3 2-3 минут күтіңіз
4 Алдыңғы / келесі станция түймесін басыңыз

RU

5 Прослушивание через линейный вход

1 Выбрать режим AUX
2 3.5 мм (M) - 3.5 мм (M) кабель
3 Внешний источник звука

6 FM радио

1 Включите режим FM радио
2 Нажать/удерживать 3 сек для старта автоматического поиска станций
3 Подождите 2-3 мин
4 Нажатие - предыдущая/следующая станция

PL

5 Odtwarzanie AUX

1 Wybierz tryb AUX
2 Kabel 3,5 mm (M) - 3,5 mm (M)
3 Zewnętrzne źródło dźwięku

6 radio FM

1 Wybierz tryb radia FM
2 Długie naciśnięcie 3 sekundy - rozpoczęcie automatycznego wyszukiwania
3 Odczekaj 2-3 min
4 Kliknij - poprzednia / następna stacja

SLV

5 AUX predvajanje

1 Izberite način AUX
2 3,5 mm (M) - 3,5 mm (M) kabel
3 Zunanji zvočni vir

6 FM radio

1 Izberite način FM radia
2 Dolgo pritisnite 3 sekunde - spustite avtomatické vyhľadávanie
3 Počkajte 2-3 min
4 Kliknite - predchádzajúca / naslednjuica stanica

SWE

5 AUX-uppspelning

1 Välj AUX-läge
2 3,5 mm (M) - 3,5 mm (M) kabel
3 Externt ljud source

6 FM-radio

1 Välj FM-radioläge
2 Tryck länge 3 sekunder - starta automatisk sökning
3 Vänta 2-3 min
4 Klicka på - föregående / nästa station

RO

5 Redare AUX

1 Selectați modul AUX
2 Cablu 3,5 mm (M) - 3,5 mm (M)
3 Sunet extern

6 Radio FM

1 Selectați modul radio FM
2 Apăsați lung 3 sec - începeți căutarea automată
3 Așteptați 2-3 min
4 Faceți clic pe - stația anterioară / următoare

SVK

5 Prehrávanie AUX

1 Vyberte režim AUX
2 Kábel 3,5 mm (M) - 3,5 mm (M)
3 Vonkajší zvukový zdroj

6 FM rádio

1 Vyberte režim rádia FM
2 Dlhým stlačením 3 sekundy - spustite automatické vyhľadávanie
3 Počkajte 2-3 min
4 Kliknutie - predchádzajúca / nasledujúca stanica

UKR

5 AUX відтворення

1 Виберіть режим AUX
2 3,5 мм (M) - 3,5 мм (M) кабель
3 Зовнішній звуковий джерело

6 FM-радіо

1 Виберіть режим FM-радіо
2 Тривале натискання 3 секунди - розпочніть автоматичний пошук
3 Зачекайте 2-3 хв
4 Клацніть - попередня / наступна станція

UZB

5 AUX ijro etish

1 AUX rejimini tanlang
2 3,5 mm (M) - 3,5 mm (M) simi
3 Tashqi ovoz manbai

6 FM radiosi

1 FM radio rejimini tanlang
2 3 soniya davomida uzoq bosing - avtomatik qidiruvni boshlang
3 2-3 daqiqa kuting
4 Oldingi / keyingi stantsiyani bosing

ARM **ԴՅՈՒՐԱԿԻՐ ԲԱՐՁՐԱՄՈՒ ԳԱՐԳԱՐԱՆԱՑ ՁԵՌՆԱԿ**

Հանվասատասխանության հռչակագիր
Սարքի (սարքերի) շահագործման վրա կարող են ազդել ռադիո ստանցիի, էլեկտրական կամ բարձր հաճախականության դաշտերը (ռադիոկապանքներ, բջջային հեռախոսներ, միկրոալիքային վառարաններ, էլեկտրասատասանիչ վառարանները/և/ կամ տեղի է ունենում, փորձեք մեծացնել միջոցները պատճառող սարքերից:

Մարտկոցների, էլեկտրական և էլեկտրոնային սարքավորումների վերաբերում
Ապրանքը, որա մարտկոցների կամ փաթեթի վրա նշված այս նշանը այս նշանը ցույց է տալիս, որ ապրանքը հնարավոր չէ սեղմիել կենցաղային թափոնների հետ միասին: Մեր պետք է առաքվի հատկացուցիչին մարտկոցների, էլեկտրական և էլեկտրոնային սարքավորումների հավաքման և վերամշակման ընկերությանը:

Ապրանքի անվտանգ և արդյունավետ օգտագործման պայմանները
Օգտագործման նախազգուշական միջոցներ.
1. Ապրանքը օգտագործեք միայն իր նպատակային նպատակների համար:
2. Մի ապամոնտաժեք: Այս ապրանքը չի պարունակում մասեր, որոնք ունեն ինքնաբավ վերանորոգման իրավունք: Ցանկանալի իրի պատճառների և փոխարինման հարցի վերաբերյալ դիմեք իրեր կամ ծառայության բաժանմունքին կենտրոն: Ապրանքը ստանալիս հանդիպեք, որ այն անխափան է և արտադրանքի ներսում ապատ շարժվող առարկաներ չկան:
3. Հեռու պահել 3 տարեկանից քանի երեխաներից: Կարող է պարունակել փոքր մասեր:
4. Հեռու պահել խոնավությունից: Երբեք ապրանքը չթաքցնել հեղուկների մեջ:
5. Հեռու մնացեք թթթթոտ վիճակից և մեխանիկական սթրեսներից, որոնք կարող են արտադրանքի մեխանիկական վնաս պատճառել: Մեխանիկական վնասների դեպքում դադարեցնել նրա տրամադրումը:
6. Մի օգտագործեք տեսողական վնասներ ունեցող ապրանքներ դեպքում: Մի օգտագործեք ապրանքները, եթե պատկերը անկանոն է:
7. Մի օգտագործեք արտադրանքը առաջարկվող ջերմաստիճանից դուրս և բարձր ջերմաստիճանների (տե՛ս գրքույկում գրված մեխանիկական), խոնավության գրգռիչների սպանմանվեալ, ինչպես նաև ջնջանական միջավայրում:
8. Մի դիտեք բերանը:
9. Մի օգտագործեք ապարանը պրոտեսերգական, բժշկական կամ արտադրական նպատակներով:
10. Եվն դեպքում, եթե ապրանքի ներքևի մասում իրանկանգվել է գրանական գերտեսանելիության, ապա գրիչոլոգ առաջ սպասեցեք պետք է պահի սառ տեղում((+ 16-25 ° C կամ կամ 60-77 ° F) 3 ժամվա ընթացքում:
11. Անջատեք ապրն ամեն անգամ, երբ չի նախատեսվում օգտագործել այն երկար ժամանակով:
12. Մի օգտագործեք ապրանքը մեքենան վարելիս, եթե այն շեղված է ուշադրությունից, և այլ դեպքերում, երբ օրենքը մեզ պարտադրվում է անջատել սարքը:

Հշտանկությունները. մարդու ծրագրի անուսանի համակարգ - ձայնի վերարտադրման սարք.
Հատկությունները • Bluetooth 5.0 • Աջակցիր անկար ստերեո (TWS) - երկու առանձին բարձրախոսների մեկ 2.0 բարձրախոսի համակարգում զուգակցելու տարբերան • LED լուսադիոդային • Ներկառուցված FM-ընդունիչ • Աջակցություն MP3 նվագարկիչ • USB ֆլեշ ինքնշիր և MicroSD բարդի աջակցություն
• Լրացուցիչ աուդիոմուտքին AUX պորտ • Ռուսատիպի միակցիչ • Հարմար բռնակ՝ սարքը մեզ հետ հեշտությամբ տանելու համար • Բարձրախոսների համակարգը կարող է տեղադրվել բարձրախոսների սանդուղքներ ունեցող (մեծ 35 մմ) • **Հատկությունները** • Մեր ինտերնետի հարդարելը (RMS) 25 Վտ • Ձայնային ելքային հզորությունը՝ 2 x 8 " • Բարձրախոսի դիապազոնը՝ 2 x 8 " • **Բարձրախոսի հաճախականությունը** • Սրտամկանի՝ 1 x 2.15 " • Ալեհավաքների տեսակը. Բաս ռեֆլեքսային տեսակ • Բաս ռեֆլեքսային նախահանված տեղ՝ սարքն • Ձայնավարկանության տիրույթը 40–20000 Հզ • Զգայնության և ազդանշի հարաբերակցությունը՝ 99 դբ • Մեկ վարպուրդի լիցքավորման ժամանակն ժամանակը՝ 4 ժամ • Մարտկոցի լիցքավորման ժամանակը՝ 4 ժամ • Գործողության միջավայրը՝ 10 մ • Էլեկտրաէներգիայի մատակարարում. USB, 5V, Li-Ion մարտկոցի միջոցով • Մարտկոցի հզորությունը՝ 1800 մԱ · ժ • Լարումի հաճախականության տիրույթը՝ 87,5–108,0 ՄՀց • MicroSD քարտի առավելագույն աջակցող հզորությունը՝ 64 ԳԲ • USB ֆլեշ կրիչների աջակցություն • Ինքնաբերաբար ընտրանքներ՝ 64 դբ • Ռուսատիպի կարգավոր 6.3 մմ մարտակոց • Ռուսատիպ հանդերձանքի միակցիչ • Ինդիկատորների կարգավորում • Բարձրության դիրք՝ 585 մմ • Լայնությունը՝ 235 մմ • Խորությունը՝ 215 մմ • Գույնը՝ սև
Փաթեթի պարտավորությունը • Բարձրախոսի համակարգ • MicroUSB մալուխ լիցքավորման համար • Էլեկտրոնային ծառայության կրողի • Գործարկման ձեռնարկ
ՍՀՀ "ՍՊԻՐԻ: ՕՕՕ «ՏՂ Компания Дефендер» Հասցե: 127055, ք. Մոսկվա, ul. Սուքեյսկա, դմ 27, շտ. 2, սենյակում III, համարը 3, օգոստ. 63. Արտադրող: Chinaowl Co., Ltd. Address: Unit308-309, Building B, Huafeng Financial Harbor, Xin'an 6th Road, Bao'an Dist, Shenzhen, China. Անսահմանափակ պահման ժամկետ: Սերվիսատրության ժամկետը 6 տարի. Երաշխիքի ժամկետ. Արտադրության ամսաթիվ տես վերևում գրված: Արտադրության պահպանում է սույն ձեռնարկում նշված փաթեթի պարտավորությունը և բտբաբարելիր փոխնոր իրավունքը: Գործողության պերքն և մանրամասն ձեռնարկը հասանելի է www.defender-global.com կայքում. Արտադրված է Չինաստանում.

AZE **PORTATIV DINAMIK TƏLIMAT**

Uyğunluq bəyannaməsi
Qurğunun (qurğuların) çalışmasına statik, elektrik və ya yüksək tezlikli sahələr (radioavadanlıq, mobil telefonlar, mikrodalğalı sobalar, elektrostatik boşalmalar) təsir göstərə bilər.

Batareyaların, elektrik və elektron avadanlığın utilizasiyası
Malın, malın batareyalarının və ya qabın üzərində olan bu nişan, malın maişət tullantıları ilə utilizasiyasının qeyri-mümkünlüyünə göstərir. Mal, batareya, elektrik və elektron avadanlığının toplanması və utilizasiyası ilə məşğul olan şirkətin mantaqəsinə gətirilməlidir.

Malın təhlükəsiz və səmərəli istifadəsi üzrə qaydalar və şərtlər
Ehtiyat tədbirləri:
1. Maldan yalnız təyinatına görə istifadə etmək.
2. Malı sökmamək. Bu mamulatın tərkibində təmir edilə bilən hissələr yoxdur. Nasaz avadanlığın xidmət və ya təmir xərcləri barədə satıcı-şirkətə və ya Defender saləhiyyəti servis mərkəzinə müraciət etməlisiniz. Malı qabul etdikdə onun bütövlüyünə, daxilində sərbəst hərəkət edən əşyaların olmamasına amin olun.
3. 3 yaşa qədər uşaqlar üçün nəzədə tutulmayıb. Tərkibində xırda hissələr ola bilər.
4. Mamulatı, onun daxili hissəsini rütubətdən qorumaq. Mamulatı heçə içinə salmamaq.
5. Mamulatı, zərə vura bilən vibrasiyalara və mexaniki yüklərə məruz qoymamaq. Malın üzərində mexaniki zədələrin olması halında ona heç bir zamanat verilmir.
6. Malın üzərində göza çarpan zədələrin olması halında maldan istifadə etməmək. Bilərəkdən nasaz qurğudan istifadə etməmək.
7. Tövsiyə edilən temperaturlardan kənar temperatur şəraitində (istifadəçi talimatına bax), rütubətin kondensasiyası şəraitində və habelə təcavüzkar mühitlərdə istifadə etməmək.
8. Ağza götürməmək.
9. Mamulatdan sənaye, tibbi və istehsalat məqsədi ilə istifadə etməmək.
10. Əgər malın naqli mənfi temperatur şəraitində aparılbsa, istiləmə başlamazdan əvvəl mal isti qapalı bir yerdə (+16...+25°C) 3 saat ərzində qızmalıdır.
11. Uzun müddətdə istifadə etmədiyiniz halda qurğunu hər dəfə şəbəkədən ayırmaq lazımdır. Fikrinizi yayındırnsa, qurğudan naqlıyyat vasitəsinin idarə edilməsi zamanı istifadə etməmək.
12. Cihaz diqqəti yayındırırsa, habelə qanunla cihazın işləy edildiyi hallarda bir vasitə idarə edərkən cihazı istifadə etməyin.

Xüsusiyyətləri • Bluetooth 5.0 • True Wireless Stereo (TWS) - iki ayrı hoparlörü bir 2.0 hoparlör sistemina qoşmaq üçün bir seçimdir • LED ekran • Daxili FM qabuledicisi • Daxili MP3 çalar • USB flash sürücülər və MicroSD kart dəstəyi • Əlavə audio-in AUX portu • Mikrofon jakı • Cihaz asanlıqla özünüzdə aparmaq üçün əlverişli qol • Dinamik sistemi standart dinamika dayaqlarına qurəşdirilə bilər (35 mm)

Xüsusiyyətlər • Ümumi qıxış gücü (RMS): 25 W • Səs xsemi: mono • Bas səsgücləndiricinin diametri: 2 x 8 " • Tiz hoparlör diametri: 1 x 2.15 " • Qulaqqıaran növü: Bas refleks növü • Bas refleks port yeri: ön • Tezlik diapazonu: 40–20000 Hz • Siqnal və səs nisbəti: 95 db • Bir batareyanın doldurulması ilə işləma müddəti: 4 saat • Batareyanın doldurma müddəti: 4 saat • Əməliyyat sahəsi: 10 m • Enerji təchizatı USB, 5V, Li-Ion batareya vasitəsilə • Batareya gücü: 1800 mA · saat • Tüner tezlik diapazonu: 87,5–108,0 MHz • MicroSD kartın dəstəklənən maksimum tutumu: 64 GB • USB flash sürücülərin dəstəklənən maksimum tutumu: 64 GB • Mikrofon yuvası 6,3 mm jack • Limanlardakı mikrofon: Bir • Korpus materialı: plastik • Boy: 585 mm • Genişlik: 235 mm • Dərinlik: 215 mm • Rəng: qara
Tərkibi • Akustik sistem • Şarj üçün MicroUSB kabeli • Zamanat xidmati kuponu • İstismar təlimatı İstehsalçı: Chinaowl Co., Ltd. Address: Unit308-309, Building B, Huafeng Financial Harbor, Xin'an 6th Road, Bao'an Dist, Shenzhen, China.
Limitsiz rəf ömrü. Xidmət müddəti 6 ay. Zamanət müddəti - 6 ay. İstehsalat tarixini qabın üzərində bax. İstehsalçı bu talimatda göstərilən paketin tərkibini və vəziyyətini dəyişdirmək hüququnu özündə saxlayır. Ən son və atraflı əməliyyat talimatı www.defender-global.com saytında mövcuddur Çinda edilmişdir.

BEL **ПАРТАТЫЎНАЯ КАЛОНКА ІНСТРУКЦЫЯ**

Дэкларацыя адпаведнасці
На функцыянаванне прылады (прылад) могуць паўплываць статычныя, электрычныя або высокачастотныя палі (радыёапаратура, мабільныя тэлефоны, мікрахвалевыя печы, электрастатычныя разрады). У выпадку ўзнікнення павялічце адлегласць ад прылады, якая выклікае перашкоды.

Утылізацыя батарэек, электрычнага і электроннага абсталявання
Гэты знак на тавары, батарэйках да тавару або на ўпаковцы азначае, што тавар не можа быць утылізаваны разам з бытавымі адходамі. Ён павінен быць дастаўлены ў кампанію па зборы і ўтылізацыі батарэек, электрычнага і электроннага абсталявання.

Правілы і ўмовы бяспечнага і эфектыўнага выкарыстання тавару
Меры засцярогі:
1. Выкарыстоўваць тавар толькі па прамым прызначэнні.
2. Не разбіраць. Дадзены выраб не змяшчае частак, якія падлягаюць самастойнаму рамонту. Па пытаннях абслугоўвання і замены нясправнага выраба звяртайцеся да фірмы-прадаўца або ў аўтарызаваны сервісны цэнтр Defender. Пры прыёме тавару пераканайцеся ў яго цэласнасці і адсутнасці ўнутры прадметаў, якія свабодна перамяшчаюцца.
3. Не прызначаны для дзяцей да 3-х гадоў. Можа змяшчаць дробныя дэталі.
4. Не дапускаць попадання вільгаці на выраб і ўнутр яго. Не апускаць выраб у вадкасці.
5. Не падвяргаць выраб вібрацыям і механічным нагрузкам, здольным прывесці да механічных пашкоджанняў тавару. У выпадку наяўнасці механічных пашкоджанняў ніякіх гарантый на тавар не даецца.
6. Не выкарыстоўваць пры бачных пашкоджаннях выробу. Не карыстацца заведама нясправнай прыладай.
7. Не выкарыстоўваць пры тэмпературах ніжэй або вышэй рэкамендаваных (гл. інструкцыю карыстальніка), пры ўзнікненні вільгаці, якая кандэнсуецца, а таксама ў агрэсіўным асяроддзі.
8. Не браць у рот.
9. Не выкарыстоўваць выраб у прамысловых, медыцынскіх або вытворчых мэтах.
10. У выпадку, калі транспарціроўка тавару ажыццяўлялася пры адмоўных тэмпературах, перад пачаткам эксплуатацыі трэба даць тавару сагрэцца ў цёплым памяшканні (+16-25 °C) на працягу 3 гадзін.
11. Выключаць прыладу кожны раз, калі не плануецца выкарыстоўваць яе на працягу доўгага перыяду часу.
12. Не выкарыстоўваць прыладу пры кіраванні транспартным сродкам у выпадку, калі прылада адцягвае ўвагу, а таксама ў тых выпадках, калі адключэнне прылады прадугледжана законам.

Прызначэнне: акустычная сістэма — прылада для прайгравання гуку.
Асаблівасці • Bluetooth 5.0 • Сапраўдны бесправадны стэрэа (TWS) - магчымасць спалучэння двух акустычных дынамікаў у адну акустычную сістэму 2.0 • Светлядыёдная падсветка • Убудаваны FM-прыёмнік • Убудаваны MP3-плэер • Падтрымка USB-флэшкі і карты MicroSD • Дадатковы аўдыё-порт AUX • Раз'ём для мікрафона • Зручная ручка, каб лёгка ўзяць прыладу з сабой • Акустычную сістэму можна ўсталяваць на стандартныя падстаўкі (35 мм).
Спецыфікацыя • Сумарная выходная магутнасць (сярэдняя сярэдняя магутнасць): 25 Вт • Гучаная сама: мона • Дыяметр бас-дынамікі: 2 x 8 " • Дыяметр высокіх частот: 1 x 2,15 " • Тып зварэшніц: тып бас-рэфлексу • Месца басовых рэфлексаў: спераду • Дыяпазон частот: 40–20000 Гц • Суадносіны сігнал / шум: 95 дБ • Час працы ад аднаго зарада батарэяі: 4 гадзіны • Час заарадкі акумулятара: 4 гадзіны • Далёкасць працы: 10 м • Харчаванне: праз USB, 5 В, Li-Ion акумулятар • Ёмістасць батарэі: 1800 мА · гз • Дыяпазон частот цюнэра: 87,5–108,0 МГц • Максімальная падтрымліваемая ёмістасць карты MicroSD: 64 ГБ • Максімальная падтрымліваемая ёмістасць фэшк-накапальніка USB: 64 ГБ • Раз'ём для мікрафона: раз'ём 6,3 мм • Мікрафон у партах: адзін • Матэрыял корпуса: пластык • Вышыня: 585 мм • Шырыня: 235 мм • Глыбіня: 215 мм • Колер: чорны • **Склад** • Акустычная сістэма • Кабель MicroUSB для зарадкі • Купон на гарантыйнае абслугоўванне • Кіраўніцтва па эксплуатацыі Імпарцёр: ООО «ТД Компания „Дефендер»» Адрес: 127055, г. Масква, ул. Сущевская, дом 27, стр. 2, помещение III, комната 3, офис 63.
Вытворца: Chinaowl Co., Ltd. Address: Unit308-309, Building B, Huafeng Financial Harbor, Xin'an 6th Road, Bao'an Dist, Shenzhen, China.
Неабмежаваны тэрмін захоўвання. Тэрмін службы - 6 месяцаў. Гарантыйны тэрмін - 6 месяцаў. Дата вытворчасці: гл. на ўпаковцы. Вытворца захоўвае права на змяненне змесціва ўпаковкі і спецыфікацый, указаных у гэтым кіраўніцтве. Апошнее і падрабязнае кіраўніцтва па эксплуатацыі размешчана на сайце www.defender-global.com Зроблена ў Кітаі.

CNR **PRJENOSNI ZVUČNIK UPUTSTVO**

Deklaracija slaganja
Na funkcioniranje uređaja mogu da utiču statička, električna ili visokofrekventna polja (radio-aparatura, mobilni telefoni, elektrostatička pražnjenja). Ako postaju smetnje, povećite distanciju od uređaja, koji izaziva smetnje.

Utilizacija baterije, električne i elektronske opreme
Ovaj znak na robi, baterijama prema robi označava da roba ne može biti utilizirana zajedno sa svakodnevnima otpacima. Ovu robu neophodno dostaviti u kompaniju za skupljanje i utilizaciju električne i elektronske opreme.

Pravila i uslove bezbednog i efikasnog korišćenja robe
Mere predostrožnosti
1. Koristite robu samo u pravu svrhu.
2. Ne demontirati. Ova izrađevina ne sadrži delova, koji podležu samostalnom remontu. Za posluživanje i zamenu pokvarene izrađevine obračajte se u trgovačku kuću ili u autorizovani servisni centar Defender. Primajući robu, uverite se u njenoj celovitosti a takođe u otsutstvu unutra stvari, koji se slobodno premeštaju.
3. Ne namenjen za decu do 3 godine. Može da sadrži sitna dela.
4. Ne dopuštaje da vlaga pada na izrađevinu ili unutra. Ne opuštajte izrađevinu u tečnost.
5. Ne podvrgavajte izrađevinu vibraciji ili mehaničkom teretu, koji mogu pokvariti robu. Ako roba ima mehaničko oštećenje, garancije se ne izdaju.
6. Ne koristite izrađevinu, ako ona ima vidljivo oštećenje. Ne koristite nesmnjivo pokvarenu izrađevinu.
7. Ne koristite izrađevinu, ako temperatura je viša ili niža od toga, što preporučeno u uputstvu za korisnika. Ne koristite izrađevinu, ako postaja kondenzovana vlaga, a takođe u agresivnoj sredini.
8. Ne uzimajte izrađevinu u usta.
9. Ne koristite izrađevinu u industrijskom, medicinskom ili proizvodnom cilju.
10. Ako izrađevina je bila transportirana pri odrečnoj temperaturi, pre početka eksploatacije neophodno da roba se zagreje u toploj prostoriji (+16-25 °C) 3 sata.
11. Iskopčavajte uređaj svaki put, kada ne planirate ga koristiti dugo vremena.
12. Ne koristite izrađevinu u toku vođenja prevoza sredstva, ako uređaj odvlači pažnju, a takođe kada isključivanje predviđeno zakonom.

Značajke • Bluetooth 5.0 • Istinski bežični stereo (TWS) - mogućnost spajanja dva odvojena zvučnika u jedan sustav zvučnika 2.0 • LED pozadinsko osvjetljenje • Ugrađeni FM-prijamnik • Ugrađeni MP3 uređaj • Podrška za USB flash pogone i MicroSD kartice • Dodatni AUX ulaz za audio ulaz • Utičnica za mikrofon • Prikladna ručka za lako nošenje uređaja sa sobom • Sustav zvučnika može se instalirati na standardne postolje zvučnika (35 mm.)
Specifikacija • Ukupna izlazna snaga (RMS): 25 W • Shema zvuka: mono • Promjer bas zvučnika: 2 x 8 " • Promjer visokih tonova: 1 x 2,15 " • Vrsta naušnica: bas refleksni tip • Mjesto ulaza za bas refleks: sprijeda • Frekvencijski raspon: 40–20000 Hz • Odnos signala i šuma: 95 db • Vrijeme rada s jednim punjenjem baterije: 4 sata • Vrijeme punjenja baterije: 4 sata • Opseg rada: 10 m • Napajanje: putem USB-a, 5V, Li-Ion baterije • Kapacitet baterije: 1800 mA · h • Raspon frekvencije tunera: 87,5–108,0 MHz • Maksimalni podržani kapacitet MicroSD kartice: 64 GB • Maksimalni podržani kapacitet USB bljeskalice: 64 GB • Utičnica za mikrofon: Utičnic od 6,3 mm • Mikrofon u priključnicama: Jedan • Materijal kućišta: plastika • Visina: 585 mm • Širina: 235 mm • Dubina: 215 mm • Crna boja
Sastav • Sistem zvučnika • MicroUSB kabel za punjenje • Kupon za garancijsku uslugu • Upute za uporabu
UVOZNIK: Defender Technology OÜ, Betooni str 11, 11415, Tallinn, Estonia.
Proizvođač: Chinaowl Co., Ltd. Address: Unit308-309, Building B, Huafeng Financial Harbor, Xin'an 6th Road, Bao'an Dist, Shenzhen, China.
Neograničen rok trajanja. Životni vijek je 2 godine. Datum proizvodnje: vidi na ambalaži. Proizvođač zadržava pravo promjene sadržaja paketa i specifikacija navedenih u ovom priručniku. Najnoviji i detaljni priručnik za upotrebu dostupan je na www.defender-global.com Proizvedeno u Kini.

CZ PORTABILNÍ AKUSTICKÝ SYSTÉM
NÁVOD NA POUŽITÍ

Prohlášení o shodě
Statické, elektrické nebo vysokofrekvenční pole (rádiová zařízení, mobilní telefony, mikrovlnné trouby, elektrostatické výboje) mohou ovlivnit fungování tohoto zařízení. V případě rušení zvyšte vzdálenost od zařízení způsobujícího rušení.

Ochrana životního prostředí
Evropská směrnice 2002/96/EG a 2006/66/EU ustanovujete následující: Elektrická a elektronická zařízení stejně jako baterie nepatří do domovního odpadu. Spotřebitel se zavazuje odevzdat všechna zařízení a baterie po uplynutí jejich životnosti do příslušných sběren. Podrobnosti stanoví zákon příslušné země. Symbol na produktu, návod k obsluze nebo balení na toto poukazuje. Recyklací a jinými způsoby zužitkování přispíváte k ochraně životního prostředí.

Podmínky pro bezpečné a účinné použití výrobku
Bezpečnostní opatření:
1. Používejte výrobek pouze k stanovenému účelu použití.
2. Nerozebírejte. Tento výrobek neobsahuje žádné součásti, které byste mohli opravovat. Pro údržbu a výměnu vadného výrobku obraťte se na společnost prodejce nebo na autorizované servisní středisko Defender. Když produkt přebíráte, zkontrolujte, zda je celistvý a zda uvnitř nejsou volně se pohybující objekty.
3. Není vhodné pro děti do 3 let. Tento výrobek může obsahovat malé součásti.
4. Ne dopouštějte zásahu vlhky na výrobek a dovnitř. Neponořujte výrobek do kapalin.
5. Nevystavujte výrobek vibracím a mechanickému zatížení, které by mohly způsobit mechanické poškození výrobku. V případě mechanického poškození na výrobek se nevztahuje žádná záruka.
6. V případě viditelných poškození tento výrobek nepoužívejte. Nepoužívejte zjevně vadný výrobek.
7. Nepoužívejte při teplotách nad nebo pod doporučenou teplotou (viz Návod k použití), při vzniku kondenzované vlhkosti a v agresivním prostředí.
8. Neberte ústy.
9. Nepoužívejte výrobek pro průmyslové, lékařské a výrobní účely.
10. Pokud se přeprava zboží provádí při nízkých teplotách, před použitím nechte zboží ohřát v teplé místnosti (+ 16-25 °C) po dobu 3 hodin.
11. Vypněte výrobek pokaždé, když nepřánujete jej použít pro delší dobu.
12. Nepoužívejte výrobek při řízení vozidla, pokud výrobek je rušivý, a v případech, když vypnutí zařízení je stanoveno zákonem.

Vlastnosti • Bluetooth 5.0 • True Wireless Stereo (TWS) - schopnost spárovat dva samostatné reproduktory přes Bluetooth do systému reproduktorů 2.0 • LED podsvícení • Vestavěné FM rádio • Vestavěný MP3-přehrávač • Podpora USB disků a MicroSD karet • Další AUX audio vstup • Konektor pro mikrofon • Pohodlné držadlo • Akustický systém lze nainstalovat na standardní stojany reproduktorů (35 mm) • **Technické parametry** • Celkový výstupní výkon (RMS): 25 W • Zvukové schéma: mono • Průměr basového reproduktoru: 2 x 8 " • Průměr výškového reproduktoru: 1 x 2.15 " • Typ sluchátek: typ bass reflex • Bass reflex port místo: vpředu • Frekvenční pásmo: 40–20000 Hz • Signál/ Šum poměr: 95 dB • Životnost baterie: 4 h • Doba nabíjení baterie: 4 h • Dosah účinnosti: 10 m • Nabíjení: od USB, 5 V , Li-Ion akumulátor • kapacita akumulátoru: 1800 mA·h • Rozsah rádiových kmitočtů: 87,5–108,0 MHz • Maximální podporovaná kapacita paměťové karty microSD: 64 GB • Maximální podporovaná kapacita paměti USB flash disku: 64 GB • Vstup pro mikrofon: 6,3-mm jack • Počet mikrofonních vstupů: Jeden • Korpusový materiál: umělá hmota • Výška: 585 mm • Šířka: 235 mm • Hloubka: 215 mm • Barva: černá • **Sestaveni** • Reproduktorový systém • kabel pro nabíjení Micro-USB • Záruční list • Návod na použití
Dovozce: Defender Technology OÜ, Betooni str 11, 11415, Tallinn, Estonia.
Výrobce: Chinaowl Co., Ltd. Address: Unit308-309, Building B, Huafeng Financial Harbor, Xin'an 6th Road, Bao'an Dist, Shenzhen, China.
Doba použitelnosti neomezená. Životnost — 2 roky. Datum výroby: viz obal
Výrobce si vyhrazuje právo na změnu konfigurace a technických charakteristik uvedených v této příručce. Nejnovější a úplná verze příručky je k dispozici na www.defender-global.com
Vyrobeno v Číně.

DE TRAGBARES LAUTSPRECHERSYSTEM
ANLEITUNG

Konformität
Unter Einwirkung von starken statischen, elektrischen oder hochfrequenten Feldern (Funkanlagen, Mobiltelefone, Mikrowellen-Entladungen) kann es zu Funktionsbeeinträchtigungen des Gerätes (der Geräte) kommen. Versuchen Sie in diesem Fall, die Dstanz zu den störenden Geräten zu vergrößern.

Entsorgung
Dieses Gerät nicht im unsortierten Hausmüll entsorgen. An einer ausgewiesenen Sammelstelle für Elektro- und Elektronik-Altgeräte entsorgen. Dadurch tragen Sie zum Schutz der Ressourcen und der Umwelt bei. Für weitere Information wenden Sie sich bitte an Ihren Händler oder die örtlichen Behörden.

Regeln und Bedingungen für sichere und effektive Nutzung der Ware:
Vorsichtsmaßnahmen:
1. Die Ware nur bestimmungsgemäß nutzen.
2. Nicht zerlegen. Dieses Erzeugnis enthält keine Bestandteile, die selbständig repariert werden können. Wegen der Wartung und Austausch des fehlerhaften Erzeugnisses wenden Sie sich an den Verkäufer oder das autorisierte Service-Zentrum von Defender. Bei Entgegennahme der Ware überzeugen Sie sich bitte, dass die Ware unversehrt ist und sich keine frei beweglichen Teile im Inneren vorhanden sind.
3. Vor Kindern bis 3 Jahre fernhalten. Das Erzeugnis kann kleine Teile enthalten.
4. Das Eindringen von Feuchte auf das Erzeugnis und in das Innere vermeiden. Das Erzeugnis nicht in die Flüssigkeit tauchen lassen.
5. Das Erzeugnis nicht den Vibrationen bzw. mechanischen Belastungen aussetzen, die die mechanischen Schäden verursachen können. Bei mechanischen Schäden wird keine Garantie übernommen.
6. Bei sichtbaren Schäden nicht nutzen. Das wissentlich nicht intakte Erzeugnis nicht nutzen.
7. Nicht unter bzw. über den angegebenen Temperaturen (s. hierfür Gebrauchsanweisung), sowie bei Bildung von Kondensat und in aggressiven Medien nutzen.
8. Nicht in den Mund nehmen.
9. Die Waren nicht für gewerbliche, medizinische oder betriebliche Zwecke nutzen.
10. Bei Transport der Ware unter den Minustemperaturen, die Ware vor Inbetriebnahme im warmen Raum (+16-25 °C) ca. 3 Stunden erwärmen lassen.
11. Das Gerät jedes Mal abschalten, wenn sein dauernder Betrieb nicht geplant ist.
12. Das Gerät nicht beim Fahren eines Fahrzeuges nutzen, soweit es die Aufmerksamkeit ablenkt sowie in den gesetzlich vorgesehenen Fällen.

Besonderheiten • Bluetooth 5.0 • True Wireless Stereo (TWS) — möglicher Anschluss von zwei getrennten Säulenboxen über Bluetooth ans Sound-System 2.0 • LED-Beleuchtung • Eingebauter FM-Empfänger • Integrierter MP3-Player • Unterstützung von USB-Speichern und MicroSD-Karten • Zusätzlicher AUX-Audioeingang • Stecker für Mikrophon • Bequemer Traggriff • Soundsystem kann auf Standardständer für Sondsysteme (35 mm) montiert werden
Eigenschaften • Gesamtausgangsleistung (RMS): 25 W • Schallschaltung: mono • Durchmesser des Basslautsprechers: 2 x 8 " • Durchmesser des Hochtonlautsprechers: 1 x 2.15 " • Art der Ohrmuscheln: Bassreflextyp • Bassreflex Port Platz: vorne • Frequenzbereich: 40–20000 Hz • Verhältnis Signal/Rauschen: 95 dB • Betriebszeit von Akku: 4 St • Akkuladezeit: 4 St • Reichweite: 10 m • Speisung von USB 5V , Li-Ion-Akku • Akkukapazität: 1800 mA·h • Funkfrequenzbereich: 87,5–108,0 MHz • Maximaler unterstützter Speicherraum der MicroSD-Karte: 64 GB • Maximal unterstützte Speicherkapazität des USB-Laufwerkes: 64 GB • Eingang für Mikrophon: 6,3 mm Jack-Stecker • Anzahl der Mikrophoneingänge: Einer • Gehäuse-Stoff: Kunststoff • Höhe: 585 mm • Breite: 235 mm • Tiefe: 215 mm • Farbe: schwarz
Ausführung • Sound-System • Ladekabel für Micro-USB • Garantieschein • Anleitung
Importeur: Defender Technology OÜ, Betooni str 11, 11415, Tallinn, Estonia.
Hersteller: Chinaowl Co., Ltd. Address: Unit308-309, Building B, Huafeng Financial Harbor, Xin'an 6th Road, Bao'an Dist, Shenzhen, China.
Unbefristete Nutzungsdauer. Lebensdauer — 2 Jahre. Herstellungsdatum: siehe die Verpackung
Der Hersteller behält sich das Recht vor, die Änderungen an der Ausstattung und technischen Daten in dieser Anleitung vorzunehmen. Die aktuelle und vollständige Version der Anleitung finden Sie auf der Webseite www.defender-global.com Hergestellt in China.

EN PORTABLE SPEAKER
OPERATION MANUAL

Declaration of Conformity
Operation of device (devices) may be affected by strong static, electrical or high-frequency fields (radio installations, mobile telephones, microwaves, electrostatic discharges)/ If occurs, Try increasing the distance from the devices causing the interface.

Disposal of batteries, electrical and electronic equipment
This sign on the product, its batteries or package indicates that the product cannot be disposed together with domestic waste. It should be delivered to an appropriate batteries, electrical and electronic equipment collecting and recycling company.

Terms and conditions of safe and efficient use of the product
Usage precautions:
1. Use the product for its intended purpose only.
2. Do not disassemble. This product does not contain parts that are entitled to self-sufficient repair. On the question of maintenance and replacement of a failed item apply to a dealer or Defender authorized service center. While receiving the product make sure that it is unbroken and there are no freely moving objects inside the product.
3. Keep away from children under the age of 3. May contain small parts.
4. Keep away from humidity. Never immerse the product in liquids.
5. Keep away from vibrations and mechanical stresses, which can cause mechanical damaging of the product. In case of mechanical damage no warranties are provided.
6. Do not use in the presence of visual damage. Do not use when the product is obviously defective.
7. Do not use the product at temperatures below and above recommended temperatures (see the operation manual), under the conditions of humidity evaporation, as well as in hostile environment.
8. Do not put into the mouth.
9. Do not use the product for industrial, medical or manufacturing purposes.
10. In case when shipment of the product was conducted in subzero temperatures, then before operating, the product should be kept in a warm placement (+16-25°C or 60–77°F) within 3 hours.
11. Turn off the device each time, when it is not planned to use it for extended period of time.
12. Do not use the device while driving the vehicle, if it is diverted attention, and in other cases when the law obliges you to turn off the device.

Features • Bluetooth 5.0 • True Wireless Stereo (TWS) - an option to pair two separate speakers into one 2.0 speaker system • LED backlight • Built-in FM-receiver • Built-in MP3 player • USB flash drives and MicroSD card support • Additional audio-in AUX port • Microphone jack • Convenient handle to take the device with you easily • The speaker system can be installed on standard speaker stands (35 mm.) • **Specification** • Total output power (RMS): 25 W • Sound scheme: mono • Bass speaker diameter: 2 x 8 " • Treble speaker diameter: 1 x 2.15 " • Type of earcups: bass reflex type • Bass reflex port place: front • Frequency range: 40–20000 Hz • Signal to noise ratio: 95 dB • Operation time on one battery charge: 4 hrs • Battery charging time: 4 hrs • Operation range: 10 m • Power supply: via USB, 5V, Li-Ion battery • Battery capacity: 1800 mA·h • Tuner frequency range: 87.5–108.0 MHz • Maximum supported capacity of MicroSD card: 64 GB • Maximum supported capacity of USB flash drives: 64 GB • Microphone jack: 6.3 mm jack • Microphone in ports: One • Housing material: plastic • Height: 585 mm • Width: 235 mm • Depth: 215 mm • Color: black • **Package contents** • Speaker system • MicroUSB cable for charging • Warranty service coupon • Operation manual
IMPORTER: Defender Technology OÜ, Betooni str 11, 11415, Tallinn, Estonia.
Manufacturer: Chinaowl Co., Ltd. Address: Unit308-309, Building B, Huafeng Financial Harbor, Xin'an 6th Road, Bao'an Dist, Shenzhen, China.
Unlimited shelf life. Service life is 2 years. Date of manufacture: see on the package
Manufacturer keeps the right to change package contents and specifications indicated in this manual. The latest and detailed operation manual is available at www.defender-global.com
Made in China.

ES ALTAVOCES PORTÁTILES
INSTRUCCIÓN

Declaración de conformidad
El funcionamiento del dispositivo (dispositivos) puede verse afectado por estática fuertes, campos eléctricos o de alta frecuencia (instalaciones de radio, teléfonos móviles, microondas, descargas electrostáticas). Si esto ocurre, intente aumentar la distancia de los dispositivos que causan la interferencia.

Eliminación
No deseche este aparato como residuo doméstico convencional. Devuélvalo a un punto de recogida de reciclado de piezas eléctricas y electrónicas WEEE. Con ello ayudará a preservar los recursos naturales y a proteger el medio ambiente. Contactar con su vendedor o las autoridades locales para obtener más información.

Reglas y condiciones del uso seguro y eficaz del producto
Medidas de precaución:
1. Utilice el producto como es debido directamente.
2. No despiece el producto. El producto no contiene piezas que se puedan reparar de forma independiente. En lo que se refiere al mantenimiento y sustitución del artículo defectuoso póngase en contacto con la empresa vendedora o con el servicio de asistencia técnica autorizado Defender. Al aceptar el producto asegúrese de su integridad y de que dentro no haya objetos que se muevan con facilidad .
3. No está destinado para el uso de los niños menores de 3 años. Puede contener piezas pequeñas.
4. Evite que la humedad pase sobre el producto y dentro de él. No ponga el producto en líquidos.
5. No someta el producto a vibraciones ni a cargas mecánicas que puedan causar lesiones mecánicas del artículo. En el caso de que haya lesiones mecánicas no se ofrecerá ninguna garantía para el producto.
6. No use el producto si tiene defectos visibles. No use dispositivos obviamente defectuosos.
7. No use el producto a temperaturas más bajas ni más altas que las recomendadas (ver el manual del usuario), así como en casos de humedad condensada y en el medio agresivo.
8. No ponga el producto en la boca.
9. No utilice el producto para fines industriales, médicos o productivos.
10. En el caso de que el transporte del producto se haya efectuado a temperaturas bajo cero, antes de empezar a explotar el producto deje que éste se caliente en un local caluroso (+16-25 °C) durante 3 horas.
11. Apague el dispositivo cada vez que no planea utilizarlo durante un largo período de tiempo.
12. No utilice el dispositivo mientras conduzca un vehículo si el dispositivo desvía su atención, así como en los casos en que la desconexión del dispositivo está prevista por la ley.

Características • Bluetooth 5.0 • True Wireless Stereo (TWS) - una opción para emparejar dos altavoces separados en un sistema de altavoces 2.0 • luz de fondo LED • Receptor de FM integrado • Reproductor de MP3 incorporado • Compatibilidad con unidades flash USB y tarjetas MicroSD • Puerto auxiliar de entrada de audio adicional • Toma de micrófono • Mango conveniente para llevar el dispositivo con usted fácilmente • El sistema de altavoces se puede instalar en soportes de altavoces estándar (35 mm.) • **Especificación** • Potencia de salida total (RMS): 25 W • Esquema de sonido: mono • Diámetro del altavoz de graves: 2 x 8 " • Diámetro del altavoz de agudos: 1 x 2.15 " • Tipo de auriculares: tipo bass reflex • Lugar del puerto bass reflex: frontal • Rango de frecuencia: 40–20000 Hz • Relación señal / ruido: 95 dB • Tiempo de funcionamiento con una carga de batería: 4 horas • Tiempo de carga de la batería: 4 horas. • Rango de operación: 10 m • Fuente de alimentación: a través de USB, 5V, batería Li-Ion • Capacidad de la batería: 1800 mA · h • Rango de frecuencia del sintonizador: 87,5–108,0 MHz • Capacidad máxima admitida de la tarjeta MicroSD: 64 GB • Capacidad máxima admitida de unidades flash USB: 64 GB • Toma de micrófono: toma de 6,3 mm • Micrófono en puertos: uno • Material de la carcasa: plástico • Altura: 585 mm • Ancho: 235 mm • Profundidad: 215 mm • De color negro • **Constitución** • Sistema de altavoces • Cable microUSB para cargar • Cupón de servicio de garantía • Operación manual
IMPORTADOR: Defender Technology OÜ, Betooni str 11, 11415, Tallinn, Estonia.
Fabricante: Chinaowl Co., Ltd. Address: Unit308-309, Building B, Huafeng Financial Harbor, Xin'an 6th Road, Bao'an Dist, Shenzhen, China.
Vida útil ilimitada. La vida útil es de 2 años. Fecha de fabricación: ver el embalaje.
El fabricante se reserva el derecho de cambiar el contenido del paquete y las especificaciones indicadas en este manual. El manual de funcionamiento más reciente y detallado está disponible en www.defender-global.com Fabricado en China.

EST KAASASKANTAV KÕLAR
INSTRUKTSIOON

Vastavusdeklaratsioon
Staatilised, elektri- või kõrgsagedusväljad (raadioseadmed, mobiiltelefonid, mikrolaineahjud, elektrostaatilised laengud) võivad mõjutada seadme (seadmete) funktsioneerimist. Häirete korral suurendada kaugus seadmest mis põhjustab häireid.

Akude, elektri- ja elektroonikaseadmete taastumine
See sümbol tootel, toote patareitel või pakendil tähendab, et toodet ei tohi taastuda koos olmejäätmetega. Teda tuleb tarnida patereite, elektri- ja elektroonikaseadmete kogumise ja taastumise ettevõtesse.

Toodet ohutu ja efektiivse kasutamise tingimused
Ettevaatusabinõud:
1. Kasutage toodet üksnes sellel ettenähtud eesmärgil. Ärge lammutage. See toode ei sisalda sobivaid iseseisvale remondile osi.
2. Hoolduse ja defektse toote asendamise puhul, palun võtke ühendust ettevõtte-edasimüüjaga või autoriseeritud Defender teeninduskeskusega. Toote kätte saamisel, kontrollige tema terviklus ja selles sisalt liikuvate objektide puudumine.
3. Ei sobi alla 3-aastastele. Võib sisaldada väikseid osi.
4. Ära laske niiskust toote sisse. Ärge raputage toote vedelikku.
5. Ärge jätke toodet vibratsioonile ja mehaanilise pingele, mis võib põhjustada toote mehaanilised vigastused. Toote mehaanilliste kahjustuste korral jääb toode ilma garantiita.
6. Ärge kasutage toodet nähtavate kahjustuste puhul. Ärge kasutage defektne seadet.
7. Ärge kasutage üle või alla soovitatava temperatuuril (vt. Kasutusjuhend), kondenseerunud niiskuse ja agressiivse keskkonna puhul.
8. Ärge võtke suhu.
9. Ärge kasutage toodet tööstuse, meditsiini või tootmise eesmärgil.
10. Kui toote transporteerimine toimus madalal temperatuuril, enne toodet kasutamist tuleb seda soojendama soojas ruumis (+ 16-25°C) 3 tundi jooksul.
11. Lülitage seade välja iga kord, kui seda ei kasutatakse pikkal ajal.
12. Ärge kasutage seadet sõiduki juhtimisel, juhul kui seade häirib tähelepanu, ja juhul, kui seadme väljalülitus on seadusega ettenähtud.

Funktsioonid • Bluetooth 5.0 • True Wireless Stereo (TWS) - võimalus siduda kaks eraldi kõlarit ühte 2.0 kõlarisüsteemi • LED-taustvalgus • Sisseehitatud FM-vastuvõtja • Sisseehitatud MP3-mängija • USB-mälupulgad ja MicroSD-kaardi tugi • Täiendav helisisendi AUX-port • Mikrofoni pesa • Mugav käepide seadme hõlpsaks kaasavõtmiseks • Kõlarisüsteemi saab paigaldada standardsetele kõlarialustele (35 mm.) • **Spetsifikatsioon** • Kogu väljundvõimsus (RMS): 25 W • Helikiseem: mono • Bassikõlari läbimõõt: 2 x 8 " • Kõlmekõrdse kõlari läbimõõt: 1 x 2,15 " • Kõrvaklappide tüüp: bassirefleksi tüüp • Bassirefleksi portkoht: ees • Sagedusvahemik: 40–20000 Hz • Signaali ja müra suhe: 95 dB • Tööaeg ühe akulaadimisega: 4 tundi • Aku laadimisaeg: 4 tundi • Töölaitus: 10 m • Toiteallikas: USB, 5V, liitiumioonaku kaudu • Aku maht: 1800 mA · h • Tuuneri sagedusvahemik: 87,5–108,0 MHz • MicroSD-kaardi maksimaalne toetatav maht: 64 GB • USB-mälupulkade maksimaalne toetatav maht: 64 GB • Mikrofonipesa: 6,3 mm pesa • Mikrofon pordides: üks • Korpuse materjal: plastik • Kõrgus: 585 mm • Laius: 235 mm • Sügavus: 215 mm • Värv: must • **Koostis** • Akustikaline süsteem • MicroUSB-kaabel laadimiseks • Garantiiteenuse kupong • Kasutusjuhend
IMPORTIJA: Defender Technology OÜ, Betooni str 11, 11415, Tallinn, Estonia.
Tootja: Chinaowl Co., Ltd. Address: Unit308-309, Building B, Huafeng Financial Harbor, Xin'an 6th Road, Bao'an Dist, Shenzhen, China.
Piiramatu säilivusaeg. Kasutusaeg on 2 aastat. Tootmise kuupäev: vaata pakendilt
Tootjal on õigus muuta käesolevas juhendis toodud pakendi sisu ja spetsifikatsioone. Uusim ja üksikasjalik kasutusjuhend on saadaval aadressil www.defender-global.com
Tehtud Hiinas.

FI KANNETTAVA KAUTTIN
OHJE

Vaatimustenmukaisuustodistus

Laitteen (laitteiden) toimintaan voivat vaikuttaa staattiset, sähkö- tai korkeataajuiset kentät (radiolaitteet, matkapuhelimet, mikroaaltounitit, sähköstaattiset purkaukset). Niiden esiintyessä lisää etäisyyttä häiriön aiheuttavaan laitteeseen.

Ympäristönsuojelua koskeva ohje

Siitä lähtien, kun Euroopan unionin direktiivi 2002/96/EU ja 2006/66/EU otetaan käyttöön kansallisessa lainsäädännössä, pätevät seuraavat määräykset: Sähkö- ja elektroniikkalaitteita ja paristoja ei saa hävittää talousjätteen mukana. Kuluttajalla on lain mukaan velvollisuus toimittaa sähkö- ja elektroniikkalaitteet niiden käyttöiän päätyttyä niille varattuihin julkisiin keräyspisteisiin tai palauttaa ne

Tuotteen turvallisen ja tehokkaan käytön säännöt ja ehdot

Turvallisuustoimenpiteet:

1. Käytä tuotteen sain käyttötarkoituksen mukaisesti.
2. Älä pura. Tämä tuote ei sisällä käyttäjän korjattavissa olevia osia. Huoltoon ja viallisen tuotteen vaihtoon liittyvissä kysymyksissä ota yhteyttä myyjään tai valtuutettuun Defender-huoltamoon. Vastaanottaessa tuotetta varmista, että se on ehjä eikä sen sisällä ole vapaasti liikkuvia esineitä.
3. Ei sovellu alle 3-vuotiaille lapsille. Saattaa sisältää pieniä osia.
4. Vältä kosteuden joutumista tuotteen päälle ja sisälle. Älä upota tuotetta nesteisiin.
5. Älä altista tuotetta tärinälle ja iskuille, jotka voivat vaurioittaa tuotetta. Mekaaniset vauriot eivät kuulu takuun piiriin.
6. Älä käytä, jos tuotteessa on näkyviä vaurioita. Älä käytä tuotetta, jos tiedät, että se on vioittunut.
7. Älä käytä suositeltua matalammissa tai korkeammissa lämpötiloissa (ks. käyttöohje), kondensoituvan kosteuden muodostuessa sekä syövyttävissä ympäristöissä.
8. Älä laita suuhun.
9. Älä käytä tuotetta teollisen, lääketieteellisen tai tuotannollisen tarkoituksen.
10. Mikäli tuotetta on kuljetettu lämpötilan ollessa nollan alapuolella, anna tuotteen lämmetä lämpimässä tilassa (+16–25 °C) 3 tunnin ajan ennen käyttöönottoa.
11. Sammuta laite joka kerta, kun et aio käyttää sitä pitkään aikaan.
12. Älä käytä laitetta ajaessa autoa, mikäli laite häiritsee keskittymistä sekä tilanteissa, joissa laki edellyttää laitteen sammuttamista.

Ominaisuudet • Bluetooth 5.0 • True Wireless Stereo (TWS) mahdollistaa kahden erillisen kaiuttimen yhdistämisen 2.0-akustiikkajärjestelmäksi • LED-valaistus • Sisäänrakennettu FM-radio • Sisäänrakennettu MP3-soitin ksi USB-asemat ja MicroSD-kortit • Muu AUX audiotulo • mikrofoni liittimet • Kätevä kantokahva • Akustinen järjestelmä on asennettavissa tällaisille järjestelmille tarkoitettuun standarditeline(seen (35 mm) • **Tekniset tiedot** • Kokonais-RMS-teho: 25 W

• Äänikaavio: mono • Matalataajuisen kaiuttimen halkaisija: 2 x 8" • Korkeataajuisen kaiuttimen halkaisija: 1 x 2.5" • Korvakuppien tyyppi: bassoreflexsoittopi • Bassoreflexsoittopi: edessä • Taajuusalue: 40–20000 Hz • S / N suhde: 95 dB • Käyttöaika yhdellä latauksella: 4 kpl • Akun latausaika: 4 kpl • Vaikutusalue: 10 m • Tehon lähde: USB, 5 V, Li-Ion-akku • Akun kapasiteetti: 1800 mA·h • Radiotaajuusalue: 87,5–108.0 MHz • MicroSD-muistikortin tuetu maksimi kapasiteetti: 64 GB • Suurin tuettu USB-muistitikun kapasiteetti: 64 GB • Mikrofonin tulo: 6,3 mm jakki • Mikrofonitulojen määrä: Yksi • Rungon materiaali: muovi • Korkeus: 585 mm • Leveys: 235 mm • Syvyys: 215 mm • Väri: musta • **Paketti** • Kaiutinjärjestelmä • Micro-USB latauskaapeli • Takuukortti • Käyttöohje

Maahantuoja: Defender Technology OÜ, Betooni str 11, 11415, Tallinn, Estonia.

Valmistaja: Chinaowl Co., Ltd. Address: Unit308-309, Building B, Huafeng Financial Harbor, Xin'an 6th Road, Bao'an Dist, Shenzhen, China.

Säilyvyysaika on rajaton. Käyttöaika — 2 vuotta. Valmistuspäivä: katso pakkauksesta

Valmistaja pidättää oikeuden tässä oppaassa kuvattujen varusteiden ja teknisen ominaisuuksien muutoksiin. Oppaan viimeisimmän version saa ladattua osoitteesta www.defender-global.com

On tehty Kiinassa.

GEO პორტატული დინამიკი
ინსტრუქცია

შესაბამისობის დეკლარაცია

მოწყობილობის (ხელსაწყოების) ფუნქციონირებაზე შეიძლება გავლენა მოახდინონ სტატიკურმა, ელექტრომაგნიტურმა ან მაღალსიხშირულმა ველებმა (რადიოსამაუწყებლებმა, მობილურმა ტელეფონებმა, მიკროტალღურმა ღუმელებმა, ელექტროსტატიკურმა განმუხტვებმა). ასეთი მოქმედებები გაზარდეთ მანძილი მოწყობილობებსა, რომელიც იწვევს დაბრკოლებებს.

ელექტრმაგნიტური, ელექტროსტატიკური და ელექტრმაგნიტური თავსებადობა

ეს ნაწილი საერთაშორისო, საევროპიდან ან შეერთებული ეროვნული ინსტიტუტის ერთად, ის უნდა ჩაბარებულ კომპანიას, რომელიც გასაბარებელია ელექტრმაგნიტის, ელექტროსტატიკი და ელექტრმაგნიტური მოწყობილობების შეერთებასა და უკეთესობაზეა.

საერთაშორისო ელექტროტექნიკური კომისიის წესები და პირობები

საფრთხისთვის ზომები:

1. გამოიყენეთ საკუთარი ნებისებრ ამ ნაწილის ინსტრუქციებისამებრ.
2. არ დაშალოთ, აღმოაჩინეთ ნაკეთობა არ შეიცავს ნაწილებს, რომელიც გამოიყენებენ რემონტისთვის ან ალაგებთ ნაწილებს შეკეთებისთვის და მოამსახურეობის სხვა საკითხებზე მომრთეთ ფირმა-გამყიდველს ან Defende-ის ავტორიზებული სერვის ცენტრს. საკუთარის მიღებისას დარწმენდეთ, რომ ის დაზიანებული არ არის და მის მიჯნით არაფერი ხმაურობს.
3. არ არის ბავშვებისაწინააღმეგები ბავშვებისთვის 3 წლის ასაკამდე. შეიძლება შეიცავდეს წვრილ დეტალებს.
4. არ დაიტანოთ სითხის მოხვედრა ნაკეთობაზე და მის შიგნით. არ ჩაფინთ ნაკეთობა სითხეში.
5. არ დაიტანთ ნაკეთობის ვიბრაცია და მექანიკური დატვირთვა, რომელიც გამოიწვევს საკუთარის მექანიკურ დაზიანებას. მექანიკური დაზიანებებისას საკუთარეზე არანაირი გარანტია არ ვრცელდა.
6. არ ჩაბიოგენეთ ნაკეთობა ხილული დაზიანებების დროს. არ ჩაროდეთ მოწყობილობა, თუ ეჭვეწეთვის ენობიდოთ, რომ ის დაზიანებულია.
7. არ გამოიყენეთ რეკომენდირებული ტემპერატურაზე მაღალ ან დაბალ ტემპერატურებში (ინ. ბიბლიოგრაფიის ინსტრუქცია) კონდენსირებული სინოტივისას და აგრესიულ ვარემში.
8. არ ჩაიდოთ პირში.
9. არ გამოიყენეთ მოწყობილობა საკუთარმეტი, საბერეფილი და საბრეწველო მიზნით .
10. თუ მოწყობილობა, თუ საკუთხოვის ტრანსპორტირება მოხდა ეაერფოფილ ტემპერატურებში, ეფსალოგიაზეს ნულ ნაკუნეულ დადგეთან ობოსთან (+16-25 °C) 3 საათის განმავლობაში.
11. გამოიყენეთ მოწყობილობა თუ არ აპირებთ მის გამოყენებას ხანგრძლივი დროის მანძილზე.
12. არ გამოიყენეთ მოწყობილობა საკუთარმეტი საბერეფილის ტარებისას, თუ მოწყობილობა ზეგავს ფოლოს ფლოსოფიაზეს და ასევე ამ ეფსალოგიაზეს, როდესაც მისი გამოიყენება გათვალისწინებულია კანონით.

მახასიათებლები • Bluetooth 5.0 • True Wireless Stereo (TWS) - ორი დალეკვული დინამიკის დაწყვილების ერთი ფორანგი 2.0 ფორმატის სისტემაში • LED განათება • ჩაშენებული ფლეიერი FM-მიმღები • ჩაშენებული ფლეიერი MP3 ფორმატი USB ფლეშ დრაივები და MicroSD ბარათის მხარდაჭერა • დამატებითი ვიდეო- AUX პორტი • მიკროფონის ჯაკი • მოსახერხებელი სახელური, რომ მოწყობილობა მარტივად წაიღოთან • დინამიკის სისტემის დაყენება ფასადურ ფანჯრებზე (35 მმ.)

სპეციფიკაციები • მთლიანი გამომავალი სიმძლავრე (RMS): 25 ვატ • ხმის სქემა: მონო • დინამიკის ბასის დიამეტრი: 2 x 8" • ტრანსლერი ტანის დიამეტრი: 1 x 2.15 " • მაღალების ტიპები: ბას რეფლექსური ტიპი • ბასის რეფლექსური პორტის ადგილი: წინა • სიხშირეთა დიაპაზონი: 40–20000 ჰც • სიგნალი/ხმაურის: 95 დბ • მუშაობის დრო ბატარეის ერთ დატენვაზე: 4 სთ • ავტომუკარიის ფაქტიური დრო: 4 სთ • ინტერაციის დიაპაზონი: 10 მ • ელექტროენერგიის მიწოდება: USB, 5V, Li-Ion ბატარეის საშუალებით • ელემენტის სიმძლავრე: 1800 მა · სთ • ტალღების სიხშირის დიაპაზონი: 87,5–108.0 მეგაჰერცი • MicroSD ბარათის მაქსიმალური მხარდაჭერა: 64 გბ • USB ფლეშ დრაივების მაქსიმალური მხარდაჭერა: 64 გბ • მიკროფონის ჯაკი: 6.3 მმ ჯაკი • მიკროფონი პორტები: ერთი • სანთლის მასალა: პლასტიკური • სიმაღლე: 585 მმ • სიგანე: 235 მმ • სიღრმე: 215 მმ • ფერი მაგი

შეფუთვაში • ალუმინის ტიპი სისტემა • MicroUSB კაბელი დასატენვად • ნაგარანტო მომსახურების ბუკლეტი • პერიოდის სასოფლმდეგანო

მწარმოებელი: Chinaowl Co., Ltd. Address: Unit308-309, Building B, Huafeng Financial Harbor, Xin'an 6th Road, Bao'an Dist, Shenzhen, China.

მუქანის ფუნქციონირების ვადა. სამუშაოების ვადაა 6 თვე. გარანტიის პერიოდი - 6 თვე. გამომუშავის თარიღი: ის. შეფუთვაზეა. მწარმოებელი იტოვებს უფლებას შეეცვალოს ამ სახელმძღვანელოში მითითებული მეფუთვის მიმართავი და სპეციფიკაციები. ინტრაციის უახლესი და დეტალური სახელმძღვანელო შეიძინოთ ინტერნეტ ვებ – გვერდზე: www.defender-global.com გამოგაგზავნოთ ჩამოვიდა.

GRE ΦΟΡΗΤΟ ΗΧΕΙΟ
ΕΓΧΕΙΡΙΔΙΟ ΧΡΗΣΗΣ

Δήλωση συμμόρφωσης

Η λειτουργία της συσκευής (συσκευές) μπορεί να επηρεαστεί από ισχυρά στατικά, ηλεκτρικά ή υψηλής συχνότητας πεδία (ραδιοεκπομπές, κινητά τηλέφωνα, μικροκύματα, ηλεκτροστατικές εκκρρτίσεις) / Εάν συμβεί, προσπαθήστε να αυξήσετε την απόσταση από τις συσκευές που προκαλούν τη διασύνδεση.

Απόρριψη μπαταριών, ηλεκτρικού και ηλεκτρονικού εξοπλισμού

Αυτό το σύμβολο στο προϊόν, τις μπαταρίες ή τη συσκευασία του υποδεικνύει ότι το προϊόν δεν μπορεί να απορριφθεί μαζί με οικιακά απορρίμματα. Θα πρέπει να παραδοθεί σε μια κατάλληλη εταιρεία συλλογής και ανακύκλωσης ηλεκτρικών και ηλεκτρονικών συσκευών.

Όροι και προϋποθέσεις για ασφαλή και αποδοτική χρήση του προϊόντος

Προφυλάξεις κατά τη χρήση:

1. Χρησιμοποιήστε το προϊόν μόνο για τον προβλεπόμενο σκοπό.
2. Μην αποσυναρμολογείτε. Αυτό το προϊόν δεν περιέχει αντικαθιστικά που δικαιούνται αυτοδύναμη επισκευή. Σχετικά με το ζήτημα της συντήρησης και της αντικατάστασης ενός αποτυχημένου αντικειμένου, εφαρμόστε σε έναν αντιπρόσωπο ή εξουσιοδοτημένο κέντρο σέρβις Defender Κατά τη λήψη του προϊόντος, βεβαιωθείτε ότι δεν είναι σπασμένο και ότι δεν υπάρχουν ελεύθερα κινούμενα αντικείμενα μέσα στο προϊόν.
3. Μακριά από παιδιά κάτω των 3 ετών. Μπορεί να περιέχει μικρά μέρη.
4. Κρατήστε μακριά από την υγρασία. Πότε μην βυθίζετε το προϊόν σε υγρά.
5. Μακριά από δονήσεις και μηχανικές καταπονήσεις, οι οποίες μπορεί να προκαλέσουν μηχανική βλάβη στο προϊόν. Σε περίπτωση μηχανικής βλάβης δεν παρέχονται εγγυήσεις.
6. Μην το χρησιμοποιείτε παρουσία οπτικής βλάβης. Μην το χρησιμοποιείτε όταν το προϊόν είναι προφανώς ελαττωματικό.
7. Μη χρησιμοποιείτε το προϊόν σε θερμοκρασίες κάτω και πάνω από τις συνιστώμενες θερμοκρασίες (δείτε το εγχειρίδιο λειτουργίας), από συνθήκες εξάτμισης υγρασίας, καθώς και σε εχθρικό περιβάλλον.
8. Μην το βάζετε στο στόμα.
9. Μη χρησιμοποιείτε το προϊόν για βιομηχανικούς, ιατρικούς ή κατασκευαστικούς σκοπούς.
10. Σε περίπτωση που η αποστολή του προϊόντος πραγματοποιήθηκε σε θερμοκρασίες κάτω από το μηδέν, τότε πριν από τη λειτουργία, το προϊόν πρέπει να διατηρείται σε θερμή τοποθέτηση (+ 16-25 ° C ή 60-77 ° F) εντός 3 ωρών.
11. Απενεργοποιήστε τη συσκευή κάθε φορά, όταν δεν πρόκειται να τη χρησιμοποιήσετε για μεγάλο χρονικό διάστημα.
12. Μην χρησιμοποιείτε τη συσκευή κατά την οδήγηση του οχήματος, εάν είναι στραμμένη η προσοχή, και σε άλλες περιπτώσεις όταν ο νόμος σας υποχρεώνει να απενεργοποιήσετε τη συσκευή.

Χαρακτηριστικά • Bluetooth 5.0 • True Wireless Stereo (TWS) - μια επιλογή σύζευξης δύο ξεχωριστών ηχείων σε ένα σύστημα 2.0 ηχείων • LED φωτισμός LED • Ενσωματωμένος δέκτης FM • Ενσωματωμένη συσκευή αναπαραγωγής MP3 • Υποστήριξη μονάδων flash USB και κάρτες MicroSD • Πρόσθετη είσοδος ήχου AUX • Υποδοχή μικροφώνου • Βολική λαβή για εύκολη μεταφορά της συσκευής • Το σύστημα ηχείων μπορεί να εγκατασταθεί σε τυπικές βάσεις ηχείων (35 mm.)

Προδιαγραφές • Συνολική ισχύς εξόδου (RMS): 25 W • Ήχος μονο • Διάμετρος ηχείων μπάσων: 2 x 8 " • Διάμετρος τρίμιων: 1 x 2.15 " • Τύπος ακουστικών: τύπος μπάσου ανακλαστικού • Θέση θύρας ανακλαστικού μπάσου: μπροστά • Εύρος συχνοτήτων: 40–20000 Hz • Αναλογία σήματος προς θόρυβο: 95 dB • Χρόνος λειτουργίας με μία φόρτιση μπαταρίας: 4 ώρες • Χρόνος φόρτισης μπαταρίας: 4 ώρες • Εύρος λειτουργίας: 10 m • Τροφοδοσία μέσω USB, 5V, μπαταρία ιόντων λιθίου • Χωρητικότητα μπαταρίας: 1800 mA · h • Εύρος συχνοτήτων δέκτη: 87,5–108,0 MHz • Μέγιστη υποστηριζόμενη χωρητικότητα κάρτας MicroSD: 64 GB • Μέγιστη υποστηριζόμενη χωρητικότητα μονάδων flash USB: 64 GB • Υποδοχή μικροφώνου: Υποδοχή 6,3 mm • Μικρόφωνα σε θύρες: Ένα • Υλικό περιβλήματος: πλαστικό • Ύψος: 585 mm • Πλάτος: 235 mm • Βάθος: 215 mm • Χρώμα μαυρο

Περιεχόμενα συσκευασίας • Σύστημα ηχείων • Καλώδιο MicroUSB για φόρτιση • Κουπόνι υπηρεσίας εγγύησης • Εγχειρίδιο χρήσης

ΕΙΣΑΓΩΓΕΑΣ: Defender Technology OÜ, Betooni str 11, 11415, Tallinn, Estonia.

Κατασκευαστής: Chinaowl Co., Ltd. Address: Unit308-309, Building B, Huafeng Financial Harbor, Xin'an 6th Road, Bao'an Dist, Shenzhen, China.

Ατελείωτη διαρκεία ζωής. Η διάρκεια ζωής είναι 2 χρόνια. Ημερομηνία κατασκευής: βλ. Στη συσκευασία. Ο κατασκευαστής διατηρεί το δικαίωμα να αλλάξει τα περιεχόμενα και τις προδιαγραφές του πακέτου που αναφέρονται σε αυτό το εγχειρίδιο. Το πιο πρόσφατο και αναλυτικό εγχειρίδιο λειτουργίας είναι διαθέσιμο στη διεύθυνση www.defender-global.com Κατασκευασμένο στην Κίνα.

HR PRIJENOSNI ZVUČNIK
UPUTSTVO

Deklaracija slaganja

Na funkcioniranje uređaja mogu da utiču statička, električna ili visokofrekventna polja (radio-aparatura, mobilni telefoni, elektrostatička pražnjenja). Ako postaju smetnje, povećite distancju od uređaja, koji izaziva smetnje.

Utilizacija baterije, električne i elektronske opreme

Ovaj znak na robi, baterijama prema robi označava da roba ne može biti utilizirana zajedno sa svakodnevnima otpacima. Ovu robu neophodno dostaviti u kompaniju za skupljanje i utilizaciju električne i elektronske opreme.

Pravila i uslove bezbednog i efikasnog korišćenja robe

Mere predostrožnosti

1. Koristite robu samo u pravu svrhu.
2. Ne demontirati. Ova izrađevina ne sadrži delova, koji podležu samostalnom remontu. Za posluživanje i zamenu pokvarene izrađevine obraćajte se u trgovačku kuću ili u autorizovani servisni centar Defender. Primajući robu, uverite se u njenoj celovitosti a takođe u otsutstvu unutra stvari, koji se slobodno premeštaju.
3. Ne namenjen za decu do 3 godine. Može da sadrži sitna dela.
4. Ne dopuštajte da vlaga pada na izrađevinu ili unutra. Ne opuštajte izrađevinu u tečnost.
5. Ne podvrgavajte izrađevinu vibraciji ili mehaničkom teretu, koji mogu pokvariti robu. Ako roba ima mehaničko oštećenje, garancije se ne izdaju.
6. Ne koristite izrađevinu, ako ona ima vidljivo oštećenje. Ne koristite nesumnjivo pokvarenu izrađevinu.
7. Ne koristite izrađevinu, ako temperatura je više ili niža od toga, što preporučeno u uputstvu za korisnika. Ne koristite izrađevinu, ako postaja kondenzovana vlaga, a takođe u agresivnoj sredini.
8. Ne uzimajte izrađevinu u usta.
9. Ne koristite izrađevinu u industrijskom, medicinskom ili proizvodnom cilju.
10. Ako izrađevina je bila transportirana pri određnoj temperaturi, pre početka ekspluatacije neophodno da roba se zagreje u toplej prostoriji (+16–25 °C) 3 sata.
11. Iskopčavajte uređaj svaki put, kada ne planirate ga koristiti dugo vremena.
12. Ne koristite izrađevinu u toku vođenja prevozna sredstva, ako uređaj odvlači pažnju, a takođe kada isključivanje predviđeno zakonom.

Značajke • Bluetooth 5.0 • Istinski bežični stereo (TWS) - mogućnost spajanja dva odvojena zvučnika u jedan sustav zvučnika 2.0 • LED pozadinsko osvjetljenje • Ugrađeni FM-prijamnik • Ugrađeni MP3 uređaj • Podrška za USB flash pogone i MicroSD kartice • Dodatni AUX ulaz za audio uređaj • Utičnica za mikrofon • Prikladna ručka za lako nošenje uređaja sa sobom • Sustav zvučnika može se instalirati na standardne postolje zvučnika (35 mm.)

Specifikacija • Ukupna izlazna snaga (RMS): 25 W • Shema zvuka: mono • Promjer bas zvučnika: 2 x 8 " • Promjer visokih tonova: 1 x 2.15 " • Vrsta naušnica: bas refleksni tip • Mjesto ulaza za bas refleks: sprijeda • Frekvencijski raspon: 40–20000 Hz • Odnos signala i šuma: 95 dB • Vrijeme rada s jednim punjenjem baterije: 4 sata • Vrijeme punjenja baterije: 4 sata • Opseg rada: 10 m • Napajanje: putem USB-a, 5 V, Li-Ion baterije • Kapacitet baterije: 1800 mA · h • Raspon frekvencije tunera: 87,5–108,0 MHz • Maksimalni podržani kapacitet MicroSD kartice: 64 GB • Maksimalni podržani kapacitet USB bljeskalice: 64 GB • Utičnica za mikrofon: Utičnica od 6,3 mm • Mikrofon u priključnice: 3mm • Materijal kućišta: plastika • Visina: 585 mm • Širina: 235 mm • Dubina: 215 mm • Crna boja

Sastav • Sistem zvučnika • MicroUSB kabel za punjenje • Kupon za garancijsku uslugu • Upute za uporabu

UVOZNIK: Defender Technology OÜ, Betooni str 11, 11415, Tallinn, Estonia.

Proizvođač: Chinaowl Co., Ltd. Address: Unit308-309, Building B, Huafeng Financial Harbor, Xin'an 6th Road, Bao'an Dist, Shenzhen, China.

Neograničen rok trajanja. Životni vijek je 2 godine. Datum proizvodnje: vidi na ambalaži. Proizvođač zadržava pravo promjene sadržaja paketa i specifikacija navedenih u ovom priručniku. Najnoviji i detaljni priručnik za upotrebu dostupan je na www.defender-global.com Proizvedeno u Kini.

HUN HORDOZHATÓ HANGSZÓRÓ
HASZNÁLATI UTASÍTÁS

Megfelelőségi nyilatkozat

Az eszköz (eszközök) működését erős statikus, elektromos vagy nagy frekvenciájú mezők (rádióberendezések, mobiltelefonok, mikrohullámú sütők, elektrosztatikus kisülések) befolyásolhatják. Ha előfordul, próbálja meg növelni az interfeszt okozó eszközök távolságát.

Elemek, elektromos és elektronikus berendezések ártalmatlanítása

A terméken, az elemeken vagy a csomagoláson található ez a jel azt jelzi, hogy a terméket nem lehet háztartási hulladékkal együtt elhelyezni. A megfelelő akkumulátorokat, elektromos és elektronikus berendezéseket gyűjtő és újrafeldolgozó céghez kell szállítani.

A termék biztonságos és hatékony használatának feltételei

Használati óvintézkedések:

1. A terméket csak rendeltetésszerűen használja.
2. Ne szerelje szét. Ez a termék nem tartalmaz olyan alkatrészeket, amelyek önálló javításra jogosultak. A meghibásodott termékek karbantartásának és cseréjének kérdésében forduljon kereskedőhöz vagy a Defender hivatalos szervizközpontjához. A termék átvételénél ellenőrizze, hogy töretlen-e és nincsenek-e szabadon mozgó tárgyak a termék belsejében.
3. Tartsa távol 3 év alatti gyermekektől. Apró alkatrészeket tartalmazhat.
4. Tartsa távol nedvességtől. Soha ne merítse a terméket folyadékokba.
5. Tartsa távol a rezgéstől és a mechanikai igénybevételtől, amely mechanikus károsodást okozhat a termékben. Mechanikai sérülés esetén nem vállalunk garanciát.
6. Ne használja vizuális sérülés esetén. Ne használja, ha a termék nyilvánvaloan hibás.
7. Ne használja a terméket ajánlott hőmérséklet alatti és feletti hőmérsékleten (lásd a kezelési kézikönyvet), páratartalom elpárologtatása mellett, valamint ellenséges környezetben.
8. Ne tegye a szájába.
9. Ne használja a terméket ipari, orvosi vagy gyártási célokra.
10. Abban az esetben, ha a termék szállítása alacsonyabb hőmérsékleten történt, akkor működés előtt a terméket 3 órán belül melegítsen (+ 16–25 ° C vagy 60–77 ° F) kell tartani.
11. Kapcsolja ki a készüléket minden alkalommal, amikor azt nem tervezik hosszabb ideig használni.
12. Ne használja a készüléket járművezetés közben, ha elterelik a figyelmét, és más esetekben, amikor a törvény kötelezi az eszköz kikapcsolására.

Jellemzők • Bluetooth 5.0 • True Wireless Stereo (TWS) - lehetőség két különálló hangszóró párosítására egy 2.0 hangszórórendszerbe • LED háttérvilágítás • Beépített FM-vevő • Beépített MP3 lejátszó • USB flash meghajtók és MicroSD kártya támogatás • Kiegészítő audio-in AUX port • Mikrofon csatlakozó • Kényelmes fogantyú, hogy könnyedén magával vihesse a készüléket • A hangszórórendszer felszerelhető a szokásos hangszórókhoz (35 mm.)

Leírás • Teljes kimenet teljesítmény (RMS): 25 W • Hangrendszer: mono • Basszus hangszóró átmérő: 2 x 8 " • Magas hangszóró átmérő: 1 x 2,15 " • A fülbevalók típusa: basszus reflex típusú • Basszus reflex port hely: első • Frekvenciatartomány: 40–20000 Hz • Jel / zaj arány: 95 dB • Működési idő egy akkumulátor töltéssel: 4 óra • Az akkumulátor töltési ideje: 4 óra • Működési tartomány: 10 m • Tápellátás: USB-n keresztül, 5 V-os, Li-Ion akkumulátorral • Az akkumulátor kapacitása: 1800 mA · h • A tuner frekvenciatartománya: 87,5–108,0 MHz • A MicroSD kártya maximálisan támogatott kapacitása: 64 GB • Az USB flash meghajtók maximálisan támogatott kapacitása: 64 GB • Mikrofon csatlakozó: 6,3 mm-es csatlakozó • Mikrofon a portokban: Egy • Ház anyaga: műanyag • Magasság: 585 mm • Szélesség: 235 mm • Mélység: 215 mm • Fekete szín

Csomag tartalma • Hangszórórendszer • MicroUSB kábel töltéshez • Garanciális szervizszelvény • Használati utasítás

IMPORTÖR: Defender Technology OÜ, Betooni str 11, 11415, Tallinn, Estonia.

Gyártó: Chinaowl Co., Ltd. Address: Unit308-309, Building B, Huafeng Financial Harbor, Xin'an 6th Road, Bao'an Dist, Shenzhen, China.

Korlátlan eltarthatóság. Az élettartam 2 év. Gyártás dátuma: lásd a csomagoláson

A gyártó fenntartja a jogot, hogy megváltoztassa a kézikönyvben feltüntetett csomag tartalmát és specifikációit. A legfrissebb és részletes kezelési kézikönyv a www.defender-global.com címen érhető el Kínában készült.

KAZ ПОРТАТИВТІ ДИНАМИК НҰСҚАУЛЫҚ

Сайкестік декларациясы

Құрылғының (құрылғылардың) жұмыс істеуіне статикалық, электрлік немесе жоғары жиіліктегі өрістер (радиоаппаратура, ұялы телефондар, шағын толқынды пештер, электростатикалық разрядтар) әсер етуі мүмкін. Тыңдаған кезде, кедергі кілтіретін құрылғыдан арақашықтықты арттырыңыз.

Батарея, электрлік және электронды жабдықтарды кадеге жарату

Тауардағы, тауарға арналған батареядағы немесе қаптамадағы бұл belгі, тауарды тұрмыстық қалдықтармен бірге кадеге жаратуға болмайтындығын білдіреді.

Ол батарея, электрлік және электронды жабдықтарды жинау мен кадеге жарату бойынша қоғамаралық жеткізілу тізіміне.

Pravidlá a podmienky bezpečného a účinného použitia výrobku

Тауарды қауіпсіз және тиімді қолдану тәртібі мен шарттары

Сақтық шаралары:

1. Тауарды тек тікелей тағайындалуы бойынша қолданыңыз.
2. Бөлшектемеңіз. Берілген бұйымда өзіңдік жөндеуге жататын бөліктер жоқ. Қызмет көрсету және бұзылған бұйымды ауыстыру сұратады бойынша сатушы-фирманй немесе Defender авторластырылған сервис орталығына хабарласыңыз. Тауарды қабылдауда оның тұтастығына және ішінде өркін орын ауыстыратын заттардың жоқ екеніне көз жеткізіңіз.
3. Ж аасқа дейінгі балаларға арналмаған. Ұсақ бөлшектер болуы мүмкін.
4. Бұйымға және оның ішіне ылғалдың кіруін жібермеңіз. Бұйымды сұйықтарға салмаңыз.
5. Тауардың механикалық, зақымдалуына әкелуі мүмкін, бұйымның сілкіну және механикалық жүктелуін жібермеңіз.
6. Бұйымның көрінетін зақымдалуы кезінде қолданбаңыз. Көрінеу бұзылған құрылғыны қолданбаңыз.
7. Ұсынылатын температурадан төмен немесе жоғары температурада, конденсацияланған ылғалдылық тұнғанда, сондай-ақ агрессивтік ортада қолданбаңыз (пайдаланушы нұсқауын қараңыз).
8. Ауызға салуға болмайды.
9. Бұйымды өнеркәсіптік, медициналық және өндірістік мақсатта қолданбаңыз.
10. Егер тауарды мұқият сақтамаңыз: теріс температурада, дымқыл жерде, пайдалану алдында тауарға жылы бөлмеде (+16–25 °C) 3 сағат көлемінде жылынуға мүмкіндік беру керек.
11. Ұзақ уақыт аралығында қолдану жоспарланған жағдайда, құрылғыны ар жолы сөндіріңіз.
12. Егер құрылғы көңілінді алаңдататын жағдайда, келік құралын жүргізу барысында, сондай-ақ, құрылғыны сендіру заңнам қарастырылған жағдайда қолданбаңыз.

Мақсаты: акустикалық жүйе - дыбыс шығаруға арналған құрылғы

Мүмкіндіктер •Bluetooth 5.0 • True Wireless Stereo (TWS) - екі бөлек динамист бір 2.0 динамик жүйесіне бірқатар мүмкіндігі • Жарықдиодты жарық • Кірістірілген FM қабылдағышы • Кірістірілген MP3 ойнатқышы • USB флэш-дискілерінің және MicroSD карталарын қолдау • Қосымша аудио кіру AUX порты • Мікрофон ұясы • Құрылғыны өзіңізбен оңай алып жүруге ыңғайлы тұтқа • Динамик жүйесін стандартты динамиктер тікелтерде орнатуға болады (35 мм.) • **Техникалық сипаттамалар** • Жалпы шығыс қуаты (RMS): 25 Вт • Дыбыс схемасы: моно • Бас динамиктің диаметрі: 2 х 8 " • Жоғары динамиктің диаметрі: 1 х 2.15 " • Қулақ түрінің түрі: бас рефлексиялы түрі • Бас рефлексиялы порттың орны: алдыңғы • Жиілік диапазоны: 40–20000 Гц • **Шу** мен сигналдың арақатынасы: 95 дБ • Бір батарея зарядының жұмыс уақыты: 4 сағ • Батареяны зарядтау уақыты: 4 сағ • Жұмыс ауқымы: 10 м • Қуат көзі: USB, 5V, Li-Ion батареясы арқылы • Батарея сыйымдылығы: 1800 мА · сағ • Тіңнердің жиілік диапазоны: 87,5–108,0 МГц • MicroSD картасын қолдау көрсетілген максималды: 64 ГБ сыйымдылығы: 64 ГБ • USB флэш-дискілерінің максималды қолдау сыйымдылығы: 64 ГБ • Микрофон ұясы: 6.3 мм ұяшық • Порттардағы микрофон: бір • Корпус материалы: пластик • Биіктігі: 585 мм • Ені: 235 мм • Тереңдігі: 215 мм • Түсі: қара • **Құрамы** • Акустикалық жүйесі • Зарядтауға арналған MicroUSB кабелі • Кеңірдек қысқыш таңғышы • Пайдалану жөніндегі нұсқаулық • Импорттушы: ООО «ТД Компания Дефендер» Адрес: 127055, г. Москва, ул. Сущевская, дом 27, стр. 2, помещение III, комната 3, офис 63.

Өндіруші: Chinaowl Co., Ltd. Address: Unit308-309, Building B, Huafeng Financial Harbor, Xin'an 6th Road, Bao'an Dist. Shenzhen, China.

Шектеусіз сақтау мерзімі. Пайдалану мерзімі - 6 ай. Кепілдік мерзімі - 6 ай. Defender уәкілетті сервистік орталықтары – сілтеме бойынша қараңыз http://kz.defender-global.com/places/buy_list/service Өндірілген күні: қаптамадан қараңыз. Өндіруші осы нұсқаулықта көрсетілген пакеттің мазмұны мен сипаттамаларын өзгерту құқығын сақтайды. Соңғы нұсқаулықты пайдалану жөніндегі нұсқаулық www.defender-global.com сайтында қол жетімді

Қытайда жасалған.

PL PRZENOŚNE GŁOŚNIKI INSTRUKCJA

Deklaracja zgodności

Na działanie urządzenia (urządzeń) mogą mieć wpływ silne pola statyczne, electryczne lub pola o wysokiej częstotliwości (instalacje radiowe, telefony komórkowe, mikrofalówki, wyładowania elektrostatyczne). Wrazie wystąpienia prosimy zwiększyć odległość od urządzeń powodujących zakłócenia.

Utylizacja

Nie wyrzucać urządzenia do ogólnego domowego kosza ś śmieci. Należy je oddać w specjalnym punkcie zbiórki elektrycznego I elektronicznego przeznaczonego do recyklingu. W ten sposób przyczynia się ze sprzedawcą lub odpowiednim urzędem.

Uwagi dotyczące bezpiecznego i skutecznego użytkowania produktu

Ostrzeżenia:

1. Używać produkt zgodnie z przeznaczeniem.
2. Nie rozbierać. Niniejszy produkt nie zawiera części, nadających się do samodzielnej naprawy. W sprawach związanych z obsługą lub wymianą uszkodzonego produktu należy się kontaktować ze sprzedawcą lub z autoryzowanym centrum serwisowym Defender. Przy odbiorze należy się upewnić, iż urządzenie jest jednolite i nie zawiera w środku swobodnie przemieszczających się przedmiotów.
3. Produkt nie jest przeznaczony dla dzieci w wieku poniżej 3 lat, ponieważ może zawierać małe elementy.
4. Nie dopuszczać przedostania się wilgoci na powierzchnię i do środka produktu. Nie zanurzać w wodzie.
5. Nie narażać produktu na wibracje i obciążenia mechaniczne, mogące doprowadzić do uszkodzeń mechanicznych produktu. Gwarancja na produkt nie jest udzielana przy wykryciu uszkodzeń mechanicznych.
6. Nie używać produktu z widocznymi uszkodzeniami. Niedopuszczalne jest rozmyślne użycie urządzenia ewidentnie uszkodzonego.
7. Nie używać w temperaturach wyższych lub niższych od zalecanych (patrz instrukcje obsługi), przy skondensowaniu się pary wodnej oraz w środowisku agresywnym.
8. Nie brać do ust.
9. Nie używać produktu do celów przemysłowych, medycznych lub produkcyjnych
10. Jeżeli produkt był transportowany przez ujemne, przed rozpoczęciem eksploatacji należy pozwolić urządzeniu ogrzać się w ciepłym pomieszczeniu (+16–25°C) w ciągu 3 godzin.
11. Wyłączać urządzenie za każdym razem, gdy planowana jest dłuższa przerwa w korzystaniu.
12. Nie używać urządzenia podczas prowadzenia pojazdu w przypadku, gdy urządzenie rozprasza uwagę, oraz w przypadkach, gdy obowiązek wyłączenia urządzenia jest określony przez prawo.

Funkcje • Bluetooth 5.0 • True Wireless Stereo (TWS) - opcja sparowania dwóch odzielnych głośników w jeden system głośników 2.0 • Podświetlenie diodami • Wbudowany FM-odbiornik • Wbudowany odtwarzacz MP3 • Sloty na USB-pendrive i MicroSD kart • Dodatkowe wejście audio AUX • Złącze do mikrofonu • Poręczny uchwyt • System głośników można zainstalować na standardowym stojaku głośnikowym (35 mm) • **Specyfikacji** • Moc wyjściowa (RMS): 25 W • Schemat dźwiękowy: mono • Średnica głośnika basowego: 2 x 8 " • Średnica głośnika wysokotonowego: 1 x 2.15 " • Rodzaj nauszników: typu bass-reflex • Miejsce na port bass-reflex: przód • Zakres częstotliwości: 40–20000 Hz • Stosunek sygnał/hałas: 95 dB • Czas pracy na jednym ładowaniu akumulatora: 4 godz. • Czas ładowania baterii: 4 godz. • Zasięg działania: 10 m • Zasilanie: USB, 5V, Akumulator litowo-jonowy • pojemność akumulatora: 1800 mA·h • Zakres częstotliwościowy: 87.5–108.0 MHz • Maksymalna obsługiwana pojemność karty MicroSD: 64 GB • Maksymalna obsługiwana pojemność pamięci USB flash: 64 GB • Wejście mikrofonu: 6.3 mm jack • Mikrofon na nagłowiu: jeden • Materiał obudowy: plastik • Wysokość: 585 mm • Szerokość: 235 mm • Głębokość: 215 mm • Kolor: czarny • **Kompletowanie** • System akustyczny • MicroUSB przewód do ładowania • Karta gwarancyjna • Instrukcja

Importer : Defender Technology OÜ, Betooni str 11, 11415, Tallinn, Estonia.

Producent: Chinaowl Co., Ltd. Address: Unit308-309, Building B, Huafeng Financial Harbor, Xin'an 6th Road, Bao'an Dist. Shenzhen, China. Termenul de valabilitate nu este limitat. Durata de utilizare este de 6 ani. Perioada de garanție este de 6 luni. Rețeaua oficială de service a producătorului Defender: http://defender.ru/support/services/ Data producției: pe ambalaj. Producătorul poate modifica conținutul pachetului și caracteristicile tehnice specificate în acest manual. Cea mai recentă și recentă versiune a manualului este disponibilă pe www.defender-global.com Produs în China.

RO SISTEM AUDIO PORTABIL INSTRUCȚIUNILE

Declarație de concordanță

Asupra funcționării aparatului (aparatelor) pot să influențeze câmpurile statice, electrice și cele de frecvență înaltă (aparatura radio, telefoanele celulare, cuptoarele cu microunde, descărcările de curent electric static). În cazul apariției unei distanțe de la aparatul, care cauzează aceste probleme.

Instrucțiuni pentru protecția mediului înconjurator

Din momentul aplicării directivelor europene 2002/96/UE în dreptul național sunt valabile

următoarele: Aparatele electrice și electronice nu pot fi salubrizate cu gunoiul menajer. Consumatorul este obligat conform legii să predea aparatele electrice și electronice la sfârșitul duratei de utilizare la locurile de colectare publice sau înapoi de unde au fost cumpărate. Detaliile sunt reglementate de către legislația țării respective. Simbolul de pe produs, în instrucțiunile de utilizare sau pe ambalaj indică aceste reglementări. Prin reciclarea, revalorificarea materialelor sau alte forme de valorificare a aparatelor scoase din uz aduceți o contribuție importată la protecția mediului nostru înconjurător.

Regulile și condițiile de siguranță și folosire eficientă a produsului

Măsuri de precăutie:

1. Produsul a se folosi numai cu scopul destinației directe.
2. Nu demontați. Acest articol nu conține piese, care pot fi reparate separat. În ceea ce privește deservirea tehnică și shimbarea articolului defect adrsați-vă la vânzătorul autorizat sau la centrul autorizat de deservire tehnică Defender. La primirea produsului convingeți-vă că dânsul este integral și nu există în interiorul dânsului obiecte care se deplasează liber.
3. Nu este destinat copiilor sub 3 ani. Poate conține piese mici.
4. Nu admiteți accesul umidității pe suprafața articolului sau în interiorul dânsului. Nu scufundați articolul în substanțe lichide.
5. Nu supuneți articolul la vibrațiile și la șocurile mecanice, care sunt capabile să aducă la deteriorarea mecanică a produsului. În cazul existenței deteriorărilor mecanice, produsului nu se acordă nici un fel de garanții.
6. Nu folosiți articolul în cazul prezenței deteriorărilor vizibile. Nu folosiți intenționat aparatul știind despre faptul că este deteriorat.
7. A nu se folosi la temperaturi mai reduse sau mai înalte de cele recomandate (vezi manualul de utilizare), în cazul apariției umezelii condensate, și de asemenea în medii agresive.
8. A nu se introduce în gură.
9. A nu se folosi articolul în scopuri industriale, medicinale sau de producție.
10. În cazul, în care transportarea produsului a fost efectuată la temperaturi negative, înainte de a începe exploatarea trebuie trebuie acordată posibilitatea produsului de a se încălzi la temperatura încăperii (+16–25°C) în deablungul de 3 ore.
11. Deconectați aparatul de fiecare dată, când nu planificați să I-l folosiți o perioadă mai îndelungată de timp.
12. Nu folosiți aparatul în timpul conducerii mijlocului de transport, în cazul în care, aparatul distrage atenția, și de asemenea în acele cazuri, când deconectarea aparatului este prevăzută de legislație.

Particularitățile • Bluetooth 5.0 • True Wireless Stereo (TWS) - posibilitatea de a asocia doua difuzoare separate pentru un sistem de difuzoare 2.0 • Iluminarea cu LED-uri • Receptor FM incorporat • MP3-player integrat • Compatibilitate cu stick-uri USB și carduri memorie MicroSD • Intrare audio suplimentară AUX • Jack pentru microfon • Mâner de transport convenabil • Sistemul de difuzoare poate fi instalat pe suporturi de difuzoare standard (35 mm) • **Specificațiile tehnice** • Putere totală de ieșire (RMS): 25 W • Schema sonoră: mono • Diametrul difuzorului de frecvență joasă: 2 x 8 " • Diametrul difuzorului de frecvență înaltă: 1 x 2.15 " • Tipul căștilor: tip bass reflex • Locul portului bass reflex: față • Diapazonul frecvențelor: 40–20000 Hz • Proporția semnal/zgomot: 95 dB • Durata de viață a bateriei: 4 ore • Timp de încărcare a bateriei: 4 ore • Distanța de acțiune: 10 m • Alimentare: 5V de la conexiunea USB, Acumulator litiu-ion • Capacitatea acumulatorului: 1800 mA·h • Diapazonul frecvențelor radio: 87.5–108.0 MHz • Suport capacitate maximă cardurl de memorie microSD: 64 GB • Capacitatea maximă de memoria a USB-uluI: 64 GB • Mufă microfon: 6,3 -mm jack • Numărul de intrări de microfon: Unu • Materialul corpului: plastic • Înălțime: 585 mm • Lățime: 235 mm • Adâncime: 215 mm • Culoare: negru **Set** • Sistemul audio • Cablul de alimentare Micro-USB • Bon de garanție • Instrucțiunile

Importatorul: Defender Technology OÜ, Betooni str 11, 11415, Tallinn, Estonia.

Producător: Chinaowl Co., Ltd. Address: Unit308-309, Building B, Huafeng Financial Harbor, Xin'an 6th Road, Bao'an Dist. Shenzhen, China. Termenul de valabilitate nu este limitat. Durata de utilizare este de 6 ani. Perioada de garanție este de 6 luni. Rețeaua oficială de service a producătorului Defender: http://defender.ru/support/services/ Data producției: în ambalaj. Producătorul poate modifica conținutul pachetului și caracteristicile tehnice specificate în acest manual. Cea mai recentă și recentă versiune a manualului este disponibilă pe www.defender-global.com Produs în China.

RU ПОРТАТИВНАЯ КОЛОНКА ИНСТРУКЦИЯ

Декларация соответствия

На функционирование устройства (устройств) могут повлиять статические, электрические или высокочастотные поля (радиоаппаратура, мобильные телефоны, микроволновые печи, электростатические разряды). В случае возникновения увеличьте расстояние от устройства, вызывающего помехи.

Утилизация батареек, электрического и электронного оборудования

Этот знак на товаре, батарейках к товару или на упаковке означает, что товар не может быть утилизирован вместе с бытовыми отходами. Он должен быть доставлен в компанию по сбору и утилизации батарейки, электрическое и электронное оборудование.

Правила и условия безопасного и эффективного использования товара

Меры предосторожности:

1. Использовать товар только по прямому назначению.
2. Не разбирать. Данное изделие не содержит частей, подлежащих самостоятельному ремонту. По вопросам обслуживания и замены продукта следует обращаться к фирме-продавцу или в авторизованный сервисный центр Defender. При приеме товара убедитесь в его целостности и отсутствии внутри свободно перемещающихся предметов.
3. Не предназначен для детей до 3-х лет. Может содержать мелкие детали.
4. Не допускать попадания влаги на изделие и внутрь его. Не опускать изделие в жидкости.
5. Не подвергать изделие вибрациям и механическим нагрузкам, способным привести к механическим повреждениям товара. В случае наличия механических повреждений никаких гарантий на товар не дается.
6. Не использовать при видимых повреждениях изделия. Не пользоваться заведомо неисправным устройством.
7. Не использовать при температурах ниже или выше рекомендуемых (см. инструкцию пользователя), при возникновении конденсируемой влажности, а также в агрессивной среде.
8. Не брать в рот.
9. Не использовать изделие в промышленных, медицинских или производственных целях.
10. В случае, если транспортировка товара осуществлялась при отрицательных температурах, перед началом эксплуатации нужно дать товару согреться в теплом помещении (+16-25 °C) в течение 3 часов.
11. Выключать устройство каждый раз, когда не планируется использовать его в течение длительного периода времени.
12. Не использовать устройство при вождении транспортного средства в случае, если устройство отвлекает внимание, а также в тех случаях, когда отключение устройства предусмотрено законом.

Назначение: акустическая система — устройство для воспроизведения звука.

Особенности • Bluetooth 5.0 • True Wireless Stereo (TWS) — возможность сопряжения двух отдельных колонок по Bluetooth в акустическую 2.0 систему • Светодиодная подсветка • Встроенный FM-приемник • Встроенный MP3-плеер • Поддержка USB-накопителей и MicroSD-карт • Дополнительный AUX-аудиовход • Разъем для микрофона • Удобная ручка для переноски • Акустическая система имеет возможность установки на стандартные стойки для акустических систем (35 мм.) • **Характеристики** • Суммарная выходная мощность (RMS): 25 Вт • Звуковая схема: моно • Диаметр НЧ динамика: 2 x 8 " • Диаметр ВЧ динамика: 1 x 2.15 " • Акустическое оформление: фазоинверторного типа • Расположение порта фазоинвертора: фронт • Диапазон частот: 40–20000 Гц • Соотношение сигнал/шум: 95 дБ • Время работы от аккумулятора: 4 час • Время зарядки аккумулятора: 4 час • Дальность действия: 10 м • Питание от USB, 5 В, Li-Ion аккумулятор • Емкость аккумулятора: 1800 мА·ч • Радиочастотный диапазон: 87,5–108,0 МГц • Максимальный поддерживаемый объем карты памяти MicroSD: 64 Гб • Максимальный поддерживаемый объем памяти USB-флеш-накопителя: 64 Гб • Вход для микрофона: 6,3 мм джек • Количество микрофонных входов: Один • Материал корпуса: пластик • Высота: 585 мм • Ширина: 235 мм • Глубина: 215 мм • Цвет: чёрный • **Комплектация** • Акустическая система • кабель для зарядки Micro-USB • Гарантийный талон • Инструкция

Импортер в РФ: ООО «ТД Компания Дефендер» Адрес: 127055, г. Москва, ул. Сущевская, дом 27, стр. 2, помещение III, комната 3, офис 63. Изготовитель: Чайнаоул Ко. Лтд. Адрес: Юнит308-309, Билдинг Б, Хуафэй Файнэншл Харбор, Сэ-Ан 6 Роад, Баоань Дист. Шэньжэнь, Китай. Срок годности не ограничен. Срок службы - 6 мес. Гарантийный срок - 6 мес. "Сертификат соответствия № ТС RU C-CN.АЛ14.В.10524 ОРГАН СЕРТИФИКАЦИИ продукции Общество с ограниченной ответственностью ""НОВЫЕ ТЕХНОЛОГИИ"" СООТВЕТСТВУЕТ ТРЕБОВАНИЯМ Технического регламента Таможенного союза ТР ТС 004/2011 ""О безопасности низковольтного оборудования"" Технического регламента Таможенного союза ТР ТС 020/2011 ""Электромагнитная совместимость технических средств"" Дата действия с 04.11.2011 по 01.11.2018 Срок службы 7 лет. Список авторизованных сервисных центров доступен на сайте Defender: http://defender.ru/support/services/ Дата производства: см. на упаковке. Производитель оставляет за собой право изменения комплектации и технических характеристик, указанных в этой инструкции. Последняя и полная версия инструкции доступна на сайте www.defender-global.com Сделано в Китае.

SLV PRENOSNI ZVOČNIK NAVODILA ZA UPORABO

Izjava o skladnosti

Na delovanje naprave (naprav) lahko vplivajo močna statična, električna ali visokofrekvenčna polja (radijske napeljave, mobilni telefoni, mikrovalovne pečice, elektrostatični razelektritve) / Če se zgodi, priporočamo povečati oddaljenost od naprav, ki povzročajo vmesnik.

Odstranjevanje baterij, električne in elektronske opreme

Ta znak na izdelku, njegovih baterijah ali embalaži pomeni, da izdelka ni mogoče odvreči skupaj z gospodinjskimi odpadki. Dostaviti ga je treba ustreznemu podjetju za zbiranje in recikliranje električnih in elektronskih naprav.

Pogoji varne in učinkovite uporabe izdelka

Previdnostni ukrepi:

1. Izdelek uporabljajte samo za predvideni namen.
2. Ne razstavljajte. Ta izdelek ne vsebuje delov, ki so upravičeni do samozadostnega popravila. Glede vprašanja vzdrževanja in zamenjave okvarjenega izdelka se obrnite na prodajalca ali pooblaščeni servisni center družbe Defender. Med prejemom izdelka se prepričajte, da je neprekinjen in da v njem ni prosto premikajočih se predmetov.
3. Hranite ločeno od otrok, mlajših od 3 let. Lahko vsebuje majhne dele.
4. Hranite ločeno od vlage. Izdelka nikoli ne potapljajte v tekočine.
5. Pazite, da ni vibracij in mehanskih napetosti, ki lahko povzročijo mehanske poškodbe izdelka. V primeru mehanskih poškodb garancija ni dana.
6. Ne uporabljajte v primeru vidnih poškodb. Ne uporabljajte, če je izdelek očitno pokvarjen.
7. Izdelka ne uporabljajte pri temperaturah pod in nad priporočenimi temperaturami (glejte navodila za uporabo), v pogojih izhlapevanja vlage in v sovražnem okolju.
8. Ne dajajte v usta.
9. Izdelka ne uporabljajte v industrijske, medicinske ali proizvodne namene.
10. Če je bila pošiljka izdelka opravljena pri temperaturah pod ničlo, je treba izdelek pred uporabo v treh urah hraniti na toplem (+16-25 °C) 3 ure.
11. Naravno izklopite vsakič, ko je ne nameravate uporabljati dlje časa.
12. Naprave ne uporabljajte med vožnjo vozila, če je nanj preusmerjena pozornost, in v drugih primerih, ko vas zakon obvezuje, da napravo izklopite.

Lastnosti • Bluetooth 5.0 • True Wireless Stereo (TWS) - možnost združitve dveh ločenih zvočnikov v en sistem zvočnikov 2.0 • LED osvetlitev • Vgrajen FM-sprejemnik • Vgrajen MP3 predvajalnik • Podpora za USB-pogone in kartice MicroSD • Dodatna vrata AUX za avdio vhod • Priključek za mikrofon • Priročen ročaj, s katerim lahko naravno enostavno vzamete s seboj • Zvočniški sistem lahko namestite na obstoječa stojala za zvočnike (35 mm.)

Specifikacija • Skupna izhodna moč (RMS): 25 W • Zvočna shema: mono • Premer nizkotonskega zvočnika: 2 x 8 " • Visoki premer zvočnika: 1 x 2,15 " • Vrsta ušes: bas refleksni tip • Bas priključek za bas refleks: sprednja • Frekvenčno območje: 40–20000 Hz • Razmerje signal / šum: 95 dB • Čas delovanja z enim polnjenjem baterije: 4 ure • Čas polnjenja baterije: 4 ure • Območje delovanja: 10 m • Napajanje: prek USB, 5V, Li-Ion baterije • Kapaciteta baterije: 1800 mA · h • Frekvenčno območje sprejemnika: 87,5–108,0 MHz • Največja podprta zmogljivost kartice MicroSD: 64 GB • Največja podprta zmogljivost bliskovnih pogonov USB: 64 GB • Vhod za mikrofon: 6,3 mm priključek • Mikrofon v vratih: en • Material ohišja: umetna masa • Višina: 585 mm • Širina: 235 mm • Globina: 215 mm • Barva: črna

Vsebina paketa • Zvočniški sistem • Kabel MicroUSB za polnjenje • Kupon za garancijsko storitev • Navodila za uporabo

UVOZNIK: Defender Technology OÜ, Betooni str 11, 11415, Tallinn, Estonia.

Proizvajalec: Chinaowl Co., Ltd. Address: Unit308-309, Building B, Huafeng Financial Harbor, Xin'an 6th Road, Bao'an Dist, Shenzhen, China.

Neomejen rok uporabnosti. Življenjska doba je 2 leti. Datum izdelave: glej na embalaži Proizvajalec si pridržuje pravico do spremembe vsebine embalaže in specifikacij, navedenih v tem priročniku. Najnovejši in podrobnejši priročnik za uporabo je na voljo na www.defender-global.com Izdelano na Kitajskem.

SVK PRENOSNÉ REPRODUKTOROVÉ SYSTÉMY INŠTRUKCIE

Vyhlásenie o zhode

Na fungovanie prístroja môžu vplývať statické, elektrické alebo vysokofrekvenčné polia (rádio aparatúra, mobilné telefóny, mikrovlnné rúry, elektrostatický výboj). V prípade vyskytnutia interferencií vzdiale prístroj od prístroja, ktorý vyvoláva poruchy.Not om miljöskydd

Utilizovanie batérií, elektrických a elektronických prístrojov

Tento znak na výrobku, batériách pre výrobok alebo na balení označuje že sa výrobok nemôže utilizovať spolu s domácim odpadom. Tento musí byť odovzdaný v podniku, ktorý sa zaoberá zberom a utilizovaním batérií, elektrických a elektronických prístrojov.

Pravidlá a podmienky bezpečného a účinného použitia výrobku

Bezpečnostné opatrenia:

1. Výrobok používať výlučne podľa účelu.
2. Nerozoberajte. Tento výrobok neobsahuje časti, ktoré si môžete sami opraviť. V súvislosti s opravovaním a výmenou nefunkčného výrobku obráťte sa na firmu-predajcu alebo na oprávnené servisné centrum Defender. Pri preberaní výrobku zistite jeho ucelenosť a nepritomnosť voľne posúvacích častí v ňom.
3. Nie je určené pre deti do 3 rokov. Môže obsahovať drobné časti.
4. Nedovoliť aby vlhkosť vnikla do výrobku. Nenechávať výrobok v tekutine.
5. Nevyložit výrobok vibráciám a mechanickým zaťažiam, ktoré by mohli vyvolať mechanické poškodenia výrobku. V prípade existencie mechanických poškodení pre výrobok nie sú žiadne záruky.
6. Nepoužívať ak výrobok má zjavné poškodenia. Nepoužívať výrobok ak je jasné že je pokazený.
7. Nepoužívať pri teplotách nižších alebo vyšších od uvedených (viď Návod na použitie), v prípade vytváranía kondenzovanej vlhkosti, ani v agresívnom prostredí.
8. Neklásť do úst.
9. Nepoužívať výrobok pre priemyselné, zdravotnícke alebo výrobné účely.
10. V prípade že je výrobok prevážaný pri teplote nižšej od nuly, pred použitím ho treba nechať voľne zohriať v teplej miestnosti (+16-25 °C) v trvani 3 hodiny.
11. Výrobok treba vypnúť v prípadoch keď sa nebude používať dlhší čas.
12. Nepoužívať výrobok počas jazdy motorových vozidlom a v prípadoch keď to priťahuje pozornosť vodičov, tiež v prípadoch keď je vypájanie výrobku určené podľa zákona.

Osobitosti • Bluetooth 5.0 • True Wireless Stereo (TWS) - schopnosť spárovať dva samostatné reproduktory cez Bluetooth do systému reproduktorov 2.0 • Led osvetlenie • Vstavané FM rádio • Vstavaný mp3-prehrávač • Podpora USB-diskov a pamäťových kariet MicroSD • Pomocný AUX- audio vstup • Konektor pre mikrofón • Pohodlná rukoväť na prenášanie • Reproduktorový systém je možné inštalovať na štandardné stojany pre reproduktory (35 mm) • **Technické charakteristiky** • Celkový vystupný výkon (RMS): 25 W • Zvuková schéma: mono • Priemer NF reproduktora: 2 x 8 " • Priemer VF reproduktora: 1 x 2.15 " • Typ náušníkov: typ bass reflex • Bass reflex port miesto: vpredu • Frekvenčné pásmo: 40–20000 Hz • Vyváženosť signál/šum: 95 dB • Životnosť batérie: 4 kusov • Doba nabíjania batérie: 4 kusov • Dosah: 10 m • Pripojenie: od USB, 5 B , Li-Ion akumulátor • Kapacita akumulátora: 1800 mA • Rozsah rádiových frekvencií: 87.5–108.0 MHz • Maximálne podporované pamäťové karty microSD: 64 GB • Maximálny objem pamäti USB-kľúče, ktorý sa podporuje: 64 GB • Vstup na mikrofón: 6.3-mm zvukový jack • Počet vstupov mikrofónu: Jeden • Látka telesa: plast • Výška: 585 mm • Šírka: 235 mm • Hĺbka: 215 mm • Farba: čierny • **Komplektácia** • Reproduktorový systém • nabíjací Micro-USB kábel • Záručný list • Inštrukcie

Dovozca: Defender Technology OÜ, Betoonri str 11, 11415, Tallinn, Estonia.
Výrobca: Chinaowl Co., Ltd. Address: Unit308-309, Building B, Huafeng Financial Harbor, Xin'an 6th Road, Bao'an Dist, Shenzhen, China.
Čas použiteľnosti je neobmedzený. Životnosť — 2 roky. Dátum výroby: viď na obale
Výrobca si vyhradzuje právo zmeniť konfiguráciu a technické vlastnosti uvedené v tomto pokyne.
Najnovšia a plná verzia pokynov je k dispozícii na webovej stránke www.defender-global.com
Vyrobeno v Číne.

SWE PORTABELT HÖGTALARE BRUKSANVISNING

Försäkran om överensstämmelse

Anordnings funktion kan påverkas av statiska, elektriska eller högfrekventa fält (radioutrustning, mobiltelefoner, mikrovågor, elektrostatiska urladdningar). Om störningar uppstår, öka avståndet från anordningen som orsakar störningar.

Not om miljöskydd

Efter implementeringen av EU direktiv 2002/96/EU i den nationella lagstiftningen, gäller följande: Elekriska och elektroniska apparater får inte avyttras med hushållsavfall. Konsumenter är skyldiga att återlämna elektriska och elektroniska apparater vid slutet av dess livslängd till, för detta ändamål, offentliga uppsamlingsplatser. Detaljer för detta definieras via den nationella lagstiftningen i respektive land. Denna symbol på produkten, instruktionsmanualen eller på förpackningen indikerar att produkten innefattas av denna bestämmelse. Genom återvinning och återanvändning av material bidrar du till att skydda miljön och din omgivning.

Regler och villkor för säker och effektiv användning av produkten

Säkerhetsåtgärder:

1. Använd produkten enbart för avsett ändamål.
2. Ta inte isär produkten. Den innehåller inga delar, som man själv kan reparera. För underhåll och utbyte av en defekt produkt kontakta vänligen företaget-återförsäljaren eller ett auktoriserat Defender servicecenter. När du tar emot produkten, kontrollera dess integritet och attdet inte finns fritt rörliga objekt inuti.
3. Produkten är ej lämplig för barn under 3 år. Den kan innehålla små detaljer.
4. Låt ingen fukt komma på och in i produkten. Sänk inte ner produkten i vätskor.
5. Utsätt inte produkten för vibrationer och mekaniska påfrestningar som kan leda till mekaniska skador på produkten. Ingen garanti ges för produkter som fått mekaniska skador.
6. Använd inte produkten om den har synliga skador. Använd inte en uppenbart defekt produkt.
7. Använd inte produkten vid temperaturer under eller över de rekommenderade värdena (se användarhandboken), vid kondenserad fukt och i aggressiva miljöer.
8. Ta inte i munnen.
9. Använd inte produkten i industriella och medicinska ändamål.
10. Om produkten har transporterats vid låga temperaturer, låt den värmas upp i ett varmt rum (+16-25 ° C) under 3 timmar.
11. Stäng av anordningen varje gång, om du inte tänker använda den under en lång tid.
12. Använd inte anordningen medan du kör, om anordningen är störande, liksom i de fall då anordningen ska stängas av enligt lagen.

Särdrag • Bluetooth 5.0 • True Wireless Stereo (TWS) - en möjlighet att para ihop två separata högtalare till ett 2.0-högtalarsystem via Bluetooth • LED-lampor • Inbyggd FM-radio • Inbyggd MP3-spelare • Stödjer USB-enheter och MicroSD-kort • Extra AUX ingång • Mikrofonuttaget • Bekvämt bärhandtag • Högtalarsystemet kan installeras på standardhögtalarstativ (35 mm)

Tekniska egenskaper • Total uteffekt (RMS): 25 W • Ljudschema: mono • Basshögtalardiameter: 2 x 8 " • Diskanthögtalardiameter: 1 x 2.15 " • Typ av öronkåpor: basreflextyp • Basplats reflexport: fram • Frekvensomfång: 40–20000 Hz • Signal/brus-förhållande: 95 dB • Användningstid med en laddning: 4 t • Batteriets laddningstid: 4 t • Överföringsavstånd: 10 m • Strömförsörjning: från USB, 5 V, Li-Ion batteri • batteikapacitet: 1800 mA • Radiofrekvens: 87.5–108.0 MHz • Den maximala stöd minne för microSD minneskort: 64 GB • Den maximal stöd kapacitet av USB-minne flash-enhet: 64 GB • Mikrofon ingång: 6.3 mm jack • Antal mikrofoningångar: Ett • Höljets material: plast • Höjd: 585 mm • Bredd: 235 mm • Djup: 215 mm • Färg: svart

Utrustning • Högtalarsystem • laddningskabel Micro-USB • Garantisedel • Bruksanvisning

Importör: Defender Technology OÜ, Betoonri str 11, 11415, Tallinn, Estonia.
Tillverkare: Chinaowl Co., Ltd. Address: Unit308-309, Building B, Huafeng Financial Harbor, Xin'an 6th Road, Bao'an Dist, Shenzhen, China.
Obegränsad hållbarhet. Livstid — 2 år. Tillverkningsdatum: se förpackningen. Tillverkaren förbehåller sig rätten att ändra uppsättningen och tekniska specifikationerna som anges i denna bruksanvisning.
Den senaste och fullständiga versionen av bruksanvisningen finns på www.defender-global.com
Tillverkad i Kina.

UKR ПОРТАТИВНА АКУСТИЧНА СИСТЕМА ІНСТРУКЦІЯ

Декларація відповідності

На функціонування пристрою (пристроїв) можуть впливати статичні, електричні або високочастотні поля (радіоапаратура, мобільні телефони, мікрохвильові печі, електростатичні розряди, тощо). У випадку виникнення такого впливу збільшите відстань від його джерела.

Утилізація батарейок, електричного і електронного устаткування

Ця позначка на виробі, батарейках до виробу або упаковці позначає, що виріб не можна утилізувати з побутовими відходами. Він повинен бути доставлений в місце по збору та утилізації батарейок, електричного та електронного устаткування.

Правила та умови безпечного та ефективного використання товару

Запобіжні засоби:

1. Використовувати товар тільки за прямим призначенням
2. Не розбирати. Даний пристрій не містить частин, що підлягають самостійному ремонту. Щодо обслуговування та заміни несправного виробу звертайтеся до фірми-продавця або в авторизований сервісний центр Defender. Під час приймання товару впевніться в його цілісності та відсутності всередині предметів, що вільно переміщуються
3. Не передбачений для дітей віком до 3-х років. Може містити дрібні деталі
4. Запобігайте попадання вологи на виріб або всередину виробу. Не занурюйте виріб в рідину
5. Запобігайте впливу на виріб вібрації та механічних навантажень, що можуть привести до ушкодження виробу. Гарантія не надається на виріб, що має механічні пошкодження.
6. Не користуйтеся виробом, якщо він пошкоджений.
7. Не використовувати при температурі вище або нижче тої, що рекомендується в інструкції користувача, при виникненні конденсованої вологи, а також в агресивному середовищі
8. Не брати до рота
9. Не використовувати виріб за промисловим, медичним або виробничим призначенням
10. Якщо виріб транспортувався при температурі нижче 0 °C, то перед початком експлуатації потрібно витримати виріб при температурі не нижче +16 °C протягом 3-х годин.
11. Вимикайте пристрій кожного разу, якщо планується не використовувати його протягом довготривалого періоду
12. Не використовуйте пристрій під час управління транспортним засобом, якщо це відволікає увагу, а також у випадках, коли відключення пристрою передбачене законодавством.

Призначення: акустична система - пристрій для відтворення звуку.

Особливості • Bluetooth 5.0 • True Wireless Stereo (TWS) - можливість сполучення двох окремих колонок по Bluetooth в акустичну 2.0 систему • Світлодіодне підсвічування • Вбудований FM-приймач • Вбудований MP3-плеєр • Підтримка USB-накопичувачів і MicroSD-карт • Додатковий AUX аудіовхід • Роз'єм для мікрофона • Зручна ручка для переношення • Акустична система має можливість встановлення на стандартні стійки для акустичних систем (35 мм.) • **Технічні характеристики** • Сумарна вихідна потужність (RMS): 25 Вт • Звукова схема: моно • Діаметр НЧ динаміка: 2 x 8 " • Діаметр ВЧ динаміка: 1 x 2.15 " • Тип навушників: тип басорефлексу • Місце порту басового рефлексу: спереду • Діапазон частот: 40–20000 Гц • Співвідношення сигнал / шум: 95 дБ • Час роботи від акумулятора: 4 год. • Час заряджання акумулятора: 4 год. • Дальність дії: 10 м • Живлення: від USB, 5 В, Li-Ion акумулятор • Ємність акумулятора: 1800 мА•ч • Радіочастотний діапазон: 87.5–108.0 МГц • Максимальний підтримуваний об'єм карти пам'яті microSD: 64 ГБ • Максимально підтримуваний об'єм пам'яті USB-флеш-накопичувача: 64 ГБ • Вхід для мікрофону: 6,3-мм джек • Кількість мікрофонних входів: Один • Матеріал корпусу: пластик • Висота: 585 мм • Ширина: 235 мм • Глибина: 215 мм • Колір: чорний • **Комплектація** • Акустична система • кабель для зарядки micro-USB • Гарантійний талон • Інструкція

Імпортер в Україні та ТОВ «Виробниче Підприємство "Промислові Системи»,
адреса: вул. Кирилівська, 40А, м. Київ, 04080, Україна
Виробник: Чайнаоул Ко. Лтд. Адреса: Юніт308-309, Білдінг Б, Хуафен Файненшл Харбор, Сіньань 6-я Роад, Баоань Дістр, Шенжень, Китай.
Термін придатності необмежений. Термін служби - 6 місяців. Гарантійний термін - 6 місяців. Перелік авторизованих сервісних центрів дивіться на сайті Defender: http://ua.defender-global.com/places/buy_list/service
Дата виробництва: див. на упаковці. Виробник залишає за собою право зміни комплектації і технічних характеристик, зазначених в цій інструкції. Остання та повна версія інструкції доступна на сайті www.defender-global.com Зроблено в Китаї.

UZB PORTATIV KARNAY YO'RIQNOMA

Muvofiqlik deklaratsiyasi

Qurilma (qurilmalar) ishlashiga statik, elektrik yoki yuqorichastotali maydon (radioapparatura, mobil telefonlar, mikrotO'lqinli pechlar, elektrostatik razryadlar) ta'sir etishi mumkin. Shovqinlar yuzaga kelganda buni yazaga keltiruvchi qurilmadan masofani kattalashtiring.

Batareyka, elektrik va elektron uskunalarni utilizatsiya qilish

Mahsulotdagi, mahsulot ichida bo'lgan batareykadagi yoki qadoqdagi ushbu belgi mahsulot maishiy chiqindilar bilan birgalikda utilizatsiya qilinmasligini bildiradi. U batareyka, elektr va elektron uskunalarni yig'ish va utilizatsiyasi bilan shug'ullanuvchi kompaniyaga yetkazilishi lozim

Oldini olish choralari:

1. Mahsulotni o'zini maqsadida ishlatilsin
2. Qismlarga bo'linmasin. Mazkur buyum mustaqil ta'mirlanishi mumkin bo'lgan qismlarga ega emas. Xizmat ko'rsatish va nosoz buyumni almashtirish masalasida firma-sotuvchi yoki Defender xizmat ko'rsatish markaziga murojaat etilsin. Mahsulotni qabul qilishda uning butunligi va ichida erkin harakatlanadigan buyumlar yo'qligiga ishonch hosil qiling.
3. 3 yoshgacha bo'lgan bolalarga mo'ljallanmagan. Mayda buyumlarga ega bo'lishi mumkin.
4. Buyumga va uning ichiga namlikni kirishiga yo'l qo'yilmasin. Suyuqlik ichiga buyum tushirilmasin
5. Buyumni mexanik shikastlanishga olib keladigan vibratsiya va mexanik zo'riqishlarga yo'l qo'yilmasin. Mexanik shikastlanishlar yuzaga kelganda mahsulotga hech qanday kafolat berilmaydi
6. Buyumda ko'rinuvchi shikastlanishlar yuzaga kelganda ishlatilmasin. Oldindan ma'lum bo'lgan nosoz qurilmadan foydalanilmasin.
7. Kondensatsiyalangan namlik, xamda salbiy muhit yuzaga kelganda tavsiya etilgan haroratdan past yoki yuqori darajada ishlatilmasin.
8. Og'iz bo'shlig'iga olinmasin.
9. Buyumni sanoat, tibbiyot yoki ishlab chiqarish maqsadida ishlatilmasin.
10. Agar mahsulotni tashilishi manfiy haroratda olib borilgan bo'lsa, u holda mahsulotni ishlatishdan avval uni iliq binoda (+16-25 °C) 3 soat davomida isitish kerak.
11. Qurilmani ancha vaqtga ishlatilmasligi rejalashtirilayotganda, uni o'chirib qo'yish lozim.
12. Agar qurilma transport vositasini boshqarishda diqqatni chalg'itsa, xamda qonunchilik tomonidan o'chirish ko'zda tutilgan bo'lsa undan foydalanilmasin.

Xususiyatlari • Bluetooth 5.0 • Haqiqiy simsiz stereo (TWS) - ikkita alohida karnayni bitta 2.0 karnay tizimiga qo'shish imkoniyati • LED yoritgichi • O'rnatilgan FM-qabul qilgich • Ichki MP3 pleer • USB flesh-disklari va MicroSD-kartani qo'llab-quvvatlash • Qo'shimcha audio-in AUX porti • Mikrofon uyasi • Qurilmani osongina olib ketishingiz uchun qulay tutqich • Karnay tizimi standart karnay stendlariga o'rnatilishi mumkin (35 mm.)

Texnik xususiyatlari • Umumiy chiqish quvvati (RMS): 25 Vt • Ovoz sxemasi: mono • Bosh dinamikning diametri: 2 x 8 " • Uch karnay karnay diametri: 1 x 2,15 " • Quloqchinlar turi: bosh refleks turi • Bass refleks portining joyi: old tomon • Chastota diapazoni: 40-20000 Hz • Signal va shovqin nisbati: 95 dB • Batareyaning bitta zaryadida ishlash muddati: 4 soat • Batareyani zaryad qilish vaqti: 4 soat • Faoliyat doirasi: 10 m • Elektr ta'minoti: USB, 5V, Li-Ion batareyasi orqali • Batareya quvvati: 1800 mA · soat • Tuner chastotasi diapazoni: 87,5–108,0 MGts • MicroSD kartaning qo'llab-quvvatlanadigan maksimal hajmi: 64 GB • USB flesh-disklarning maksimal quvvat hajmi: 64 GB • Mikrofon uyasi: 6,3 mm raz'em • Portlardagi mikrofon: Bittasi • Uy-joy materiallari: plastmassa • Balandligi: 585 mm • Kengligi: 235 mm • Chuqurlik: 215 mm • Rang: qora

Tarkibi • Akustik tizimi • Zaryadlash uchun MicroUSB kabeli • Kafolat xizmati kuponi • Foydalanish bo'yicha qo'llanma

Ishlab chiqaruvchi: Chinaowl Co., Ltd. Address: Unit308-309, Building B, Huafeng Financial Harbor, Xin'an 6th Road, Bao'an Dist, Shenzhen, China.
Cheksiz saqlash muddati. Xizmat muddati 6 oy. Kafolat muddati - 6 oy. Ishlab chiqarich sanasi: qadoq qutiga qaralsin. Ishlab chiqaruvchi ushbu qo'llanmada ko'rsatilgan paket tarkibini va texnik xususiyatlarini o'zgartirish huquqiga ega. Eng so'nggi va batafsil qo'llanma bilan www.defender-global.com saytida tanishishingiz mumkin
Xitoyda ishlab chiqarilgan.