defender

TRIFLES MAKE PERFECTION

Operation manual

Wired mouse

Alpha MB-507
Classic MB-230
Cyber MB-560L
Datum MS-980
Delta MM-523
Expansion MB-753
Ezone GM-036
Flash MB-600L
Guide MB-751
Hit MB-550
Hit MB-601
Host MB-982
Icon MB-057
MM-340
Nolana GM-044
Omega MB-522
Optimum MB-160
Patch MS-759
Trace MB-989
Ultra Classic MB-280
Ultra Gloss MB-490

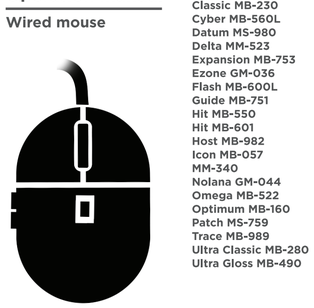

RoHS CE ЕАС

1

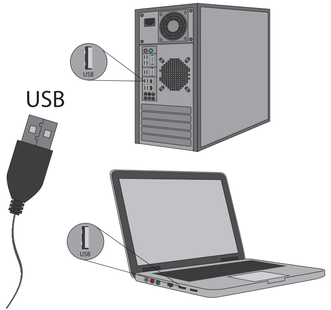

2

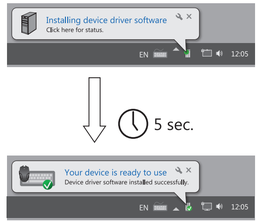

4

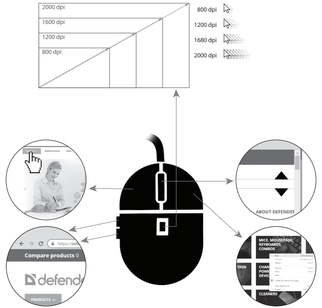

ARM	AZE	BEL	CZ	DE
Կախկլաս մկնիկի սիդեղիգ	Siçan mod-elindan asılı olaraq	У залежнасці ад мадэлі мышы	V závislosti na modelu myši	Abhängig vom Mausmodell
EN	ES	EST	FI	GEO
Depending on the mouse model	Dependiendo del modelo de ratón	Sõltuvalt hiire mudelist	Hiiren mallista riippuen	მაუსის მოდელზე ამოკიდებული
GRE	HR / SR	HUN	KAZ	PL
Ανάλογα με το μοντέλο του ποντικιού	Ovisno o model-u miša	Az egér modell-jétől függően	Тінтуір моделінде байланысты	W zależności od modelu myszy
RO	RU	SLV	SVK	SWE
În funcție de modelul mouse-ului	Зависит от модели мыши	Odvisno od modela miške	Podľa modelu myši	Beroende på musmodellen
UKR	UZB			
Залежно від моделі миші	Sichqoncha modeliga qarab			

ARM ՀԱՐԱՅԻՆ ՄԿՆԿԻ ԳՈՐԾԱՐԿԱՅԻ ՁԵՌՆԱՐԿ

Հանձնարարություններ օգտագործման համար. Սարքի նասրքերի թարգրությունն անց կացրոլ են սարքից ոչեղ սուարիկ, էլեկտրական կամ բարձր հաճախականության ալյուրոց ծառայությունների ազդանշանների միջադիրների գնալաբանների, էլեկտրասառարակի պատանեմուների / եթե տեղի է ունենում, վիրահեղ սիեռների, վիրեղեալ պատճառող սարքերոց

Սարքերի, էլեկտրական և էլեկտրոնային սարքավորումների վերաբերյալ միջոցառում

Սարքերի, էլեկտրոնային կամ մարտքի վրա նշված գրեր է տալիս, որ սարքերը հնարավոր չէ տեղադրել նեղքաղաքի թափոնների հետ միասին: Այն պետք է առանձին հանձնարարական մարտկոցների, էլեկտրական և էլեկտրոնային սարքավորումների հանքաքարն և միասնական մեքենաների:

Սարքերի անվտանգ և արդյունավետ օգտագործման պայմանները

Մեծ ուշադրություն դարձրեք հետևյալին վիրահեղ.

1. Սարքերը օգտագործեք միայն իր նպատակային նպատակների համար:
2. մի սարքեմիսարք ներ սարքերը չի պատրաստվում մասնագիտացված հանձնարարական իրավունք հանձնելուն իրի պարտականությունները և միասնական հարցի վիրաբերյալ գիտեք գիտեն կամ հարցական ունի սարքերի սարքերի մեջ սարքերի ստանալուց հարցերը, որ սարքերի մեջ սարքերի մեջ սարքերի ստանալուն ունեն:
3. Մեծ սարքերի ցանցի երեխաներից հարաբերությունները ունեն ինչպես սարքերի:
4. Մեծ սարքերի ինչպես սարքերի հարաբերությունները ունեն ինչպես սարքերի:
5. Մեծ սարքերի ինչպես սարքերի հարաբերությունները ունեն ինչպես սարքերի:
6. Մեծ սարքերի ինչպես սարքերի հարաբերությունները ունեն ինչպես սարքերի:
7. Մեծ սարքերի ինչպես սարքերի հարաբերությունները ունեն ինչպես սարքերի:
8. Մեծ սարքերի ինչպես սարքերի հարաբերությունները ունեն ինչպես սարքերի:
9. Մեծ սարքերի ինչպես սարքերի հարաբերությունները ունեն ինչպես սարքերի:
10. Մեծ սարքերի ինչպես սարքերի հարաբերությունները ունեն ինչպես սարքերի:
11. Մեծ սարքերի ինչպես սարքերի հարաբերությունները ունեն ինչպես սարքերի:
12. Մեծ սարքերի ինչպես սարքերի հարաբերությունները ունեն ինչպես սարքերի:

Կրանակոդություն. Մեր սարքերի հանձնարարված սարքերում, որը նախատեսված է մեծերի ցուցադրվ կառավարելու հանար հանձնարարի էլեկտրական բաղադրամասերի և հանձնարարի տարբեր բաղադրամասերի տարբեր հանար: Սարքերի բնութագրերը և առանձնահատկությունները կարող է գալիս ցանցանդիտման գիծ և Defender-global.com կայքում: ԼԻՄՈՒՏՆԵՐ ՍՊԸ-ՈՒ Ներուսաա Դեթուարդ-Գլաբալ, 127030 г. Մոսկվա, տպ.Ի. պրոստրանական ոպրտ Ներքսան յա Շոսսեյան, д. 27, строение 2, этаж 3, помещение III, комната 3, офис 63. Արտադրող: China Electronics Shenzhen Company. Address: 35/F, Block A, Electronics Science & Technology Building, Shennan Zhonglu, Shenzhen, China. Սեռանմանական պատնեսի ժամանակ: Ծառայության ժամկետը – 6 ամիս. Երաշխիքային ժամկետը — 6 ամիս. Արտադրության ժամկետը տես ծանոթագիր գիծ: Արտադրողը պահպանում է տոպ-ծեռնարկում նշված ծանոթագիր պատասխանատվությունն և բոլորագրերը ներդնում իրավունքը: Գործողության վիրջին և մանրամասն ծեռնարկը հասանելի է www.defender-global.com կայքում: Արտադրանքն է: Պիտանելիություն.

ՏԵՂԵԿԱՏՎՈՒԹՅՈՒՆ ՀԱՎԱՔԱԳՐՈՒՄ ՀԵՌԱԽՈՍԵԼ ԶԵՌՔԻՆ.

1. Էլեկտրական մասնաբաժնի սարքավորումները սահմանվածում է: սարքորոշ սարքերը կամ գործարան սանակոցիր:
2. Էլեկտրական կատրոնի վիրաբերյալ:
3. Մեծ մեքենաներ էլեկտրական:
4. Էլեկտրական կապասարքերի կրոպատ սահարքան մեքենաներ սարքերի սարքերի ամրոցակամության հարմարանքը, սարքերի սարքերի ամրոցակամության հարմարանքը, հարմարանքի սարքերի:
5. Տեղադրեք սարքերի սարքերի սարքերի հանար նախատեսված սարքերոց օգտագործեք է սանձարական նպատակով:
6. Մասնաբաժնի որ սարքերի էլ էլ էլ

BEL ПРАВАДНАЯ МЫШ
ІНСТРУКЦЫЯ

Дэкларацыя адпаведнасці
На функцыянаванне прылады (прылад) могуць паўплываць статычныя, электрычныя або высокачастотныя палі (радыёапаратура, мабільныя тэлефоны, мікрахвалевыя печы, электрастатычныя разрады). У выпадку ўзнікнення павялічце адлегласць ад прылады, якая выклікае перашкоды.

Утылізацыя батарэек, электрычнага і электроннага абсталявання
Гэты знак на тавары, батарэйках да тавару або на ўпакоўцы азначае, што тавар не можа быць утылізаваны разам з бытавымі адкідамі. Ён павінен быць дастаўлены ў кампанію па зборы і ўтылізацыі батарэек, электрычнага і электроннага абсталявання.

Правілы і ўмовы бяспечнага і эфектыўнага выкарыстання тавару
Меры засцярогі:
1. Выкарыстоўваць тавар толькі па прамым прызначэнні.
2. Не разбіраць. Дадзены выраб не змяшчае частак, якія падлягаюць самастойнаму рамонту. Па пытаннях абслугоўвання і замены няспраўнага выраба звяртайцеся да фірмы-прадаўца або ў аўтарызаваны сервісны цэнтр Defender. Пры прыёме тавару пераканайцеся ў яго цэласнасці і адсутнасці ўнутры прадметаў, якія свабодна перамяшчаюцца.
3. Не прызначаны для дзяцей да 3-х гадоў. Можа змяшчаць дробныя дэталі.
4. Не дапушчаць пападання вільгаці на выраб і ўнутр яго. Не апускаць выраб у вадкасці.
5. Не падвяргаць выраб вібрацыям і механічным нагрузкам, здольным прывесці да механічных пашкоджанняў тавару. У выпадку наяўнасці механічных пашкоджанняў ніякіх гарантый на тавар не даецца.
6. Не выкарыстоўваць пры бачных пашкоджаннях вырабу. Не карыстацца заведама няспраўнай прыладай.
7. Не выкарыстоўваць пры тэмпературах ніжэй або вышэй рэкамендуемых (гл. інструкцыю карыстальніка), пры ўзнікненні вільгаці, якая кандэнсуецца, а таксама ў агрэсіўным асяроддзі.
8. Не браць у рот.
9. Не выкарыстоўваць выраб у прамысловых, медыцынскіх або вытворчых мэтах.
10. У выпадку, калі транспарціроўка тавару ажыццяўлялася пры адмоўных тэмпературах, перад пачаткам эксплуатацыі трэба даць тавару сагрэцца ў цёплым памяшканні (+16-25 °C) на працягу 3 гадзін.
11. Выключаць прыладу кожны раз, калі не плануецца выкарыстоўваць яе на працягу доўгага перыяду часу.
12. Не выкарыстоўваць прыладу пры кіраванні транспартным сродкам у выпадку, калі прылада адцягвае ўвагу, а таксама ў тых выпадках, калі адключэнне прылады прадугледжана законам.

Прызначэнне: каардынатная прылада ўводу, прызначаная для кіравання курсорам у межах экрана камп'ютара і аддачы розных каманд камп'ютару
Тэхнічныя характарыстыкі і характарыстыкі прадукту можна знайсці на ўпакоўцы і на defender-global.com. Імпарцёр: ООО «ТД Компания Дефендер» Адрес: 127030 г. Москва, вн.тер.г. муниципальный округ Тверской, ул. Сущёвская, д. 27, строение 2, этаж 3, помещение III, комната 3, офис 63. Вытворца: China Electronics Shenzhen Company. Address: 35/F, Block A, Electronics Science & Technology Building, Shennan Zhonglu, Shenzhen, China. Неабмежаваны тэрмін прыдатнасці.
Тэрмін службы - 6 месяцаў. Гарантыйны тэрмін - 6 месяцаў. Дата вытворчасці: гл. на ўпакоўцы.
Вытворца захоўвае права на змяненне змесціва ўпакоўкі і спецыфікацый, указаных у гэтым кіраўніцтве. Апошняе і падрабязнае кіраўніцтва па эксплуатацыі размешчана на сайце www.defender-global.com. Зроблена ў Кітаі.

Гарантыйнае абслугоўванне не ажыццяўляецца ў наступных сітуацыях:
1. Заканчэнне тэрміну гарантыі (гарантыйны тэрмін разлічваецца з даты продажу канчатковаму карыстальніку).
2. Няправільнае запаўненне гарантыйнага талона.
3. Няправільнае падключэнне да электрасеткі.
4. Парушэнне бяспекі гарантыйных пломбаў, фіксацыя стыкоўных вузлоў корпуса; наяўнасць элементаў адтуліны на знешняй і ўнутранай частках вырабы.
5. Калі выраб, прызначанае для бытавога выкарыстання, выкарыстоўвалася ў прафесійных мэтах.
6. Пашкоджанні, выкліканыя пранікненнем у прадукт старонніх прадметаў, рэчываў, вадкасцей ці насякомых.
7. Шкода ў выніку парушэння нармальнай працы сеткі харчавання - 220 В +/- 10%. (акрамя аўтаматычных рэгулятараў напружання)
8. Калі прадукт адкрыў і адрамантаваў неўпаўнаважаны для гэтага дылер.
9. Няправільная праца альбо неасцярожнае абыходжанне.
10. Пашкоджанне вырабу з-за стыхійных бедстваў.
11. Наяўнасць элементаў, якія паказваюць на механічныя пашкоджанні (падзенне, удар).
12. Адключэнне падлучаных прылад іншых вытворцаў.

CNR ŽIČNI MIŠ
UPUTSTVO

Deklaracija slaganja. Na funkcioniranje uređaja mogu da utiču statička, električna ili visokofrekventna polja (radio-aparatura, mobilni telefoni, elektrostatička pražnjenja). Ako postaju smetnje, povećite distanciju od uređaja, koji izaziva smetnje.

Utilizacija baterije, električne i elektronske opreme. Ovaj znak na robi, baterijama prema robi označava da roba ne može biti utilizirana zajedno sa svakodnevnima otpacima. Ovu robu neophodno dostaviti u kompaniju za skupljanje i utilizaciju električne i elektronske opreme.

Pravila i uslove bezbednog i efikasnog korišćenja robe. Mere predostrožnosti
1. Koristite robu samo u pravu svrhu.
2. Ne demontirati. Ova izrađevina ne sadrži delova, koji podležu samostalnom remontu.
Za posluživanje i zamenu pokvarene izrađevine obraćajte se u trgovačku kuću ili u autorizovani servisni centar Defender. Primajući robu, uverite se u njenoj celovitosti a takođe u otsutstvu unutra stvari, koji se slobodno premeštaju.
3. Ne namenjen za decu do 3 godine. Može da sadrži sitna dela.
4. Ne dopuštajte da vlaga pada na izrađevinu ili unutra. Ne opuštajte izrađevinu u tečnost.
5. Ne podvrgavajte izrađevinu vibraciji ili mehaničkom teretu, koji mogu pokvariti robu. Ako roba ima mehaničko oštećenje, garancije se ne izdaju.
6. Ne koristite izrađevinu, ako ona ima vidljivo oštećenje. Ne koristite nesumnjivo pokvarenu izrađevinu.
7. Ne koristite izrađevinu, ako temperatura je viša ili niža od toga, što preporučeno u uputstvu za korisnika. Ne koristite izrađevinu, ako postaja kondenzovana vlaga, a takođe u agresivnoj sredini.
8. Ne uzimajte izrađevinu u usta.
9. Ne koristite izrađevinu u industrijskom, medicinskom ili proizvodnom cilju.
10. Ako izrađevina je bila transportirana pri odrečnoj temperaturi, pre početka eksploatacije neophodno da roba se zagreje u toploj prostoriji (+16-25 °C) 3 sata.
11. Iskopčavajte uređaj svaki put, kada ne planirate ga koristiti dugo vremena.
12. Ne koristite izrađevinu u toku vođenja prevozna sredstva, ako uređaj odvlači pažnju, a takođe kada isključivanje predviđeno zakonom.

Specifikacije i značajke proizvoda mogu se naći na pakiranju i na defender-global.com
UVOZNIK: Defender Technology OÜ, Betooni str 11, 11415, Tallinn, Estonia. Proizvođač: China Electronics Shenzhen Company. Address: 35/F, Block A, Electronics Science & Technology Building, Shennan Zhonglu, Shenzhen, China.
Neograničen rok trajanja. Životni vijek je 2 godine.
Datum proizvodnje: vidi na ambalaži. Proizvođač zadržava pravo promjene sadržaja paketa i specifikacija navedenih u ovom priručniku. Najnoviji i detaljni priručnik za upotrebu dostupan je na www.defender-global.com
Proizvedeno u Kini.

Garancijska usluga ne vrši se u sljedećim situacijama:
1. Istek jamstvenog razdoblja (jamstveno razdoblje podmiruje se od datuma prodaje krajnjem korisniku).
2. Neispravno popunjavanje jamstvene kartice.
3. Neispravan priključak na električnu mrežu.
4. Kršenje sigurnosti jamstvenih brtvi, pričvršćivanje spojeva kućišta; prisutnost elemenata otvora na vanjskim i unutarnjim dijelovima proizvoda.
5. Ako je proizvod namijenjen za kućanstvo korišten u profesionalne svrhe.
6. Šteta uslijed prodora stranih predmeta, tvari, tekućina ili insekata unutar proizvoda.
7. Šteta uslijed kršenja normalnog rada opskrbne mreže - 220V +/- 10%. (osim automatskih regulatora napona)
8. Ako je proizvod otvorila i popravila neovlaštena osoba za to od strane trgovca.
9. Neispravan rad ili neoprezno rukovanje.
10. Šteta na proizvodu zbog prirodnih katastrofa.
11. Prisutnost elemenata koji ukazuju na mehanička oštećenja (pad, udarac).
12. Invalidnost povezanih uređaja drugih proizvođača.

CZ KABELOVÁ MYŠ
NÁVOD NA POUŽITÍ

Prohlášení o shodě. Statické, elektrické nebo vysokofrekvenční pole (rádiová zařízení, mobilní telefony, mikrovlnné trouby, elektrostatické výboje) mohou ovlivnit fungování tohoto zařízení. V případě rušení zvyšte vzdálenost od zařízení způsobujícího rušení.

Ochrana životního prostředí. Evropská směrnice 2002/96/EG a 2006/66/EU ustanovujete následující: Elektrická a elektronická zařízení stejně jako baterie nepatří do domovního odpadu. Spotřebitel se zavazuje odevzdat všechna zařízení a baterie po uplynutí jejich životnosti do příslušných sběren. Podrobnosti stanoví zákon příslušné země. Symbol na produktu, návod k obsluze nebo balení na toto poukazuje. Recyklací a jinými způsoby zužitkování přispíváte k ochraně životního prostředí.

Podmínky pro bezpečné a účinné použití výrobku
Bezpečnostní opatření:
1. Používejte výrobek pouze k stanovenému účelu použití.
2. Nerozebírejte. Tento výrobek neobsahuje žádné součásti, které byste mohli opravovat. Pro údržbu a výměnu vadného výrobku obraťte se na společnost prodejce nebo na autorizované servisní středisko Defender. Když produkt přebíráte, zkontrolujte, zda je celistvý a zda uvnitř nejsou volně se pohybující objekty. 3. Není vhodné pro děti do 3 let. Tento výrobek může obsahovat malé součásti.
4. Ne dopouštějte zásahu vláhy na výrobek a dovnitř. Neponořujte výrobek do kapalin.
5. Nevystavujte výrobek vibracím a mechanickému zatížení, které by mohly způsobit mechanické poškození výrobku. V případě mechanického poškození na výrobek se nevztahuje žádná záruka.
6. V případě viditelných poškození tento výrobek nepoužívejte. Nepoužívejte zjevně vadný výrobek.
7. Nepoužívejte při teplotách nad nebo pod doporučenou teplotou (viz Návod k použití), při vzniku kondenzované vlhkosti a v agresivním prostředí. 8. Neberte ústy.
9. Nepoužívejte výrobek pro průmyslové, lékařské a výrobní účely.
10. Pokud se přeprava zboží provádí při nízkých teplotách, před použitím nechte zboží ohřát v teplé místnosti (+ 16-25 °C) po dobu 3 hodin.
11. Vypněte výrobek pokaždé, když neplánujete jej použít pro delší dobu.
12. Nepoužívejte výrobek při řízení vozidla, pokud výrobek je rušivý, a v případech, když vypnutí zařízení je stanoveno zákonem.

Specifikace a funkce produktu jsou uvedeny na obalu a na webových stránkách defender-global.com. Dovozce: Defender Technology OÜ, Betooni str 11, 11415, Tallinn, Estonia.Výrobce: China Electronics Shenzhen Company. Address: 35/F, Block A, Electronics Science & Technology Building, Shennan Zhonglu, Shenzhen, China. Doba použitelnosti neomezená. Životnost — 2 roky. Datum výroby: viz obal. Výrobce si vyhrazuje právo na změnu konfigurace a technických charakteristik uvedených v této příručce. Nejnovější a úplná verze příručky je k dispozici na www.defender-global.com. Vyrovbeno v Číně.

Záruční servis se neprovádí v následujících situacích:
1. Uplynutí záruční doby (záruční doba se vypořádává ode dne prodeje konečnému uživateli).
2. Nesprávné vyplnění záručního listu.
3. Nesprávné připojení k elektrické síti.
4. Porušení bezpečnosti záručních těsnění, upevnění spojovacích sestav skříně; přítomnost prvků otevírání na vnějších a vnitřních částech výrobku.
5. Pokud byl produkt určený pro použití v domácnosti používán pro profesionální účely.
6. Poškození v důsledku vniknutí cizích předmětů, látek, kapalin nebo hmyzu dovnitř produktu.
7. Poškození v důsledku porušení normální práce napájecí sítě - 220 V +/- 10%. (kromě automatických regulátorů napětí)
8. Pokud byl produkt otevřen a opraven neoprávněnou osobou prodejcem.
9. Nesprávná obsluha nebo neopatrné zacházení.
10. Poškození produktu v důsledku přírodních katastrof.
11. Přítomnost prvků indikujících mechanické poškození (pád, náraz).
12. Invalidita připojených zařízení jiných výrobců.

DE KABELGEBUNDENE MAUS
ANLEITUNG

Konformität. Unter Einwirkung von starken statischen, elektrischen oder hochfrequenten Feldern (Funkanlagen, Mobiltelefone, Mikrowellen-Entladungen) kann es zu Funktionsbeeinträchtigungen des Gerätes (der Geräte) kommen. Versuchen Sie in diesem Fall, die Dstanz zu den störenden Geräten zu vergrößern.

Entsorgung. Dieses Gerät nicht im unsortierten Hausmüll entsorgen. An einer ausgewiesenen Sammelstelle für Elektro- und Elektronik-Altgeräte entsorgen. Dadurch tragen Sie zum Schutz der Ressourcen und der Umwelt bei. Für weitere Information wenden Sie sich bitte an Ihren Händler oder die örtlichen Behörden.

Regeln und Bedingungen für sichere und effektive Nutzung der Ware:
Vorsichtsmaßnahmen:
1. Die Ware nur bestimmungsgemäß nutzen.
2. Nicht zerlegen. Dieses Erzeugnis enthält keine Bestandteile, die selbständig repariert werden können. Wegen der Wartung und Austausch des fehlerhaften Erzeugnisses wenden Sie sich an den Verkäufer oder das autorisierte Service-Zentrum von Defender. Bei Entgegennahme der Ware überzeugen Sie sich bitte, dass die Ware unversehrt ist und sich keine frei beweglichen Teile im Inneren vorhanden sind.
3. Vor Kindern bis 3 Jahre fernhalten. Das Erzeugnis kann kleine Teile enthalten.
4. Das Eindringen von Feuchte auf das Erzeugnis und in das Innere vermeiden. Das Erzeugnis nicht in die Flüssigkeit tauchen lassen.
5. Das Erzeugnis nicht den Vibrationen bzw. mechanischen Belastungen aussetzen, die die mechanischen Schäden verursachen können. Bei mechanischen Schäden wird keine Garantie übernommen.
6. Bei sichtbaren Schäden nicht nutzen. Das wissentlich nicht intakte Erzeugnis nicht nutzen.
7. Nicht unter bzw. über den angegebenen Temperaturen (s. hierfür Gebrauchsanweisung), sowie bei Bildung von Kondensat und in aggressiven Medien nutzen.
8. Nicht in den Mund nehmen.
9. Die Waren nicht für gewerbliche, medizinische oder betriebliche Zwecke nutzen.
10. Bei Transport der Ware unter den Minustemperaturen, die Ware vor Inbetriebnahme im warmen Raum (+16-25 °C) ca. 3 Stunden erwärmen lassen.
11. Das Gerät jedes Mal abschalten, wenn sein dauernder Betrieb nicht geplant ist.
12. Das Gerät nicht beim Fahren eines Fahrzeuges nutzen, soweit es die Aufmerksamkeit ablenkt sowie in den gesetzlich vorgesehenen Fällen.

Produktspezifikationen und Merkmale finden Sie auf der Verpackung und auf defender-global.com
Importeur: Defender Technology OÜ, Betooni str 11, 11415, Tallinn, Estonia. Hersteller: China Electronics Shenzhen Company. Address: 35/F, Block A, Electronics Science & Technology Building, Shennan Zhonglu, Shenzhen, China.
Unbefristete Nutzungsdauer. Lebensdauer — 2 Jahre.
Herstellungsdatum: siehe die Verpackung. Der Hersteller behält sich das Recht vor, die Änderungen an der Ausstattung und technischen Daten in dieser Anleitung vorzunehmen. Die aktuelle und vollständige Version der Anleitung finden Sie auf der Webseite www.defender-global.com
Hergestellt in China.

Der Garantieservice wird in folgenden Situationen nicht ausgeführt:
1. Ablauf der Garantiezeit (Garantiezeit wird ab dem Verkaufsdatum an den Endverbraucher abgerechnet).
2. Falsches Ausfüllen der Garantiekarte. 3. Falscher Stecker in das Stromnetz.
4. Verletzung der Sicherheit von Garantiedichtungen, Befestigung der Verbindungsbaugruppen des Gehäuses; Vorhandensein von Öffnungselementen an äußeren und inneren Teilen des Produkts.
5. Wenn das für den Hausgebrauch bestimmte Produkt für berufliche Zwecke verwendet wurde.
6. Schäden durch Eindringen von Fremdkörpern, Substanzen, Flüssigkeiten oder Insekten in das Produkt.
7. Schäden aufgrund eines Verstoßes gegen die normale Arbeit des Versorgungsnetzes - 220 V +/- 10% (außer bei automatischen Spannungsreglern)
8. Wenn das Produkt von einer vom Händler nicht autorisierten Person geöffnet und repariert wurde.
9. Falscher Betrieb oder unachtsame Handhabung.
10. Schäden am Produkt durch Naturkatastrophen.
11. Vorhandensein von Elementen, die auf mechanische Schäden hinweisen (Sturz, Treffer).
12. Behinderung angeschlossener Geräte anderer Hersteller.

EN WIRED MOUSE
OPERATION MANUAL

Declaration of Conformity. Operation of device (devices) may be affected by strong static, electrical or high-frequency fields (radio installations, mobile telephones, microwaves, electrostatic discharges)/ If occurs, Try increasing the distance from the devices causing the interface.

Disposal of batteries, electrical and electronic equipment. This sign on the product, its batteries or package indicates that the product cannot be disposed together with domestic waste. It should be delivered to an appropriate batteries, electrical and electronic equipment collecting and recycling company.

Terms and conditions of safe and efficient use of the product. Usage precautions:
1. Use the product for its intended purpose only.
2. Do not disassemble. This product does not contain parts that are entitled to self-sufficient repair. On the question of maintenance and replacement of a failed item apply to a dealer or Defender authorized service center. While receiving the product make sure that it is unbroken and there are no freely moving objects inside the product.
3. Keep away from children under the age of 3. May contain small parts.
4. Keep away from humidity. Never immerse the product in liquids.
5. Keep away from vibrations and mechanical stresses, which can cause mechanical damaging of the product. In case of mechanical damage no warranties are provided.
6. Do not use in the presence of visual damage. Do not use when the product is obviously defective.
7. Do not use the product at temperatures below and above recommended temperatures (see the operation manual), under the conditions of humidity evaporation, as well as in hostile environment.
8. Do not put into the mouth.
9. Do not use the product for industrial, medical or manufacturing purposes.
10. In case when shipment of the product was conducted in subzero temperatures, then before operating, the product should be kept in a warm placement (+16-25°C or 60-77°F) within 3 hours.
11. Turn off the device each time, when it is not planned to use it for extended period of time.
12. Do not use the device while driving the vehicle, if it is diverted attention, and in other cases when the law obliges you to turn off the device.

Product specifications and features can be found on the packaging and on defender-global.com
IMPORTER: Defender Technology OÜ, Betooni str 11, 11415, Tallinn, Estonia.
Manufacturer: China Electronics Shenzhen Company. Address: 35/F, Block A, Electronics Science & Technology Building, Shennan Zhonglu, Shenzhen, China.
Unlimited shelf life. Service life is 2 years. Date of manufacture: see on the package
Manufacturer keeps the right to change package contents and specifications indicated in this manual. The latest and detailed operation manual is available at www.defender-global.com
Made in China.

Warranty service is not effected in the following situations:
1. Expiration of the warranty period (warranty period is settled from the date of sale to the end user).
2. Incorrect filling in of the warranty card.
3. Incorrect plug in to power grid.
4. Breach to safety of guarantee seals, fixing joint assemblies of the case; presence of elements of opening on outside and inside parts of the product.
5. If the product designed for household use was used for professional purposes.
6. Damage due to penetration of foreign objects, substances, liquids or insects inside the product.
7. Damage due to breach to normal work of supply network – 220V +/- 10%. (except of automatic voltage regulators)
8. If the product was opened and repaired by a person unauthorized for that by the dealer.
9. Incorrect operation or careless handling.
10. Damage to the product due to natural disasters.
11. Presence of elements indicating mechanical damage (fall, hit).
12. Disability of connected devices of other producers.

ES RATÓN CON CABLE
INSTRUCCIÓN

Declaración de conformidad. El funcionamiento del dispositivo (dispositivos) puede verse afectado por estática fuertes, campos eléctricos o de alta frecuencia (instalaciones de radio, teléfonos móviles, microondas, descargas electrostáticas). Si esto ocurre, intente aumentar la distancia de los dispositivos que causan la interferencia.

Eliminación. No deseche este aparato como residuo doméstico convencional. Devuélvalo a un punto de recogida de reciclado de piezas eléctricas y electrónicas WEEE. Con ello ayudará a preservar los recursos naturales y a proteger el medio ambiente. Contactar con su vendedor o las autoridades locales para obtener más información.

Reglas y condiciones del uso seguro y eficaz del producto. Medidas de precaución:
1. Utilice el producto como es debido directamente.
2. No despiece el producto. El producto no contiene piezas que se puedan reparar de forma independiente. En lo que se refiere al mantenimiento y sustitución del artículo defectuoso póngase en contacto con la empresa vendedora o con el servicio de asistencia técnica autorizado Defender. Al aceptar el producto asegúrese de su integridad y de que dentro no haya objetos que se muevan con facilidad .
3. No está destinado para el uso de los niños menores de 3 años. Puede contener piezas pequeñas.
4. Evite que la humedad pase sobre el producto y dentro de él. No ponga el producto en líquidos.
5. No someta el producto a vibraciones ni a cargas mecánicas que puedan causar lesiones mecánicas del artículo. En el caso de que haya lesiones mecánicas no se ofrecerá ninguna garantía para el producto.
6. No use el producto si tiene defectos visibles. No use dispositivos obviamente defectuosos.
7. No use el producto a temperaturas más bajas ni más altas que las recomendadas (ver el manual del usuario), así como en casos de humedad condensada y en el medio agresivo.
8. No ponga el producto en la boca.
9. No utilice el producto para fines industriales, médicos o productivos.
10. En el caso de que el transporte del producto se haya efectuado a temperaturas bajo cero, antes de empezar a explotar el producto deje que éste se caliente en un local caluroso (+16-25 °C) durante 3 horas.
11. Apague el dispositivo cada vez que no planea utilizarlo durante un largo período de tiempo.
12. No utilice el dispositivo mientras conduzca un vehículo si el dispositivo desvía su atención, así como en los casos en que la desconexión del dispositivo está prevista por la ley.

Las especificaciones y características del producto se pueden encontrar en el empaque y en defender-global.com. IMPORTADOR: Defender Technology OÜ, Betooni str 11, 11415, Tallinn, Estonia. Fabricante: China Electronics Shenzhen Company. Address: 35/F, Block A, Electronics Science & Technology Building, Shennan Zhonglu, Shenzhen, China. Vida útil ilimitada. La vida útil es de 2 años.
Fecha de fabricación: ver el embalaje. El fabricante se reserva el derecho de cambiar el contenido del paquete y las especificaciones indicadas en este manual. El manual de funcionamiento más reciente y detallado está disponible en www.defender-global.com. Fabricado en China.

El servicio de garantía no se efectúa en las siguientes situaciones:
1. Vencimiento del período de garantía (el período de garantía se liquida a partir de la fecha de venta al usuario final).
2. Relleno incorrecto de la tarjeta de garantía.
3. Enchufe incorrecto a la red eléctrica.
4. Incumplimiento de la seguridad de los precintos de garantía, fijando conjuntos de unión del cuerpo; presencia de elementos de apertura en el exterior e interior del producto.
5. Si el producto diseñado para uso doméstico se utilizó con fines profesionales.
6. Daños debidos a la penetración de objetos, sustancias, líquidos o insectos extraños en el interior del producto.
7. Daños por incumplimiento del funcionamiento normal de la red de suministro - 220V +/- 10%. (excepto reguladores de voltaje automáticos)
8. Si el producto fue abierto y reparado por una persona no autorizada para ello por el distribuidor.
9. Funcionamiento incorrecto o manipulación descuidada.
10. Daños al producto debido a desastres naturales.
11. Presencia de elementos indicativos de daño mecánico (caída, golpe).
12. Incapacidad de dispositivos conectados de otros productores.

EST JUHTMEGA HIIR
INSTRUKTSIOON

Vastavusdeklaratsioon. Staatilised, elektri- või kõrgsagedusväljad (raadioseadmed, mobiiltelefonid, mikrolaineahjud, elektrostaatilised laengud) võivad mõjutada seadme (seadmete) funktsioneerimist. Häirete korral suurendada kaugus seadmest mis põhjustab häireid.

Akude, elektri- ja elektroonikaseadmete taastumine. See sümbol tootel, toote patareitel või pakendil tähendab, et toodet ei tohi taastuda koos olmejäätmetega. Teda tuleb tarnida patereite, elektri- ja elektroonikaseadmete kogumise ja taastumise ettevõtesse.

Toodet ohutu ja efektiivse kasutamise tingimused. Ettevaatusabinõud:
1. Kasutage toodet üksnes sellel ettenähtud eesmärgil.
2. Ärge lammutage. See toode ei sisalda sobivaid iseseisvale remondile osi. Hoolduse ja defektse toote asendamise puhul, palun võtke ühendust ettevõtte-edasimüüjaga või autoriseeritud Defender teeninduskeskusega. Toote kätte saamisel, kontrollige tema terviklus ja selles vabalt liikuvate objektide puudumine.
3. Ei sobi alla 3-aastastele. Võib sisaldada väikseid osi.
4. Ära laske niiskust toote sisse. Ärge raputage toote vedelikku.
5. Ärge jätke toodet vibratsioonile ja mehaanilise pingele, mis võib põhjustada toote mehaanilised vigastused. Toote mehaaniliste kahjustuste korral jääb toode ilma garantiita.
6. Ärge kasutage toodet nähtavate kahjustuste puhul. Ärge kasutage defektne seadet.
7. Ärge kasutage üle või alla soovitatava temperatuuril (vt. Kasutusjuhend), kondenseerunud niiskuse ja agressiivse keskkonna puhul.
8. Ärge võtke suhu.
9. Ärge kasutage toodet tööstuse, meditsiini või tootmise eesmärgil.
10. Kui toote transporteerimine toimus madalal temperatuuril, enne toodet kasutamist tuleb seda soojendama soojas ruumis (+ 16-25°C) 3 tundi jooksul.
11. Lülitage seade välja iga kord, kui seda ei kasutatakse pikkal ajal.
12. Ärge kasutage seadet sõiduki juhtimisel, juhul kui seade häirib tähelepanu, ja juhul, kui seadme väljalülitus on seadusega ettenähtud.

Toote spetsifikatsioonid ja funktsioonid leiate pakendilt ja saidilt defender-global.com
IMPORTIJA: Defender Technology OÜ, Betooni str 11, 11415, Tallinn, Estonia.
Tootja: China Electronics Shenzhen Company. Address: 35/F, Block A, Electronics Science & Technology Building, Shennan Zhonglu, Shenzhen, China. Piiramatu säilivusaeg. Kasutusaeg on 2 aastat. Tootmise kuupäev: vaata pakendilt. Tootjal on õigus muuta käesolevas juhendis toodud pakendi sisu ja spetsifikatsioone. Uusim ja üksikasjalik kasutusjuhend on saadaval aadressil www.defender-global.com Tehtud Hiinas.

Garantiiteenust ei osutata järgmistes olukordades:
1. Garantiiperioodi aegumine (garantiiaeg arvestatakse lõpptarbijale müümise kuupäevast).
2. Garantiikaardi vale täitmine.
3. Vale pistik vooluvõrku.
4. Garantiihüljeste ohutuse rikkumine, korpuse ühendkomplektide kinnitamine; toote väliste ja sisemiste osade avanevate elementide olemasolu.
5. Kui koduseks kasutamiseks mõeldud toodet kasutati ametialastel eesmärkidel.
6. Kahjustused toote sees olevate võõrkehade, ainete, vedelike või putukate tungimise tõttu.
7. Tarnevõrgu tavapärase töö rikkumise tõttu tekitatud kahju - 220V +/- 10%. (välja arvatud automaatsed pingeregulaatorid)
8. Kui toote avas ja parandas isik, kellel ei olnud selleks volitust edasimüüjal.
9. Ebaõige käitumine või hooletu käitlemine.
10. Toote kahjustumine loodusõnnetuste tagajärjel.
11. Mehaanilisi kahjustusi näitavate elementide olemasolu (kukkumine, löömine).
12. Teiste tootjate ühendatud seadmete puue.

FI LANGALLINEN HIIRI
OHJE

Vaatimustenmukaisuustodistus. Laitteen (laitteiden) toimintaan voivat vaikuttaa staattiset, sähkö- tai korkeataajuiset kentät (radiolaitteet, matkapuhelimet, mikroaaltouunit, sähköstaattiset purkaukset). Niiden esiintyessä lisää etäisyyttä häiriön aiheuttavaan laitteeseen.

Ympäristönsuojelua koskeva ohje

Siitä lähtien, kun Euroopan unionin direktiivi 2002/96/EU ja 2006/66/EU otetaan käyttöön kansallisessa lainsäädännössä, pätevät seuraavat määräykset: Sähkö- ja elektroniikkalaitteita ja paristoja ei saa hävittää talousjätteen mukana. Kuluttajalla on lain mukaan velvollisuus toimittaa sähkö- ja elektroniikkalaitteet niiden käyttöiän päätyttyä niille varattuihin julkisiin keräyspisteisiin tai palauttaa ne

Tuotteen turvallisen ja tehokkaan käytön säännöt ja ehdot. Turvallisuustoimenpiteet:

1. Käytä tuotetta vain käyttötarkoituksen mukaisesti.
2. Älä pura. Tämä tuote ei sisällä käyttäjän korjattavissa olevia osia. Huoltoon ja viallisen tuotteen vaihtoon liittyvissä kysymyksissä ota yhteyttä myyjään tai valtuutettuun Defender-huoltamoon. Vastaanottaessa tuotetta varmista, että se on ehjä eikä sen sisällä ole vapaasti liikkuvia esineitä.
3. Ei sovellu alle 3-vuotiaille lapsille. Saattaa sisältää pieniä osia.
4. Vältä kosteuden joutumista tuotteen päälle ja sisälle. Älä upota tuotetta nesteisiin.
5. Älä altista tuotetta tärinälle ja iskuille, jotka voivat vaurioittaa tuotetta. Mekaaniset vauriot eivät kuulu takuun piiriin.
6. Älä käytä, jos tuotteessa on näkyviä vaurioita. Älä käytä tuotetta, jos tiedät, että se on vioittunut.
7. Älä käytä suositeltua matalammissa tai korkeammissa lämpötiloissa (ks. käyttöohje), kondensoituvan kosteuden muodostuessa sekä syövyttävissä ympäristöissä.
8. Älä laita suuhun.
9. Älä käytä tuotetta teolliseen, lääketieteelliseen tai tuotannolliseen tarkoitukseen.
10. Mikäli tuotetta on kuljetettu lämpötilan ollessa nollan alapuolella, anna tuotteen lämmetä lämpimässä tilassa (+16-25 °C) 3 tunnin ajan ennen käyttöönottoa.
11. Sammuta laite joka kerta, kun et aio käyttää sitä pitkään aikaan.
12. Älä käytä laitetta ajaessa autoa, mikäli laite häiritsee keskittymistä sekä tilanteissa, joissa laki edellyttää laitteen sammuttamista.

Tuotteen tekniset tiedot ja ominaisuudet löytyvät pakkauksesta ja osoitteesta defender-global.com
Maahantuoja: Defender Technology OÜ, Betooni str 11, 11415, Tallinn, Estonia. Valmistaja: China Electronics Shenzhen Company. Address: 35/F, Block A, Electronics Science & Technology Building, Shennan Zhonglu, Shenzhen, China.
Säilyvyysaika on rajaton. Käyttöaika — 2 vuotta.
Valmistuspäivä: katso pakkauksesta.
Valmistaja pidättää oikeuden tässä oppaassa kuvattujen varusteiden ja teknisten ominaisuuksien muutoksiin. Oppaan viimeisimmän version saa ladattua osoitteesta www.defender-global.com
On tehty Kiinassa.

Takuupalvelua ei suoriteta seuraavissa tilanteissa:

1. Takuuajan päättyminen (takuuaika lasketaan myyntipäivästä loppukäyttäjälle).
2. Takuutodistuksen virheellinen täyttäminen.
3. Väärä pistoke pistorasiaan.
4. Takuutiivisteiden rikkominen, kotelon liitoskokoonpanojen kiinnittäminen; aukkoelementtien läsnäolo tuotteen ulko- ja sisäosissa.
5. Jos kotitalouskäyttöön tarkoitettua tuotetta käytettiin ammattikäyttöön.
6. Tuotteen sisällä olevien vieraiden esineiden, aineiden, nesteiden tai hyönteisten tunkeutumisesta johtuvat vahingot.
7. Syöttöverkon normaalin työn rikkomisesta johtuvat vahingot - 220 V +/- 10%. (paitsi automaattiset jännitesäätimet)
8. Jos tuotteen on avannut ja korjannut jälleenmyyjän valtuuttamat henkilöt.
9. Väärä käyttö tai huolimaton käsittely.
10. Tuotteen vahingoittuminen luonnonmullistusten vuoksi.
11. Mekaanisia vaurioita osoittavien elementtien läsnäolo (putoaminen, osuma).
12. Muiden tuottajien liitettyjen laitteiden vammaisuus.

GEO სადენიანი მაუსი
ინსტრუქცია

შესაბამისობის დეკლარაცია
მოწყობილობის (მოწყობილობების) ფუნქციონირებაზე შეიძლება გავლენა მოახდინონ სტატიკურმა, ელექტრიკულმა ან მაღალსიხშირიანმა ველებმა (რადიოაპარატურამ, მობილურმა ტელეფონებმა, მიკროტალღურმა ღუმელებმა, ელექტროსტატიკურმა განმუხტვამ). ასეთ შემთხვევაში გაზარდეთ მანძილი მოწყობილობისგან, რომელიც იწვევს დაბრკოლებებს.

ელემენტების, ელექტრიკული და ელექტრონული მოწყობილობების უტილიზაცია.
ეს ნიშანი საქონელზე, საქონელის ელემენტებზე ან შეფუთვაზე ნიშნავს იმას, რომ საქონლის უტილიზაცია შეუძლებელია საყოფაცხოვრებო ნარჩენებთან ერთად. ის უნდა ჩაბარდეს კომპანიას, რომელიც განახორციელებს ელემენტების, ელექტრიკული და ელექტრონული მოწყობილობების შეგროვებასა და უტილიზაციას.

საქონლის ეფექტური და უსაფრთხო გამოყენების წესები და პირობები. სიფრთხილის ზომები:

1. გამოიყენეთ საქონელი მხოლოდ დანიშნულებისამებრ.
2. არ დაშალოთ. აღნიშნული ნაკეთობა არ შეიცავს ნაწილებს, რომელიც გამოგადგებათ რემონტისთვის საკუთარი ძალებით.ნაწილების შეცვლისთვის და მომსახურეობის სხვა საკითხებზე მიმართეთ ფირმა-გამყიდველს ან Defende-ის ავტორიზებულ სერვის ცენტრს. საქონლის მიღებისას დარწმუნდით, რომ ის დაზიანებული არ არის და მის შიგნით არაფერი ხმაურობს.
3. არ არის გათვალისწინებული ბავშვებისთვის 3 წლის ასაკამდე. შეიძლება შეიცავდეს წვრილ დეტალებს.
4. არ დაუშვათ სითხის მოხვედრა ნაკეთობაზე და მის შიგნით. არ ჩადოთ ნაკეთობა სითხეში.
5. არ დაუშვათ ნაკეთობის ვიბრაცია და მექანიკური დატვირთვა, რომელიც გამოიწვევს საქონლის მექანიკურ დაზიანებას. მექანიკური დაზიანებებისას საქონელზე არანაირი გარანტია არ გაიცემა.
6. არ გამოიყენოთ ნაკეთობა ხილული დაზიანებების დროს. არ ჩართოთ მოწყობილობა, თუ თქვენთვის ცნობილია, რომ ის დაზიანებულია.
7. არ გამოიყენოთ რეკომენდირებულ ტემპერატურაზე მაღალ ან დაბალ ტემპეტარურებში (იხ. მომხმარებლის ინსტრუქცია) კონდენსირებული სინოტივისას და აგრესიულ გარემოში.
8. არ ჩაიდოთ პირში.
9. არ გამოიყენოთ მოწყობილობა სამეწარმეო, სამედიცინო და სამრეწველო მიზნით .
10. იმ შემთხვევაში, თუ საქონლის ტრანსპორტირება მოხდა უარყოფით ტემპერატურაში, ექსპლუატაციის წინ საქონელი დადევით თბილ ოთახში (+16-25 °C) 3 საათის განმავლობაში.
11. გამორთეთ მოწყობილობა თუ არ აპირებთ მის გამოყენებას ხანგრძლივი დროის მანძილზე.
12. არ გამოიყენოთ მოწყობილობა სატრანსპორტო საშუალების ტარებისას, თუ მოწყობილობა ხელს უშლის თქვენს ყურადღებიანობას და ასევე იმ შემთხვევებში, როდესაც მისი გამორთვა გათვალისწინებულია კანონით.

პროდუქტის სპეციფიკაციები და მახასიათებლები შეგიძლიათ იხილოთ შეფუთვაზე და defender-global.com- ზე
მწარმოებელი: China Electronics Shenzhen Company. Address: 35/F, Block A, Electronics Science & Technology Building, Shennan Zhonglu, Shenzhen, China.
შენახვის ვადის შეუზღუდავი ვადა. სამსახურის ვადაა 6 თვე. გარანტიის პერიოდი — 6 თვე.
გამოშვების თარიღი: იხ. შეფუთვაზე. მწარმოებელი იტოვებს უფლებას შეცვალოს ამ სახელმძღვანელოში მითითებული შეფუთვის შინაარსი და სპეციფიკაციები. ოპერაციის უახლესი და დეტალური სახელმძღვანელო შეგიძლიათ იხილოთ ვებ – გვერდზე: www.defender-global.com
გამზადებულია ჩინეთში.

საგარანტიო მომსახურებას არ ექვემდებარება:

1. გასულია საგარანტიო ვადა (ვადა დგინდება საქონლის მომხმარებლისთვის გაყიდვის დღიდან).
2. არასწორად არის შევსებული საგარანტიო ტალონი.
3. არასწორად არის ჩართული ელექტროქსელში.
4. დაზიანებულია საგარანტიო პლომბები, კორპუსის სამაგრი შეერთების ადგილები, გახსნის კვალის არსებობა საქონლის ზედაპირზე ან საქონლის შიდა პირზე.
5. თუ აპარატურა, რომელიც დანიშნული იყო ყოფით პირობებში გამოყენებისთვის გამოყენებული იქნა პროფესიონალურად.
6. დაზიანება გამოწვეულია ნაკეთობაში უცხო საგნების, ნივთების, სითხის, მწერების მოხვედრით.
7. დარღვევები მკვები ელექტროქსელის – 220 ვ ± 10 % ნორმალურ მუშაობაში.
8. თუ საქონელი გახსნილია და რემონტი შესრულებულია იმ პირის მიერ, რომელიც არ არის რწმუნებული ამ საქმისთვის გამყიდველი ფირმით.
9. არასწორი ექსპლუატაცია ან უგულოდ ხმარება.
10. ნაკეთობის სტიქიური უბედურების შედეგად დაზიანება.
11. მექანიკური დაზიანების კვალის არსებობა (დაცემა, დარტყმა).
12. სხვა მწარმოებლის ჩასართავი მოწყობილობების შრომისუუნარიანობა.

GRE ΕΝΣΥΡΜΑΤΟ ΠΟΝΤΙΚΙ
ΕΓΧΕΙΡΙΔΙΟ ΧΡΗΣΗΣ

Δήλωση συμμόρφωσης
Η λειτουργία της συσκευής (συσκευές) μπορεί να επηρεαστεί από ισχυρά στατικά, ηλεκτρικά ή υψηλής συχνότητας πεδία (ραδιοεγκαταστάσεις, κινητά τηλέφωνα, μικροκύματα, ηλεκτροστατικές εκφορτίσεις) / Εάν συμβεί, προσπαθήστε να αυξήσετε την απόσταση από τις συσκευές που προκαλούν τη διασύνδεση.

Απόρριψη μπαταριών, ηλεκτρικού και ηλεκτρονικού εξοπλισμού
Αυτό το σύμβολο στο προϊόν, τις μπαταρίες ή τη συσκευασία του υποδεικνύει ότι το προϊόν δεν μπορεί να απορριφθεί μαζί με οικιακά απορρίμματα. Θα πρέπει να παραδοθεί σε μια κατάλληλη εταιρεία συλλογής και ανακύκλωσης ηλεκτρικών και ηλεκτρικών συσκευών.

Όροι και προϋποθέσεις για ασφαλή και αποδοτική χρήση του προϊόντος
Προφυλάξεις κατά τη χρήση:

1. Χρησιμοποιήστε το προϊόν μόνο για τον προβλεπόμενο σκοπό.
2. Μην αποσυναρμολογείτε. Αυτό το προϊόν δεν περιέχει ανταλλακτικά που δικαιούνται αυτοδύναμη επισκευή. Σχετικά με το ζήτημα της συντήρησης και της αντικατάστασης ενός αποτυχημένου αντικειμένου, εφαρμόστε σε έναν αντιπρόσωπο ή εξουσιοδοτημένο κέντρο σέρβις Defender Κατά τη λήψη του προϊόντος, βεβαιωθείτε ότι δεν είναι σπασμένο και ότι δεν υπάρχουν ελεύθερα κινούμενα αντικείμενα μέσα στο προϊόν.
3. Μακριά από παιδιά κάτω των 3 ετών. Μπορεί να περιέχει μικρά μέρη.
4. Κρατήστε μακριά από την υγρασία. Ποτέ μην βυθίζετε το προϊόν σε υγρά.
5. Μακριά από δονήσεις και μηχανικές καταπονήσεις, οι οποίες μπορεί να προκαλέσουν μηχανική βλάβη στο προϊόν. Σε περίπτωση μηχανικής βλάβης δεν παρέχονται εγγυήσεις.
6. Μην το χρησιμοποιείτε παρουσία οπτικής βλάβης. Μην το χρησιμοποιείτε όταν το προϊόν είναι προφανώς ελαττωματικό.
7. Μη χρησιμοποιείτε το προϊόν σε θερμοκρασίες κάτω και πάνω από τις συνιστώμενες θερμοκρασίες (δείτε το εγχειρίδιο λειτουργίας), υπό συνθήκες εξάτμισης υγρασίας, καθώς και σε εχθρικό περιβάλλον.
8. Μην το βάζετε στο στόμα.
9. Μη χρησιμοποιείτε το προϊόν για βιομηχανικούς, ιατρικούς ή κατασκευαστικούς σκοπούς.
10. Σε περίπτωση που η αποστολή του προϊόντος πραγματοποιήθηκε σε θερμοκρασίες κάτω από το μηδέν, τότε πριν από τη λειτουργία, το προϊόν πρέπει να διατηρείται σε θερμή τοποθέτηση (+ 16-25 ° C ή 60-77 ° F) εντός 3 ωρών.
11. Απενεργοποιείτε τη συσκευή κάθε φορά, όταν δεν πρόκειται να τη χρησιμοποιήσετε για μεγάλο χρονικό διάστημα.
12. Μην χρησιμοποιείτε τη συσκευή κατά την οδήγηση του οχήματος, εάν είναι στραμμένη η προσοχή, και σε άλλες περιπτώσεις όταν ο νόμος σας υποχρεώνει να απενεργοποιήσετε τη συσκευή.

Οι προδιαγραφές και τα χαρακτηριστικά του προϊόντος βρίσκονται στη συσκευασία και στο defender-global.com. ΕΙΣΑΓΩΓΗΣ: Defender Technology OÜ, Betooni str 11, 11415, Tallinn, Estonia.Κατασκευαστής: China Electronics Shenzhen Company. Address: 35/F, Block A, Electronics Science & Technology Building, Shennan Zhonglu, Shenzhen, China. Απεριόριστη διάρκεια ζωής. Η διάρκεια ζωής είναι 2 χρόνια. Ημερομηνία κατασκευής: βλ. Στη συσκευασία. Ο κατασκευαστής διατηρεί το δικαίωμα να αλλάξει τα περιεχόμενα και τις προδιαγραφές του πακέτου που αναφέρονται σε αυτό το εγχειρίδιο.
Το πιο πρόσφατο και αναλυτικό εγχειρίδιο λειτουργίας είναι διαθέσιμο στη διεύθυνση www.defender-global.com. Κατασκευασμένο στην Κίνα.

Η υπηρεσία εγγύησης δεν πραγματοποιείται στις ακόλουθες περιπτώσεις:

1. Λήξη της περιόδου εγγύησης (η περίοδος εγγύησης διευθετείται από την ημερομηνία πώλησης στον τελικό χρήστη).
2. Εσφαλμένη συμπλήρωση της κάρτας εγγύησης.
3. Εσφαλμένη σύνδεση στο δίκτυο τροφοδοσίας.
4. Παραβίαση της ασφάλειας των σφραγίδων εγγύησης, στερέωση συγκροτημάτων συναρμολόγησης της θήκης. παρουσία στοιχείων ανοίγματος σε εξωτερικά και εσωτερικά μέρη του προϊόντος.
5. Εάν το προϊόν που σχεδιάστηκε για οικιακή χρήση χρησιμοποιήθηκε για επαγγελματικούς σκοπούς.
6. Ζημιά λόγω διείσδυσης ξένων αντικειμένων, ουσιών, υγρών ή εντόμων μέσα στο προϊόν.
7. Ζημιά λόγω παραβίασης της κανονικής εργασίας του δικτύου εφοδιασμού - 220V +/- 10%. (εκτός των αυτόματων ρυθμιστών τάσης)
8. Εάν το προϊόν άνοιξε και επισκευάστηκε από άτομο που δεν είναι εξουσιοδοτημένο για αυτό από τον αντιπρόσωπο.
9. Λανθασμένη λειτουργία ή απρόσεκτος χειρισμός.
10. Ζημιά στο προϊόν λόγω φυσικών καταστροφών.
11. Παρουσία στοιχείων που δείχνουν μηχανική ζημιά (πτώση, χτύπημα).
12. Αναπηρία συνδεδεμένων συσκευών άλλων παραγωγών.

HR ŽIČNI MIŠ
UPUTSTVO

Deklaracija slaganja. Na funkcioniranje uređaja mogu da utiču statička, električna ili visokofrekventna polja (radio-aparatura, mobilni telefoni, elektrostatička pražnjenja). Ako postaju smetnje, povečite distanciju od uređaja, koji izaziva smetnje.

Utilizacija baterije, električne i elektronske opreme. Ovaj znak na robi, baterijama prema robi označava da roba ne može biti utilizirana zajedno sa svakodnevnima otpacima. Ovu robu neophodno dostaviti u kompaniju za skupljanje i utilizaciju električne i elektronske opreme.

Pravila i uslove bezbednog i efikasnog korišćenja robe. Mere predostrožnosti

1. Koristite robu samo u pravu svrhu.
2. Ne demontirati. Ova izrađevina ne sadrži delova, koji podležu samostalnom remontu. Za posluživanje i zamenu pokvarene izrađevine obraćajte se u trgovačku kuću ili u autorizovani servisni centar Defender. Primajući robu, uverite se u njenoj celovitosti a takođe u otsutstvu unutra stvari, koji se slobodno premeštaju.
3. Ne namenjen za decu do 3 godine. Može da sadrži sitna dela.
4. Ne dopuštajte da vlaga pada na izrađevinu ili unutra. Ne opuštajte izrađevinu u tečnost.
5. Ne podvrgavajte izrađevinu vibraciji ili mehaničkom teretu, koji mogu pokvariti robu. Ako roba ima mehaničko oštećenje, garancije se ne izdaju.
6. Ne koristite izrađevinu, ako ona ima vidljivo oštećenje. Ne koristite nesumnjivo pokvarenu izrađevinu.
7. Ne koristite izrađevinu, ako temperatura je viša ili niža od toga, što preporučeno u uputstvu za korisnika. Ne koristite izrađevinu, ako postaja kondenzovana vlaga, a takođe u agresivnoj sredini.
8. Ne uzimajte izrađevinu u usta.
9. Ne koristite izrađevinu u industrijskom, medicinskom ili proizvodnom cilju.
10. Ako izrađevina je bila transportirana pri odrečnoj temperaturi, pre početka ekspluatacije neophodno da roba se zagreje u toploj prostoriji (+16-25 °C) 3 sata.
11. Iskopčavajte uređaj svaki put, kada ne planirate ga koristiti dugo vremena.
12. Ne koristite izrađevinu u toku vođenja prevozna sredstva, ako uređaj odvlači pažnju, a takođe kada isključivanje predviđeno zakonom.

Specifikacije i značajke proizvoda mogu se naći na pakiranju i na defender-global.com
UVOZNIK: Defender Technology OÜ, Betooni str 11, 11415, Tallinn, Estonia. Proizvođač: China Electronics Shenzhen Company. Address: 35/F, Block A, Electronics Science & Technology Building, Shennan Zhonglu, Shenzhen, China.
Neograničen rok trajanja. Životni vijek je 2 godine.
Datum proizvodnje: vidi na ambalaži. Proizvođač zadržava pravo promjene sadržaja paketa i specifikacija navedenih u ovom priručniku. Najnoviji i detaljni priručnik za upotrebu dostupan je na www.defender-global.com
Proizvedeno u Kini.

Garancijska usluga ne vrši se u sljedećim situacijama:

1. Istek jamstvenog razdoblja (jamstveno razdoblje podmiruje se od datuma prodaje krajnjem korisniku).
2. Neispravno popunjavanje jamstvene kartice.
3. Neispravan priključak na električnu mrežu.
4. Kršenje sigurnosti jamstvenih brtvi, pričvršćivanje spojeva kućišta; prisutnost elemenata otvora na vanjskim i unutarnjim dijelovima proizvoda.
5. Ako je proizvod namijenjen za kućanstvo korišten u profesionalne svrhe.
6. Šteta uslijed prodora stranih predmeta, tvari, tekućina ili insekata unutar proizvoda.
7. Šteta uslijed kršenja normalnog rada opskrbne mreže - 220V +/- 10%. (osim automatskih regulatora napona)
8. Ako je proizvod otvorila i popravila neovlaštena osoba za to od strane trgovca.
9. Neispravan rad ili neoprezno rukovanje.
10. Šteta na proizvodu zbog prirodnih katastrofa.
11. Prisutnost elemenata koji ukazuju na mehanička oštećenja (pad, udarac).
12. Invalidnost povezanih uređaja drugih proizvođača.

HUN VEZETÉKES EGÉR
HASZNÁLATI UTASÍTÁS

Megfelelőségi nyilatkozat. Az eszköz (eszközök) működését erős statikus, elektromos vagy nagy frekvenciájú mezők (rádióberendezések, mobiltelefonok, mikrohullámú sütők, elektrosztatikus kisülések) befolyásolhatják. Ha előfordul, próbálja meg növelni az interfészt okozó eszközök távolságát.

Elemek, elektromos és elektronikus berendezések ártalmatlanítása
A terméken, az elemeken vagy a csomagoláson található ez a jel azt jelzi, hogy a terméket nem lehet háztartási hulladékkal együtt elhelyezni. A megfelelő akkumulátorokat, elektromos és elektronikus berendezéseket gyűjtő és újrafeldolgozó céghez kell szállítani.

A termék biztonságos és hatékony használatának feltételei. Használati óvintézkedések:

1. A terméket csak rendeltetésszerűen használja.
2. Ne szerelje szét. Ez a termék nem tartalmaz olyan alkatrészeket, amelyek önálló javításra jogosultak. A meghibásodott termékek karbantartásának és cseréjének kérdésében forduljon kereskedőhöz vagy a Defender hivatalos szervizközpontjához. A termék átvételénél ellenőrizze, hogy töretlen-e és nincsenek-e szabadon mozgó tárgyak a termék belsejében.
3. Tartsa távol 3 év alatti gyermekektől. Apró alkatrészeket tartalmazhat.
4. Tartsa távol nedvességtől. Soha ne merítse a terméket folyadékokba.
5. Tartsa távol a rezgéstől és a mechanikai igénybevételtől, amely mechanikus károsodást okozhat a termékben. Mechanikai sérülés esetén nem vállalunk garanciát.
6. Ne használja vizuális sérülés esetén. Ne használja, ha a termék nyilvánvalóan hibás.
7. Ne használja a terméket ajánlott hőmérséklet alatti és feletti hőmérsékleten (lásd a kezelési kézikönyvet), páratartalom elpárologtatása mellett, valamint ellenséges környezetben.
8. Ne tegye a szájába.
9. Ne használja a terméket ipari, orvosi vagy gyártási célokra.
10. Abban az esetben, ha a termék szállítása alacsonyabb hőmérsékleten történt, akkor működés előtt a terméket 3 órán belül meleg helyen (+ 16-25 ° C vagy 60-77 ° F) kell tartani.
11. Kapcsolja ki a készüléket minden alkalommal, amikor azt nem tervezik hosszabb ideig használni.
12. Ne használja a készüléket járművezetés közben, ha elterelik a figyelmét, és más esetekben, amikor a törvény kötelezi az eszköz kikapcsolására.

A termék specifikációi és jellemzői megtalálhatók a csomagoláson és a defender-global.com oldalon
IMPORTŐR: Defender Technology OÜ, Betooni str 11, 11415, Tallinn, Estonia. Gyártó: China Electronics Shenzhen Company. Address: 35/F, Block A, Electronics Science & Technology Building, Shennan Zhonglu, Shenzhen, China.
Korlátlan eltarthatóság. Az élettartam 2 év.
Gyártás dátuma: lásd a csomagoláson.
A gyártó fenntartja a jogot, hogy megváltoztassa a kézikönyvben feltüntetett csomag tartalmát és specifikációit. A legfrissebb és részletes kezelési kézikönyv a www.defender-global.com címen érhető el. Kínában készült.

A jótállási szolgáltatás a következő esetekben nem teljesül:

1. A jótállási idő lejárta (a jótállási időszak a végfelhasználónak történő értékesítés napjától rendeződik).
2. A jótállási jegy helytelen kitöltése.
3. Helytelen csatlakozás az elektromos hálózathoz.
4. A garanciális tömítések biztonságának megsértése, a burkolat ízületi egységeinek rögzítése; nyitó elemek jelenléte a termék külső és belső részein.
5. Ha a háztartási használatra tervezett terméket szakmai célokra használták.
6. A termék belsejében lévő idegen tárgyak, anyagok, folyadékok vagy rovarok behatolása miatt bekövetkező károk.
7. Az ellátó hálózat normál munkájának megsértése miatti kár - 220V +/- 10%. (kivéve az automatikus feszültségszabályozókat)
8. Ha a terméket olyan személy nyitotta meg és javította meg, akit erre a kereskedő nem engedélyezett.
9. Helytelen működés vagy gondatlan kezelés.
10. A termék károsodása természeti katasztrófák miatt.
11. Mechanikai sérüléseket jelző elemek (esés, ütés) jelenléte.
12. Más gyártók csatlakoztatott eszközeinek fogyatékossága.

KAZ СЫМДЫ ТІНТУІР
НҰСҚАУЛЫҚ

Сәйкестік декларациясы
Құрылғының (құрылғылардың) жұмыс істеуіне статикалық, электрлік немесе жоғары жиілікті өрістер (радиоаппаратура, ұялы телефондар, шағын толқынды пештер, электростатикалық разрядтар) әсер етуі мүмкін. Туындаған кезде, кедергі келтіретін құрылғыдан арақашықтықты арттырыңыз.

Батарея, электрлік және электронды жабдықтарды кәдеге жарату
Тауардағы, тауарға арналған батареядағы немесе қаптамадағы бұл белгі, тауарды тұрмыстық қалдықтармен бірге кәдеге жаратуға болмайтындығын білдіреді. Ол батарея, электрлік және электронды жабдықтарды жинау мен кәдеге жарату бойынша компанияларға жеткізілуі тиіс. Pravidlá a podmienky bezpečného a účinného použitia výrobku

Тауарды қауіпсіз және тиімді қолдану тәртібі мен шарттары. Сақтық шаралары:
Сақтық шаралары:

1. Тауарды тек тікелей тағайындалуы бойынша қолданыңыз.
2. Бөлшектемеңіз. Берілген бұйымда өзіндік жөндеуге жататын бөліктер жоқ. Қызмет көрсету және бұзылған бұйымды ауыстыру сұрақтары бойынша сатушы-фирмаға немесе Defender авторластырылған сервис орталығына жүгініңіз. Тауарды қабылдауда оның тұтастығына және ішінде еркін орын ауыстыратын заттардың жоқ екеніне көз жеткізіңіз.
3. 3 жасқа дейінгі балаларға арналмаған. Ұсақ бөлшектер болуы мүмкін.
4. Бұйымға және оның ішіне ылғалдың кіруін жібермеңіз. Бұйымды сұйықтықтарға салмаңыз.
5. Тауардың механикалық зақымдалуына әкелуі мүмкін, бұйымның сілкіну және механикалық жүктелуін жібермеңіз.
6. Бұйымның көрінетін зақымдалуы кезінде қолданбаңыз. Көрінеу бұзылған құрылғыны қолданбаңыз.
7. Ұсынылатын температурадан төмен немесе жоғары температурада, конденсациялайтын ылғалдылық туындағанда, сондай-ақ агрессиялық ортада қолданбаңыз (пайдаланушы нұсқауын қараңыз).
8. Ауызға салуға болмайды.
9. Бұйымды өнеркәсіптік, медициналық және өндірістік мақсатта қолданбаңыз.
10. Егер тауардың тасымалдануы теріс температурада жүргізілсе, пайдалану алдында тауарға жылы бөлмеде (+16-25 °C) 3 сағат көлемінде жылынуға мүмкіндік беру керек.
11. Ұзақ уақыт аралығында қолдану жоспарланбаған жағдайда, құрылғыны әр жолы сөндіріңіз.
12. Егер құрылғы көңіліңізді алаңдататын жағдайда, көлік құралын жүргізу барысында, сондай-ақ құрылғыны сөндіру заңмен қарастырылған жағдайда қолданбаңыз.

Мақсаты: компьютер экранының шегінде курсорды басқаруға және компьютерге әртүрлі команда беруге арналған координатты енгізу құрылғысы. Өнімнің сипаттамалары мен ерекшеліктерін қаптамадан және defender-global.com сайтынан табуға болады. Импорттаушы: ООО «ТД Компания Дефендер» Адрес: 127030 г. Москва, вн.тер.г. муниципальный округ Тверской, ул. Сущёвская,
д. 27, строение 2, этаж 3, помещение III, комната 3, офис 63. Өндіруші: China Electronics Shenzhen Company. Address: 35/F, Block A, Electronics Science
& Technology Building, Shennan Zhonglu, Shenzhen, China. Шектеусіз сақтау мерзімі. Қызмет ету мерзімі - 6 ай. Кепілдік мерзімі — 6 ай. Defender уәкілетті сервистік орталықтары – сілтеме бойынша қараңыз
https://kz.defender-global.com/places/service. Өндірілген күні: қаптамадан қараңыз. Өндіруші осы нұсқаулықта көрсетілген пакеттің мазмұны мен сипаттамаларын өзгерту құқығын сақтайды. Соңғы және егжей-тегжейлі пайдалану жөніндегі нұсқаулық www.defender-global.com сайтында қол жетімді. Қытайда жасалған.

КЕПІЛДІ ЖӨНДЕУ ТӨМЕНДЕГІ ЖАҒДАЙЛАРДА ЖҮРГІЗІЛМЕЙДІ:

1. Кепілді мерзімнің бітуі (мерзімі тауар тұтынушыға сатылған күннен бастап белгіленеді).
2. Кепілдік талонының дұрыс толтырылмауы.
3. Электр желісіне дұрыс қосылмауы.
4. Кепілдік пломбыларының, корпустың бекітетін қосылыстарының бүтіндігінің бұзылуы, тауардың сыртқы және ішкі беттерінде ашылу іздерінің болуы.
5. Егер тұрмыстық жағдайларда жұмыс істеуге арналған аппаратура кәсіптік мақсаттарда пайдаланылған болса.
6. Бұйымның ішіне бөгде заттардың, заттектердің, сұйықтардың, жәндіктердің түсуі себеп болған зақымдар.
7. Қоректендіретін 220 В ±10% электр желісінің қалыпты жұмысының бұзылуы. (кернеу стабилизаторларынан басқа)
8. Егер тауарды оған сатушы фирма уәкілеттік бермеген адам ашып, жөндеген болса.
9. Дұрыс іске пайдаланылмауы немесе салақтықпен жаратылуы.
10. Табиғи нәубеттердің нәтижесіндегі зақымдар.
11. Механикалық зақымдалу (құлау, соғылу) іздерінің болуы.
12. Басқа өндірушілердің қосылатын бұйымдарының жұмысқа жарамсыздығы.

PL MYSZ PRZEWODOWA
INSTRUKCJA

Deklaracja zgodności. Na działanie urządzenia (urządzeń) mogą mieć wpływ silne pola statyczne, electryczne lub pola o wysokiej częstotliwości (instalacje radiowe, telefony komórkowe, mikrofalówki, wyładowania elektrostatyczne). Wrazie wystąpienia prosimy zwiększyć odległość od urządzeń powodujących zakłócenia.

Utylizacja. Nie wyrzucać urządzenia do ogólnego domowego kosza na śmieci. Należy je oddać w specjalnym punkcie zbiórki elektrycznego I elektronicznego przeznaczonego do recyklingu. W ten sposób przyczynią się ze sprzedawcą lub odpowiednim urzędem.

Uwagi dotyczące bezpiecznego i skutecznego użytkowania produktu. Ostrzeżenia:

1. Używać produkt zgodnie z przeznaczeniem.
2. Nie rozbierać. Niniejszy produkt nie zawiera części, nadających się do samodzielnej naprawy. W sprawach związanych z obsługą lub wymianą uszkodzonego produktu należy się kontaktować ze sprzedawcą lub z autoryzowanym centrum serwisowym Defender. Przy odbiorze należy się upewnić, iż urządzenie jest jednolite i nie zawiera w środku swobodnie przemieszczających się przedmiotów.
3. Produkt nie jest przeznaczony dla dzieci w wieku poniżej 3 lat, ponieważ może zawierać małe elementy.
4. Nie dopuszczać przedostania się wilgoci na powierzchnię i do środka produktu. Nie zanurzać w wodzie.
5. Nie narażać produktu na wibracje i obciążenia mechaniczne, mogące doprowadzić do uszkodzeń mechanicznych produktu. Gwarancja na produkt nie jest udzielana przy wykryciu uszkodzeń mechanicznych.
6. Nie używać produktu z widocznymi uszkodzeniami. Niedopuszczalne jest rozmyślne użycie urządzenia ewidentnie uszkodzonego.
7. Nie używać w temperaturach wyższych lub niższych od zalecanych (patrz instrukcję obsługi), przy skondensowaniu się pary wodnej oraz w środowisku agresywnym.
8. Nie brać do ust.
9. Nie używać produktu do celów przemysłowych, medycznych lub produkcyjnych.
10. Jeżeli produkt był transportowany przy temperaturze ujemnej, przed rozpoczęciem eksploatacji należy pozwolić urządzeniu ogrzać się w ciepłym pomieszczeniu (+16–25°C) w ciągu 3 godzin.
11. Wyłączać urządzenie za każdym razem, gdy planowana jest dłuższa przerwa w korzystaniu.
12. Nie używać urządzenia podczas prowadzenia pojazdu w przypadku, gdy urządzenie rozprasza uwagę, oraz w przypadkach, gdy obowiązek wyłączenia urządzenia jest określony przez prawo.

mporter: Defender Technology OÜ, Betooni str 11, 11415, Tallinn, Estonia.
Producent: China Electronics Shenzhen Company. Address: 35/F, Block A, Electronics Science & Technology Building, Shennan Zhonglu, Shenzhen, China.
Nieograniczony okres ważności:. Żywotność - 2 lata. Data produkcji: patrz opakowanie
Producent zastrzega sobie prawo do zmiany konfiguracji i parametrów technicznych określonych w niniejszej instrukcji. Najnowsza i pełna wersja instrukcji jest dostępna na stronie internetowej www.defender-global.com. Wyprodukowano w Chinach.

Świadczenie gwarancyjne nie jest realizowane w następujących sytuacjach:

1. Wygaśnięcie okresu gwarancji (okres gwarancji liczony jest od daty sprzedaży do użytkownika końcowego).
2. Nieprawidłowe wypełnienie karty gwarancyjnej.
3. Nieprawidłowa wtyczka do sieci energetycznej.
4. Naruszenie bezpieczeństwa plomb gwarancyjnych, mocowania złączek obudowy; obecność elementów otwierania na zewnętrznych i wewnętrznych częściach produktu.
5. Jeśli produkt przeznaczony do użytku domowego był używany do celów profesjonalnych.
6. Uszkodzenia spowodowane wnikaniem ciał obcych, substancji, cieczy lub owadów do wnętrza produktu.
7. Uszkodzenia spowodowane naruszeniem normalnej pracy sieci zasilającej - 220V +/- 10%. (z wyjątkiem automatycznych regulatorów napięcia)
8. Jeżeli produkt był otwierany i naprawiany przez osobę nieupoważnioną przez sprzedawcę.
9. Nieprawidłowa obsługa lub nieostrożna obsługa.
10. Uszkodzenie produktu w wyniku klęsk żywiołowych.
11. Obecność elementów wskazujących na uszkodzenia mechaniczne (upadek, uderzenie).
12. Niepełnosprawność podłączonych urządzeń innych producentów.

RO MOUSE CU FIR
INSTRUCŢIUNILE

Declaraţie de concordanţă. Asupra funcţionării aparatului (aparatelor) pot să influenţeze cîmpurile statice, electrice şi cele de frecvenţă înaltă (apratura radio, telefoanele celulare, cuptoarele cu microunde, descărcările de curent electric static). În cazul apariţiei acestora măriţi distanţa de la aparatul, care cauzează aceste bruieri.
Instrucţiuni pentru protecţia mediului înconjurător. Din momentul aplicării directivelor europene 2002/96/UE în dreptul naţional sunt valabile următoarele: Aparatele electrice şi electronice nu pot fi salubrizate cu gunoiul menajer. Consumatorul este obigat conform legii să predea aparatele electrice şi electronice la sfârşitul duratei de utilizare la locurile de colectare publice sau înapoi de unde au fost cumpărate. Detaliile sunt reglementate de către legistaţia ţării respective. Simbolul de pe produs, în instrucţiunile de utilizare sau pe ambaiaj indică aceste regiementări. Prin reciclarea, revalorificarea materialelor sau alte forme de valorificare a aparatelor scoase din uz aduceţi o contribuţie importată la protecţia mediului nostru înconjurător.
Regulile şi condiţiile de siguranţă şi folosire eficientă a produsului. Măsuri de precauţie:
1. Produsul a se folosi numai cu scopul destinaţiei directe.
2. Nu demontaţi. Acest articol nu conţine piese, care pot fi reparate separat. În ceea ce priveşte deservirea tehnică şi shimbarea articilului defect adrsaţi-vă la vânzătorul autorizat sau la centrul autorizat de deservire tehnică Defender. La primirea produsului convingeţi-vă că dânsul este integral şi nu există în interiorul dânsului obiecte care se deplasează liber.
3. Nu este destinat copiilor sub 3 ani. Poate conţine piese mici.
4. Nu admiteţi accesul umidităţii pe suprafaţa articolului sau în interiorul dânsului. Nu scufundaţi articolul în substanţe lichide.
5. Nu supuneţi articolul sub influenţa vibraţiilor şi a sarcinilor mecanice, care sunt capabile să aducă la deteriorarea mecanică a produsului. În cazul existenţei deteriorărilor mecanice, produsului nu se acordă nici un fel de garanţii.
6. Nu folosiţi articolul în cazul prezenţei deteriorărilor vizibile. Nu folosiţi intenţionat aparatul ştiind despre faptul că este deteriorat.
7. A nu se folosi la temperaturi mai reduse sau mai înalte de cele recomandate(vezi manualul de utilizare), în cazul apariţiei umezelii condensate, şi de asemenea în medii agresive.
8. A nu se introduce în gură.
9. A nu se folosi articolul în scopuri industriale, medicinale sau de producţie.
10. În cazul, în care transportarea produsului a fost efectuată la temperaturi negative, înainte de a începe exploatarea trebuie trebuie acordată posibilitatea produsului de a se încălzi la temperatura încăperii (+16–25°C) îndealungul a 3 ore.
11. Deconectaţi aparatul de fiecare dată, când nu planificaţi să î-l folosiţi o perioadă mai îndelungată de timp.
12. Nu folosiţi aparatul în timpul conducerii mijlocului de transport, în cazul în care, aparatul distrage atenţia, şi de asemenea în acele cazuri, când deconectarea aparatului este prevăzută de legislaţie.

Specificaţiile şi caracteristicile produsului pot fi găsite pe ambalaj şi pe defender-global.com
Importatorul: Defender Technology OÜ, Betooni str 11, 11415, Tallinn, Estonia. Producător: China Electronics Shenzhen Company. Address: 35/F, Block A, Electronics Science & Technology Building, Shennan Zhonglu, Shenzhen, China. Termenul de valabilitate nu este limitat. Durata de viaţă — 2 ani. Data fabricaţiei: vezi pe ambalaj. Producătorul îşi rezervă dreptul de a modifica configuraţia şi caracteristicile tehnice specificate în acest manual. Cea mai recentă şi recentă versiune a manualului este disponibilă pe www.defender-global.com. Produs în China.

REPARAŢIA DE GARANŢIE NU SE PROCEDEAZĂ ÎN CAZURILE URMĂTOARE:
1. După expirarea perioadei de garanţie (termenul se stabileşte de la data achiziţiei bunurilor de către cumpărător).
2. Dacă cuponul de garanţie este completat incorect.
3. Dacă s-a procedat conexiunea incorectă la reţea.
4. Dacă sunt rupte sigiliile de garanţie , elementele de fixare a corpului, există urme de manipulare pe suprafeţele exterioare şi interioare ale produsului.
5. Dacă aparatele destinate pentru utilizare într-un mediu casnic, sunt utilizate în scopuri profesionale.
6. Dacă deteriorările sunt cauzate de corpuri străine ,materiale, lichide, insecte în interiorul produsului.
7. Dacă sunt încălcate normele de alimentare cu energie electrică - 220 V ± 10%. (Cu excepţia stabilizatorilor de tensiune)
8. Dacă produsul a fost deschis şi reparat de o persoană neautorizată de firma vânzător .
9. Dacă produsul s-a utilizat incorect sau cu neglijenţă.
10. Dacă s-a deteriorat din cauza dezastrelor naturii.
11. Dacă sunt prezente urmele de deteriorare mecanică (cădere, lovitură).
12. Dacă sunt conectate dispozitive inoperabile de la alţi producători.

RU ПРОВОДНАЯ МЫШЬ
ИНСТРУКЦИЯ

Декларация соответствия. На функционирование устройства (устройств) могут повлиять статические, электрические или высокочастотные поля (радиоаппаратура, мобильные телефоны, микроволновые печи, электростатические разряды). В случае возникновения увеличьте расстояние от устройства, вызывающего помехи.
Утилизация батареек, электрического и электронного оборудования
Этот знак на товаре, батарейках к товару или на упаковке означает, что товар не может быть утилизирован вместе с бытовыми отходами. Он должен быть доставлен в компанию по сбору и утилизации батареек, электрического и электронного оборудования.
Правила и условия безопасного и эффективного использования товара. Меры предосторожности:
1. Использовать товар только по прямому назначению.
2. Не разбирать. Данное изделие не содержит частей, подлежащих самостоятельному ремонту. По вопросам обслуживания и замены неисправного изделия обращайтесь
к фирме-продавцу или в авторизованный сервисный центр Defender. При приеме товара убедитесь в его целостности и отсутствии внутри свободно перемещающихся предметов.
3. Не предназначен для детей до 3-х лет. Может содержать мелкие детали.
4. Не допускать попадания влаги на изделие и внутрь его. Не опускать изделие в жидкости.
5. Не подвергать изделие вибрациям и механическим нагрузкам, способным привести к механическим повреждениям товара. В случае наличия механических повреждений никаких гарантий на товар не дается.
6. Не использовать при видимых повреждениях изделия. Не пользоваться заведомо неисправным устройством.
7. Не использовать при температурах ниже или выше рекомендуемых (см. инструкцию пользователя), при возникновении конденсируемой влажности, а также в агрессивной среде.
8. Не брать в рот.
9. Не использовать изделие в промышленных, медицинских или производственных целях.
10. В случае, если транспортировка товара осуществлялась при отрицательных температурах, перед началом эксплуатации нужно дать товару согреться в теплом помещении (+16-25 °С) в течение 3 часов.
11. Выключать устройство каждый раз, когда не планируется использовать его в течение длительного периода времени.
12. Не использовать устройство при вождении транспортного средства в случае, если устройство отвлекает внимание, а также в тех случаях, когда отключение устройства предусмотрено законом.

Назначение: проводная мышь - координатное устройство ввода, предназначенное для управления курсором в пределах экрана компьютера и отдачи различных команд компьютеру
Технические характеристики и особенности товара см. на упаковке и на сайте www.defender.ru
Импортер в РФ: ООО «ТД Компания Дефендер» Адрес: 127030 г. Москва, вн.тер.г. муниципальный округ Тверской, ул. Сущёвская, д. 27, строение 2, этаж 3, помещение III, комната 3, офис 63. Изготовитель: Чайна Электроникс Шенжень Компани. Адрес: 35/F, Блок А, Электроникс Сайенс энд Технолоджи Билдинг, Шеннан Джонглу, Шеньжень, Китай.
Срок годности не ограничен. Срок службы - 6 месяцев. Гарантийный срок - 6 месяцев.
Декларация соответствия № ЕАЭС N RU Д-CN.РА09.В.02294/25. Испытательная лаборатория "Качество продукции", аттестат аккредитации РОСС RU.31881.04ТЕСО.ИЛ024. Соответствует требованиям Технического регламента Евразийского экономического союза "Об ограничении применения опасных веществ в изделиях электротехники и радиоэлектроники" (ТР ЕАЭС 037/2016). Декларация соответствия № ЕАЭС N RU Д-CN.РА09.В.02360/25. Испытательная лаборатория "Качество продукции", аттестат аккредитации РОСС RU.31881.04ТЕСО.ИЛ024. Соответствует требованиям Технического регламента Таможенного союза "Электромагнитная совместимость технических средств" (ТР ТС 020/2011). Срок действия деклараций по 05.06.2029 включительно.
Полную информацию о сертификате соответствия см. на сайте https://defender.ru. Список авторизованных сервисных центров доступен на сайте Defender: https://defender.ru/places/service. Дата производства: см. на упаковке Производитель оставляет за собой право изменения комплектации и технических характеристик, указанных в этой инструкции. Последняя и полная версия инструкции доступна на сайте www.defender.ru. Сделано в Китае.

ГАРАНТИЙНЫЙ РЕМОНТ НЕ ПРОИЗВОДИТСЯ В СЛЕДУЮЩИХ СЛУЧАЯХ:
1. Истечение гарантийного срока (устанавливается со дня продажи товара потребителю).
2. Неправильное заполнение гарантийного талона.
3. Неправильное подключение в электросеть.
4. Нарушение сохранности гарантийных пломб и крепежных соединений корпуса, наличие следов вскрытия на внешних и внутренних поверхностях товара.
5. Аппаратура, предназначенная для работы в бытовых условиях, использовалась в профессиональных целях.
6. Повреждения вызваны попаданием внутрь изделия посторонних предметов, веществ, жидкостей, насекомых.
7. Нарушение в работе питающей электросети — 220 В ±10% (кроме стабилизаторов напряжения).
8. Вскрытие и ремонт товара произведены лицом, не уполномоченным на то фирмой-продавцом.
9. Неправильная эксплуатация или небрежное обращение.
10. Повреждение изделия в результате стихийных бедствий.
11. Наличие следов механического повреждения (падение, удар).
12. Неработоспособность подключаемых устройств других производителей.

SLV ŽIČNA MIŠKA
NAVODILA ZA UPORABO

Izjava o skladnosti. Na delovanje naprave (naprav) lahko vplivajo močna statična, električna ali visokofrekvenčna polja (radijske napeljave, mobilni telefoni, mikrovalovne pečice, elektrostatični razelektritve) / Če se zgodi, poskusite povečati oddaljenost od naprav, ki povzročajo vmesnik.
Odstranjevanje baterij, električne in elektronske opreme. Ta znak na izdelku, njegovih baterijah ali embalaži pomeni, da izdelka ni mogoče odvreči skupaj z gospodinjskimi odpadki. Dostaviti ga je treba ustreznemu podjetju za zbiranje in recikliranje električnih in elektronskih naprav.
Pogoji varne in učinkovite uporabe izdelka. Previdnostni ukrepi:
1. Izdelek uporabljajte samo za predvideni namen.
2. Ne razstavljajte. Ta izdelek ne vsebuje delov, ki so upravičeni do samozadostnega popravila. Glede vprašanja vzdrževanja in zamenjave okvarjenega izdelka se obrnite na prodajalca ali pooblaščeni servisni center družbe Defender. Med prejemom izdelka se prepričajte, da je neprekinjen in da v njem ni prosto premikajočih se predmetov.
3. Hranite ločeno od otrok, mlajših od 3 let. Lahko vsebuje majhne dele.
4. Hranite ločeno od vlage. Izdelka nikoli ne potapljajte v tekočine.
5. Pazite, da ni vibracij in mehanskih napetosti, ki lahko povzročijo mehanske poškodbe izdelka. V primeru mehanskih poškodb garancija ni dana.
6. Ne uporabljajte v primeru vidnih poškodb. Ne uporabljajte, če je izdelek očitno pokvarjen.
7. Izdelka ne uporabljajte pri temperaturah pod in nad priporočenimi temperaturami (glejte navodila za uporabo), v pogojih izhlapevanja vlage in v sovražnem okolju.
8. Ne dajajte v usta.
9. Izdelka ne uporabljajte v industrijske, medicinske ali proizvodne namene.
10. Če je bila pošiljka izdelka opravljena pri temperaturah pod ničlo, je treba izdelek pred uporabo v treh urah hraniti na toplem (+ 16-25 ° C ali 60-77 ° F).
11. Napravo izklopite vsakič, ko je ne nameravate uporabljati dlje časa.
12. Naprave ne uporabljajte med vožnjo vozila, če je nanj preusmerjena pozornost, in v drugih primerih, ko vas zakon obvezuje, da napravo izklopite.

Specifikacije in lastnosti izdelka najdete na embalaži in na spletnem mestu defender-global.com
UVOZNIK: Defender Technology OÜ, Betooni str 11, 11415, Tallinn, Estonia. Proizvajalec: China Electronics Shenzhen Company. Address: 35/F, Block A, Electronics Science & Technology Building, Shennan Zhonglu, Shenzhen, China.
Neomejen rok uporabnosti. Življenjska doba je 2 leti.
Datum izdelave: glej na embalaži. Proizvajalec si pridržuje pravico do spremembe vsebine embalaže in specifikacij, navedenih v tem priročniku. Najnovejši in podrobnejši priročnik za uporabo je na voljo na www.defender-global.com
Izdelano na Kitajskem.

Garancijska storitev ne velja v naslednjih primerih:
1. Potek garancijske dobe (garancijska doba se poravna od datuma prodaje končnemu uporabniku).
2. Nepravilno izpolnjevanje garancijske kartice.
3. Napačen vtič v omrežje.
4. kršitev varnosti garancijskih tesnil, pritrditev skupnih sklopov ohišja; prisotnost elementov odpiranja na zunanjih in notranjih delih izdelka.
5. Če je bil izdelek, namenjen gospodinjstvu, uporabljen v profesionalne namene.
6. Škoda zaradi vdora tujkov, snovi, tekočin ali žuželk v izdelek.
7. Škoda zaradi kršitve običajnega dela oskrbovalnega omrežja - 220V +/- 10%. (razen avtomatskih napetostnih regulatorjev)
8. Če je izdelek odprla in popravila oseba, ki za to ni pooblaščena s strani prodajalca.
9. Nepravilno delovanje ali nepredvidno ravnanje.
10. Poškodba izdelka zaradi naravnih nesreč.
11. Prisotnost elementov, ki kažejo na mehanske poškodbe (padec, zadetek).
12. Invalidnost povezanih naprav drugih proizvajalcev.

SVK DRÔTOVÁ MYŠ
INŠTRUKCIE

Vyhlásenie o zhode. Na fungovanie prístroja môžu vplývať statické, elektrické alebo vysokofrekvenčné polia (rádio aparatúra, mobilné telefóny, mikrovlnné rúry, elektrostatický výboj). V prípade vyskytnutia interferencií vzdiaľte prístroj od prístroja, ktorý vyvoláva poruchy. Not om miljöskydd
Utilizovanie batérií, elektrických a elektronických prístrojov
Tento znak na výrobku, batériách pre výrobok alebo na balení označuje že sa výrobok nemôže utilizovať spolu s domácim odpadom. Tento musí byť odovzdaný v podniku, ktorý sa zaoberá zberom a utilizovaním batérií, elektrických a elektronických prístrojov.
Pravidlá a podmienky bezpečného a účinného použitia výrobku. Bezpečnostné opatrenia:
1. Výrobok používať výlučne podľa účelu.
2. Nerozoberajte. Tento výrobok neobsahuje časti, ktoré si môžete sami opraviť. V súvislosti s opravovaním a výmenou nefunkčného výrobku obráťte sa na firmu-predajcu alebo na oprávnené servisné centrum Defender. Pri preberaní výrobku zistite jeho ucelenosť a neprítomnosť voľne posúvacích častí v ňom.
3. Nie je určené pre deti do 3 rokov. Môže obsahovať drobné časti.
4. Nedovoliť aby vlhkosť vnikla do výrobku. Nenechávať výrobok v tekutine.
5. Nevyložiť výrobok vibráciám a mechanickým záťažiam, ktoré by mohli vyvolať mechanické poškodenia výrobku. V prípade existencie mechanických poškodení pre výrobok nie sú žiadne záruky.
6. Nepoužívať ak výrobok má zjavné poškodenia. Nepoužívať výrobok ak je jasné že je pokazený.
7. Nepoužívať pri teplotách nižších alebo vyšších od uvedených (viď Návod na použitie), v prípade vytvárania kondenzovanej vlhkosti, ani v agresívnom prostredí.
8. Neklásť do úst.
9. Nepoužívať výrobok pre priemyselné, zdravotnícke alebo výrobné účely.
10. V prípade že je výrobok prevážaný pri teplote nižšej od nuly, pred použitím ho treba nechať voľne zohriať v teplej miestnosti (+16-25 °C) v trvaní 3 hodiny.
11. Výrobok treba vypnúť v príadoch keď sa nebude používať dlhší čas.
12. Nepoužívať výrobok počas jazdy motorovým vozidlom a v prípadoch keď to priťahuje pozornosť vodičov, tiež v prípadoch keď je vypájanie výrobku určené podľa zákona.

Špecifikácie a vlastnosti produktu nájdete na obale a na www.defender-global.com
Dovozca: Defender Technology OÜ, Betooni str 11, 11415, Tallinn, Estonia.
Výrobca: China Electronics Shenzhen Company. Address: 35/F, Block A, Electronics Science & Technology Building, Shennan Zhonglu, Shenzhen, China. Čas použiteľnosti je neobmedzený.
Životnosť — 2 roky. Dátum výroby: viď na obale. Výrobca si vyhradzuje právo zmeniť konfiguráciu a technické vlastnosti uvedené v tomto pokyne. Najnovšia a plná verzia pokynov je k dispozícii na webovej stránke www.defender-global.com.
Vyrobeno v Číne.

Záručný servis sa neuskutoční v nasledujúcich situáciách:
1. Uplynutie záručnej doby (záručná doba sa vybavuje odo dňa predaja konečnému užívateľovi).
2. Nesprávne vyplnenie záručného listu.
3. Nesprávne zapojte do elektrickej siete.
4. Porušenie bezpečnosti záručných plomb, upevnenie spojovacích zostáv puzdra; prítomnosť prvkov otvárania na vonkajšej a vnútornej časti výrobku.
5. Ak bol produkt určený na použitie v domácnosti používaný na profesionálne účely.
6. Poškodenie v dôsledku vniknutia cudzích predmetov, látok, tekutín alebo hmyzu do výrobku.
7. Škoda v dôsledku porušenia normálnej práce napájacej siete - 220 V +/- 10%. (okrem automatických regulátorov napätia)
8. Ak bol produkt otvorený a opravený neoprávnenou osobou autorizovanou predajcom.
9. Nesprávna obsluha alebo neopatrné zaobchádzanie.
10. Poškodenie produktu v dôsledku prírodných katastrof.
11. Prítomnosť prvkov indikujúcich mechanické poškodenie (pád, náraz).
12. Postihnutie pripojených zariadení iných výrobcov.

SWE TRÅD-DATORMUS
BRUKSANVISNING

Försäkran om överensstämmelse. Anordningens funktion kan påverkas av statiska, elektriska eller högfrekventa fält (radioutrustning, mobiltelefoner, mikrovågor, elektrostatiska urladdningar). Om störningar uppstår, öka avståndet från anordningen som orsakar störningar.
Not om miljöskydd
Efter implementeringen av EU direktiv 2002/96/EU i den nationella lagstiftningen, gäller följande: Elekriska och elektroniska apparater får inte avyttras med hushållsavfall. Konsumenter är skyldiga att återlämna elektriska och elektroniska apparater vid slutet av dess livslängd till, för detta ändamål, offentliga uppsamlingsplatser. Detaljer för detta definieras via den nationella lagstiftningen i respektive land. Denna symbol på produkten, instruktionsmanualen eller på förpackningen indikerar att produkten innefattas av denna bestämmelse. Genom återvinning och återanvändning av material bidrar du till att skydda miljön och din omgivning.
Regler och villkor för säker och effektiv användning av produkten. Säkerhetsåtgärder:
1. Använd produkten enbart för avsett ändamål.
2. Ta inte isär produkten. Den innehåller inga delar, som man själv kan reparera. För underhåll och utbyte av en defekt produkt kontakta vänligen företaget-återförsäljaren eller ett auktoriserat Defender servicecenter. När du tar emot produkten, kontrollera dess integritet och attdet inte finns fritt rörliga objekt inuti.
3. Produkten är ej lämplig för barn under 3 år. Den kan innehålla små delar.
4. Låt ingen fukt komma på och in i produkten. Sänk inte ner produkten i vätskor.
5. Utsätt inte produkten för vibrationer och mekaniska påfrestningar som kan leda till mekaniska skador på produkten. Ingen garanti ges för produkter som fått mekaniska skador.
6. Använd inte produkten om den har synliga skador. Använd inte en uppenbart defekt produkt.
7. Använd inte produkten vid temperaturer under eller över de rekommenderade värdena (se användarhandboken), vid kondenserad fukt och i aggressiva miljöer.
8. Ta inte i munnen.
9. Använd inte produkten i industriella och medicinska ändamål.
10. Om produkten har transporterats vid låga temperaturer, låt den värmas upp i ett varmt rum (+ 16-25 ° C) under 3 timmar.
11. Stäng av anordningen varje gång, om du inte tänker använda den under en lång tid.
12. Använd inte anordningen medan du kör, om anordningen är störande, liksom i de fall då anordningen ska stängas av enligt lagen.

Produktspecifikationer och funktioner finns på förpackningen och på defender-global.com
Importör: Defender Technology OÜ, Betooni str 11, 11415, Tallinn, Estonia. Tillverkare: China Electronics Shenzhen Company. Address: 35/F, Block A, Electronics Science & Technology Building, Shennan Zhonglu, Shenzhen, China.
Obegränsad hållbarhet. Livstid — 2 år. Tillverkningsdatum:
se förpackningen. Tillverkaren förbehåller sig rätten att ändra uppsättningen och tekniska specifikationerna som anges i denna bruksanvisning. Den senaste och fullständiga versionen av bruksanvisningen finns på www.defender-global.com. Tillverkad i Kina.

Garantiservice utförs inte i följande situationer:
1. Garantiperiodens utgång (garantiperioden regleras från försäljningsdatumet till slutanvändaren).
2. Felaktig ifyllning av garantikortet.
3. Felaktig anslutning till elnätet.
4. Överträdelse av säkerheten för garantitätningar, fixering av gemensamma sammansättningar av fallet; närvaron av öppningselement på produktens utsida och insida.
5. Om produkten avsedd för hushållsbruk användes för professionella ändamål.
6. Skador på grund av inträngning av främmande föremål, ämnen, vätskor eller insekter inuti produkten.
7. Skador på grund av brott mot normalt arbete i försörjningsnätet - 220V +/- 10%. (utom automatiska spänningsregulatorer)
8. Om produkten har öppnats och reparerats av en person som inte har auktoriserats för det av återförsäljaren.
9. Felaktig användning eller slarvig hantering.
10. Skada på produkten på grund av naturkatastrofer.
11. Förekomst av element som indikerar mekanisk skada (fall, träff).
12. Funktionshinder för anslutna enheter från andra producenter.

UKR ДРОТОВА МИША
ІНСТРУКЦІЯ

Декларація відповідності
На функціонування пристрою (пристроїв) можуть впливати статичні, електричні або високочастотні поля (радіоапаратура, мобільні телефони, мікрохвильові печі, електростатичні розряди, тощо). У випадку виникнення такого впливу збільште відстань від його джерела.
Утилізація батарейок, електричного і електронного устаткування
Ця позначка на виробі, батарейках до виробу або упаковці позначає, що виріб не можна утилізувати з побутовими відходами. Він повинен бути доставлений в місце по збору та утилізації батарейок, електричного та електронного устаткування.
Правила та умови безпечного та ефективного використання товару
Запобіжні засоби:
1. Використовувати товар тільки за прямим призначенням
2. Не розбирати. Даний пристрій не містить частин, що підлягають самостійному ремонту. Щодо обслуговування та заміни несправного виробу звертайтеся до фірми-продавця або в авторизований сервісний центр Defender. Під час приймання товару впевніться в його цілісності та відсутності всередині предметів, що вільно переміщуються
3. Не передбачений для дітей віком до 3-х років. Може містити дрібні деталі
4. Запобігайте попадання вологи на виріб або всередину виробу. Не занурюйте виріб в рідину
5. Запобігайте впливу на виріб вібрації та механічних навантажень, що можуть привести до ушкодження виробу. Гарантія не надається на виріб, що має механічні пошкодження.
6. Не користуйтеся виробом, якщо він пошкоджений.
7. Не використовувати при температурі вище або нижче тої, що рекомендується в інструкції користувача, при виникненні конденсованої вологи, а також в агресивному середовищі
8. Не брати до рота
9. Не використовувати виріб за промисловим, медичним або виробничим призначенням
10. Якщо виріб транспортувався при температурі нижче 0 °C, то перед початком експлуатації потрібно витримати виріб при температурі не нижче +16 °C протягом 3-х годин.
11. Вимикайте пристрій кожного разу, якщо планується не використовувати його протягом довготривалого періоду
12. Не використовуйте пристрій під час управління транспортним засобом, якщо це відволікає увагу, а також у випадках, коли відключення пристрою передбачене законодавством.

Призначення: координатний пристрій введення, призначений для управління курсором в межах екрану комп'ютера і передавання різних команд комп'ютеру
Технічні характеристики та характеристики продукту можна знайти на упаковці та на defender-global.com
Імпортер в Україні: ТОВ «Виробниче Підприємство "Промислові Системи», адреса: вул. Кирилівська, 40А, м. Київ, 04080, Україна. Виробник: Чайна Електронікс Шенжень Компані. Адреса: 35/F, Блок А, Електронікс Сайєнс енд Технолоджі Білдінг, Шеннан Джонглу, Шеньжень, Китай.
Термін придатності необмежений. Термін служби - 6 місяців. Гарантійний період - 6 місяців.
Перелік авторизованих сервісних центрів дивіться на сайті Defender: https://ua.defender-global.com/places/service
Дата виробництва: див. на упаковці. Виробник залишає за собою право зміни комплектації і технічних характеристик, зазначених в цій інструкції. Остання та повна версія інструкції доступна на сайті www.defender-global.com. Зроблено в Китаї.

Гарантійні зобов'язання не виконуються у разі:
1. Закінчення гарантійного терміну (термін встановлюється з дня продажу товару споживачеві).
2. Неправильного заповнення гарантійного талону.
3. Неправильного підключення в електромережу.
4. Порушення цілостності гарантійних пломб, кріпильних з'єднань корпусу, наявності слідів відкриття на зовнішніх і внутрішніх поверхнях товару.
5. Якщо апаратура, призначена для роботи в побутових умовах, використовувалася в професійних цілях.
6. Пошкодження, викликаного попаданням всередину виробу сторонніх предметів, речовин, рідин, комах.
7. Порушення в нормальній роботі електромережі - 220 В ± 10%. (крім стабілізаторів напруги)
8. Якщо товар був розкритий і ремонтувався особою, не уповноваженою на те фірмою-продавцем.
9. Неправильної експлуатації або недбалого використання.
10. Пошкодження виробу у випадку стихійних лих.
11. Наявності слідів механічного пошкодження (падіння, удар).
12. Непрацездатності пристроїв інших виробників, що підключаються.

UZB SIMLI SICHQONCHA
YO'RIQNOMA

Muvofiqlik deklaratsiyasi
Qurilma (qurilmalar) ishlashiga statik, elektrik yoki yuqorichastotali maydon (radioapparatura, mobil telefonlar, mikroto'lqinli pechlar, elektrostatik razryadlar) ta'sir etishi mumkin. Shovqinlar yuzaga kelganda buni yazaga keltiruvchi qurilmadan masofani kattalashtiring.
Batareyka, elektrik va elektron uskunalarni utilizatsiya qilish
Mahsulotdagi, mahsulot ichida bo'lgan batareykadagi yoki qadoqdagi ushbu belgi mahsulot maishiy chiqindilar bilan birgalikda utilizatsiya qilinmasligini bildiradi. U batareyka, elektr va elektron uskunalarni yig'ish va utilizatsiyasi bilan shug'ullanuvchi kompaniyaga yetkazilishi lozim
Oldini olish choralari:
1. Mahsulotni o'zini maqsadida ishlatilsin
2. Qismlarga bo'linmasin. Mazkur buyum mustaqil ta'mirlanishi mumkin bo'lgan qismlarga ega emas. Xizmat ko'rsatish va nosoz buyumni almashtirish masalasida firma-sotuvchi yoki Defender xizmat ko'rsatish markaziga murojaat etilsin. Mahsulotni qabul qilishda uning butunligi va ichida erkin harakatlanadigan buyumlar yo'qligiga ishonch hosil qiling.
3. 3 yoshgacha bo'lgan bolalarga mo'ljallanmagan. Mayda buyumlarga ega bo'lishi mumkin.
4. Buyumga va uning ichiga namlikni kirishiga yo'l qo'yilmasin. Suyuqlik ichiga buyum tushirilmasin
5. Buyumni mexanik shikastlanishga olib keladigan vibratsiya va mexanik zo'riqishlarga yo'l qo'yilmasin. Mexanik shikastlanishlar yuzaga kelganda mahsulotga hech qanday kafolat berilmaydi
6. Buyumda ko'rinuvchi shikastlanishlar yuzaga kelganda ishlatilmasin. Oldindan ma'lum bo'lgan nosoz qurilmadan foydalanilmasin.
7. Kondensatsiyalangan namlik, xamda salbiy muhit yuzaga kelganda tavsiya etilgan haroratdan past yoki yuqori darajada ishlatilmasin.
8. Og'iz bo'shlig'iga olinmasin.
9. Buyumni sanoat, tibbiyot yoki ishlab chiqarish maqsadida ishlatilmasin.
10. Agar mahsulotni tashilishi manfiy haroratda olib borilgan bo'lsa, u holda mahsulotni ishlatishdan avval uni iliq binoda (+16-25 °C) 3 soat davomida isitish kerak.
11. Qurilmani ancha vaqtga ishlatilmasligi rejalashtirilayotganda, uni o'chirib qo'yish lozim.
12. Agar qurilma transport vositasini boshqarishda diqqatni chalg'itsa, xamda qonunchilik tomonidan o'chrish ko'zda tutilgan bo'lsa undan foydalanilmasin.

Mahsulotning xususiyatlari va xususiyatlarini qadoqlash va defender-global.com saytida topish mumkin
Ishlab chiqaruvchi: China Electronics Shenzhen Company. Address: 35/F, Block A, Electronics Science & Technology Building, Shennan Zhonglu, Shenzhen, China.
Cheksiz saqlash muddati. Xizmat muddati 6 oy. Kafolat muddati — 6 oy.
Ishlab chiqarich sanasi: qadoq qutiga qaralsin. Ishlab chiqaruvchi ushbu qo'llanmada ko'rsatilgan paket tarkibini va texnik xususiyatlarini o'zgartirish huquqiga ega. Eng so'nggi va batafsil qo'llanma bilan www.defender-global.com saytida tanishishingiz mumkin. Xitoyda ishlab chiqarilgan.

QUYIDAGI HOLLARDA KAFOLATLI TA'MIRLASH BAJARILMAYDI:
1. Kafolat muddati tugaganda (muddat mahsulot iste'molchiga sotilgan kundan boshlab o'rnatiladi).
2. Kafolat taloni noto'g'ri to'ldirilganda.
3. Elektr tarmog'iga noto'g'ri ulanganda.
4. Kafolat muhrlari, korpusning mahkamlaydigan birikmalarining butligi buzilganda, tovarning tashqi va ichki yuzalarida ochilganlik izlari bor bo'lganda.
5. Agar maishiy sharoitda ishlash uchun mo'ljallangan apparatura kasbiy maqsadlarda foydalanilgan bo'lsa.
6. Mahsulotning ichiga yot narsalar, moddalar, suyuqliklar, hasharotlar tushishi tufayli yuzaga kelgan buzilishlarda.
7. Ta'minlovchi -220 V±10 % elektr tarmog'ining (kuchlanish stabilizatorlaridan tashqari) normal ishi buzilganda.
8. Agar tovar firma-sotuvchi vakolat bermagan shaxs tomonidan ochilgan va ta'mirlangan bo'lsa.
9. Noto'g'ri foydalanilganda yoki pala-partish muomala qilinganda.
10. Mahsulot tabiiy ofatlar oqibatida buzilganda
11. Mexanik buzilishlarning (tushib ketish, zarba) izlari bo'lganda.
12. Boshqa ishlab chiqaruvchilarning ulanadigan qurilmalari ishga yaroqsiz bo'lganda.