defender

TRIFLES MAKE PERFECTION

Fardox ART. 64793

Office Desk

User manual

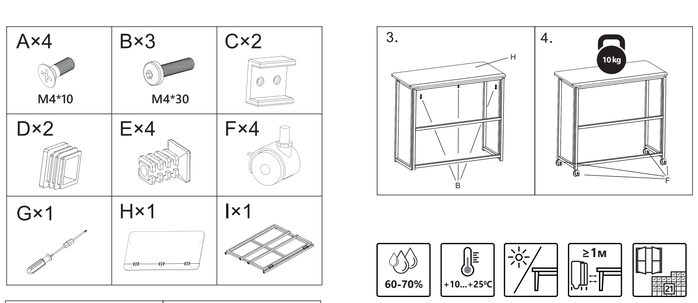

ARM ԳՐԱՍԵՂԱԿԱՅԻՆ ՍԵՂԱՆ ՕԳՏԱԳՈՐԾՄԱՆ ՁԵՌՆԱՐԿ

Զգուշացնում է

1. Հավաքվածից առաջ ստուգեք բոլոր մասերը:
2. Այս հրահանգները կարդալ նշանակ մի քանի անգամ:
3. Մի նստեք սեղանի վրա:
4. Մի օգտագործեք մեկնաբանություններ:
5. Մի թույլատրեք երեխաներին սեղանի հետ խաղալ:
6. Սեղանի մոտ պետք է լինի մեծահասակների ուղղակի հսկողություն, եթե դրանք գտնվում են սեղանի մոտ:
7. Մի նստեք սեղանի վրա ոտքերով:
8. Սեղանի վերին մասի վրա դնելիս, հոդերի ամրացումը պետք է ամրացվեն ամբողջ կարգով:

Հանձնաժողովի հրահանգներ

Սեղանը պետք է հավաքվի մեծահասակների ուղղակի հսկողության ներքո: Մի թույլատրեք երեխաներին սեղանի հետ խաղալ: Սեղանի հավաքումը պետք է կատարվի հարմար տարածքում: Սեղանի հավաքումը պետք է կատարվի հարմար տարածքում: Սեղանի հավաքումը պետք է կատարվի հարմար տարածքում:

Զգուշացնում է. էլեկտրական և էլեկտրոնային սարքավորումների վերամշակում

Նշանակում է, որ նման սարքավորումները չպետք է դասակարգվեն որպես տնային թափոններ: Մի սարքեք էլեկտրական և էլեկտրոնային հնացած սարքավորումներ: Դրանք պետք է հանձնվեն հավաքագրման հատուկ կետերին: Տեղեկությունների համար դիմեք ձեր տեղական իշխանություններին, վերամշակող կազմակերպություններին կամ մանրածախ առևտրականներին:

Զգուշացնում է. էլեկտրական և էլեկտրոնային սարքավորումների վերամշակում

Նշանակում է, որ նման սարքավորումները չպետք է դասակարգվեն որպես տնային թափոններ: Մի սարքեք էլեկտրական և էլեկտրոնային հնացած սարքավորումներ: Դրանք պետք է հանձնվեն հավաքագրման հատուկ կետերին: Տեղեկությունների համար դիմեք ձեր տեղական իշխանություններին, վերամշակող կազմակերպություններին կամ մանրածախ առևտրականներին:

Զգուշացնում սնվածության և սարքավորման ստուգումների պահանջների

Սեղանը պետք է հավաքվի մեծահասակների ուղղակի հսկողության ներքո:

1. Ստուգեք ստուգումների միայն մի հանգույցում: Ամրացնում բոլոր հանգույցները:
2. Մի սեղմեք սեղանը: Այս սարքերի մի պատուհանների մասին, որոնց ունեն ինքնաբուխ իրավունք հանձնելիներ ինքնուրույն պարամետրերի պարամետրերի: Ինքնաբուխ ինքնուրույն ինքնաբուխ ինքնաբուխ ինքնաբուխ

CZ KANCELÁRSKÝ STŮL NÁVOD NA POUŽITÍ

Pozor!

1. Před montáží zkontrolujte všechny díly.
2. Obrázky v této příručce se nemusí shodovat s vaší ŽidlÍ, ale návod k použití by stejný bez ohledu na model.
3. Nepoužívejte stůl pokud nejsou všechny šrouby a vruty utažené.
4. Alespoň každých šest měsíců zkontrolujte všechny šrouby a vruty, zda jsou utažené. Pokud jsou šrouby a vruty uvolněné, může to způsobit nebezpečí nebo vyžadovat hlučnosti.
5. Netoužte na stůl v stoje.
6. K čistění stůl používejte vodu, používejte suchý čistič pracího nebo otírejte hadříkem.

Prohlášení o shodě. Statické, elektrické nebo vysokofrekvenční pole (rádiová zařízení, mobilní telefony, mikrovlnné trouby, radiostanice) nebyly ovlivněny tímto nábytkem. Nebylo zjištěno žádné rušení jiných zařízení. Nebylo zjištěno žádné rušení tímto nábytkem.

Ochrana životního prostředí. Evropská směrnice 2002/96/EG o zacházení s použitými elektrickými a elektronickými zařízeními stanoví jako baterie nepatří do domovního odpadu. Spotřebitelé se zavazuje odevzdat všechna zařízení a baterie po uplynutí jejich životnosti do příslušných sběren. Podrobnosti stanoví zákon příslušné země. Symbol na produktu, návod k obsluze nebo balení ukazuje na toto pravidlo. Recyklací a jiným způsobu zužitkování přispíváte k ochraně životního prostředí.

Podmínky pro bezpečné a účinné použití výrobku. Bezpečnostní opatření:

1. Používejte výrobek pouze k stanovenému účelu použití.
2. Nevnášejte. Tento výrobek neobsahuje žádné součásti, které byste mohli opravovat. Pro údržbu a výměnu vadného výrobku obraťte se na spotřebiče prodejce nebo na autorizovaný servisní středisko Defender. Když produkt přebíráte, zkontrolujte, zda je celkový a zda nemá nejaké vnější poškození.
3. Není vhodné pro děti do 3 let. Tento výrobek může obsahovat malé součásti.
4. Ne dospělému zásah, Aby na výrobek a dovnitř. Nepoužívejte výrobek do kapalin.
5. Nevystavujte výrobek vibracím a mechanickému zatížení, které by mohly způsobit mechanické poškození výrobku. V případě mechanického poškození ihned ukončete nevratně žádná záruka.
6. V případě viditelných poškození tento výrobek nepoužívejte. Nepoužívejte zjevně vadný výrobek.
7. Nepoužívejte při teplotách nad nebo pod hodnotu 70 stupňů, jen vnitřku kondenzované vlhkosti a v agresivním prostředí.
8. Nebezte uity.
9. Nepoužívejte výrobek pro průmyslové, lékařské a výrobní účely.
10. Pokud se přepravu ztratí pokud při nízkých teplotách, před použitím nechte zbočí chlát v teplé místnosti (+16-25 °C) po dobu 3 hodin.
11. Ignoruje výrobek pokaždé, když nejsnižujete jej pouzdro pro jeho ochranu.
12. Nepoužívejte výrobek při různí vozidla, pokud výrobek je ruiky, a v případech, když vypnutí zařízení je stanoveno zákonem. Zamyšlené použití: Pohlavní pohyb pro domácí použití.

Technické specifikace a vlastnosti produktu jsou uvedeny na obalu a na webových stránkách defender-global.com

Dovozce: Defender Technology OÜ, Betooni str 11, 11415, Tallinn, Estonia.

Výrobce: Hangzhou Yuyue Home Technology Corporation Limited. Address: Room 1008, Building 1, Industrial Zone, Xiashi Village, Xiaya Town, Jiande City, Hangzhou, Zhejiang Province, China.

Zvolené — z roku. Nepodléhá povinné certifikaci. Bezpečnost a technických vlastností výrobku: viz obal.

Výrobce si vyhrazuje právo na změnu konfigurace a technických charakteristik uvedených v této příručce. Nejnovější a úplná verze příručky je k dispozici na webové stránce www.defender-global.com

Vyrobeno v Číně.

Záruční servis se neprovádí v následujících situacích:

1. Uplynul záruční doby (záruční doba se vypočítává ode dne prodeje konečnému uživateli).
2. Nesprávné připojení k elektrické síti.
3. Porušení bezpečnosti záručních štítků, upevnění spojovacích setov skříně, přítomnost prvků cizinárů na vnějších a vnitřních částech výrobku.
4. Pokud byl produkt určený pro použití v domácnosti používán pro profesionální účely.
5. Poškození v důsledku vniknutí cizích předmětů, tekutin, kapalin nebo hmyzu dovnitř produktu.
6. Poškození v důsledku použití nominální jeho napájení (48 - 220 V +/- 10%, dovnitř automatických regulátorů napětí).
7. Pokud byl produkt otevřen a opraven neoprávněnou osobou prodejcem.
8. Nesprávná obsluha nebo neoprávněné zacházení.
9. Poškození produktu v důsledku přírodních katastrof.
10. Mechanické prvky (nikl-plated) nemohou být zaručeny (jaká, nárazu).
11. Invalidita přizpůsobení zařízení jiných výrobců.

DE SCHREIBTISCH ANLEITUNG

Achtung!

1. Überprüfen Sie alle Teile vor der Montage.
2. Die Abbildungen in dieser Anleitung entsprechen möglicherweise nicht Ihrem Stuhl, die Montageanleitung ist jedoch unabhängig vom Modell.
3. Benutzen Sie den Schreibtisch erst, wenn alle Schrauben und Muttern fest angezogen sind.
4. Überprüfen Sie mindestens alle sechs Monate alle Schrauben und Muttern auf festen Sitz. Lockere Schrauben und Muttern können gefährlich sein oder Geräusche verursachen.
5. Stellen Sie sich nicht mit den Füßen auf den Tisch.
6. Reinigen Sie den Schreibtisch nicht mit Wasser. Verwenden Sie stattdessen ein trockenes Staubtuch oder wischen Sie ihn mit einem feuchten Tuch ab.

Konformität. Unter Einwirkung von starken statischen, elektrischen oder hochfrequenten Feldern (Funkanlagen, Mobiltelefone, Mikrowellen-Erhitzungen) kann es zu Funktionsbeeinträchtigungen des Schreibtisches gekommen sein.

Umweltschutz. Die Richtlinie 2002/96/EG über Elektro- und Elektronikgeräte und Batterien sagt, dass Batterien nicht in den Hausmüll entsorgen. Am einer ausgewiesenen Sammelstelle für Elektro- und Elektronik-Altgeräte entsorgen. Dadurch tragen Sie zum Schutz der Ressourcen und zum Schutz der Umwelt bei. Für weitere Informationen wenden Sie sich bitte an Ihren Händler oder die örtlichen Behörden.

Regeln und Bedingungen für einen sicheren und effizienten Nutzung der Ware:

Bestimmungsgemäßer Gebrauch.

1. Die Waren dürfen nur bestimmungsgemäß nutzen.
2. Nicht zerlegen. Dieses Erzeugnis enthält keine Bestandteile, die selbständig repariert werden können. Wegen der Wartung und Auslassung des fehlerhaften Erzeugnisses wenden Sie sich an den Verkäufer oder das autorisierte Service-Zentrum von Defender. Bei Entgegennahme des Produkts prüfen Sie, ob das Gerät insgesamt und ohne äußere Schäden ist.
3. Nicht geeignet für Kinder unter 3 Jahren. Das Produkt kann kleine Teile enthalten.
4. Das Erzeugnis von Feuchte auf das Erzeugnis und in die Innere eines Menschen. Das Erzeugnis nicht in die Flüssigkeit tauchen lassen.
5. Das Erzeugnis nicht der Vibrationen bzw. mechanischen Belastungen aussetzen, die die mechanischen Schäden verursachen können. Bei mechanischen Schäden wird keine Garantie übernommen.
6. Bei sichtbaren Schäden nicht nutzen. Das verwendet nicht irgendwie Erzeugnis nicht nutzen.
7. Nicht unter bzw. über den angegebenen Temperaturen (s. Hierfür Gebrauchsanweisung) sowie bei Bildung von Kondenzat und in aggressiven Medien nutzen.
8. Nicht in den Mund nehmen.
9. Die Waren nicht für gewerbliche, medizinische oder betriebliche Zwecke nutzen.
10. Bei Transport der Ware unter den Minustemperaturen, die Ware vor Inbetriebnahme im warmen Raum (+16-25 °C) mindestens 3 Stunden lassen.
11. Das Gerät jedes Mal abschalten, wenn sie nicht benutzen oder wenn sie nicht benutzt werden soll.
12. Das Gerät nicht bei Fahrten fahren wenn Fahrzeuges nutzen, soweit es die Aufmerksamkeit ablenkt sowie in den gesetzlich vorgesehenen Fällen.

Verwendungszweck: Computersitz für den Hausgebrauch

Technische Spezifikationen und Merkmale des Produkts finden Sie auf der Verpackung und auf der Website Defender-Global.com

Importeur: Defender Technology OÜ, Betooni str 11, 11415, Tallinn, Estonia.

Hersteller: Hangzhou Yuyue Home Technology Corporation Limited. Address: Room 1008, Building 1, Industrial Zone, Xiashi Village, Xiaya Town, Jiande City, Hangzhou, Zhejiang Province, China.

Lieferdatum — z Jahre. Nicht zertifizierungspflichtig. Hersteller/Lingudatum: siehe die Verpackung.

Der Hersteller behält sich das Recht vor, die in dieser Anleitung angegebenen der Ausstattung und technischen Daten in dieser Anleitung vorzunehmen. Die aktuelle und vollständige Version der Anleitung finden Sie auf der Website www.defender-global.com

Hergestellt in China.

Der Garantieservice wird in folgenden Situationen nicht ausgeführt:

1. Ablauf der Garantiezeit (Garantiezeit wird ab dem Verkaufsdatum an den Endverbraucher abgerechnet).
2. Falscher Stecker in das Stromnetz.
3. Verletzung der Sicherheit von Garantieaufklebern, Befestigung der Verbindungsmittel des Gehäuses. Vorhandensein von Öffnungselementen an äußeren und inneren Teilen des Produkts.
4. Wenn das für den Haushaltsgebrauch bestimmte Produkt für beruffliche Zwecke verwendet wurde.
5. Schäden durch Eindringen von Fremdkörpern, Substanzen, Flüssigkeiten oder Insekten in das Produkt.
6. Schäden aufgrund eines Verstoßes gegen die normale Arbeit des Versorgungsnetzes - 220 V +/- 10% (außer bei automatischen Spannungsreglern)
7. Wenn das Produkt von einer von Hände nicht autorisierten Person geöffnet und repariert wurde.
8. Falscher Betrieb oder unachtsame Handhabung.
9. Schäden am Produkt durch Naturkatastrophen.
10. Vorhandensein von Elementen, die auf mechanische Schäden hinweisen (Sturz, Treffer).
11. Behinderung angeschlossener Geräte anderer Hersteller.

EN OFFICE DESK OPERATION MANUAL

Attention!

1. Verify all parts before assembly.
2. The pictures in this guide may not match your chair, but instruction guide is the same regardless of model.
3. Do not use the desk unless all bolts and screws are tight.
4. At least every six months check all bolts and screws to ensure they are tight, when the screws and bolts are in loose position, it may cause noise.
5. Do not stand on the table with your feet.
6. Do not use water to clean the desk, use dry cleaner or wipe with a damp cloth.

Declaration of Conformity. Operation of device (devices) may be affected by strong static, electrical or high-frequency fields (radio installations, cellular telephones, microwave ovens, radio stations, electrical discharges). If occurs, Try increasing the distance from the devices causing the interface

Environmental protection. Electrical and electronic equipment. This sign on the product, its batteries or package indicates that the product cannot be disposed together with domestic waste. It should be delivered to an appropriate batteries, electrical and electronic equipment collecting and recycling company.

Terms and conditions of safe and efficient use of the product. Undue precautions:

1. Use the product for its intended purpose only.
2. Do not disassemble. Product does not contain parts that are entitled to self-sufficient repair. On the question of maintenance and replacement of a failed item apply to a dealer or Defender authorized service center. Hold on to your receipt in case the product is defective and there are no faults. Inspect the product before purchase.
3. Keep away from children under the age of 3. May contain small parts.
4. Keep away from humidity. Never immerse the product in liquids.
5. Keep away from vibrations and mechanical stresses, which can cause mechanical damaging of the product. In case of mechanical damage no warranties are provided.
6. Do not use in the presence of visual damage. Do not use when the product is obviously defective.
7. Do not use the product at temperatures below and above temperatures specified in the manual (see the operation manual), under the conditions of humidity evaporation, as well as in hostile environment.
8. Do not put into the mouth.
9. Do not use the product for industrial, medical or manufacturing purposes.
10. In case when the product is shipped in the cold (kept at temperatures +16-25 °C) during the transport, then before operating, the product should be kept in a warm placement (+16-25°C or 60-77°F) within 3 hours.
11. Turn off the device each time when it is not planned to use it for extended period of time.
12. Do not use the device while driving the vehicle, if it is diverted attention, and in other cases when the law obliges you to turn off the device.

Intended use: Computer desk for household use

Technical specifications and features of the product can be found on the packaging and on the website defender-global.com

IMPORTER: Defender Technology OÜ, Betooni str 11, 11415, Tallinn, Estonia.

Manufacturer: Hangzhou Yuyue Home Technology Corporation Limited. Address: Room 1008, Building 1, Industrial Zone, Xiashi Village, Xiaya Town, Jiande City, Hangzhou, Zhejiang Province, China.

Leibesdauer — z Jahre. Nicht zertifizierungspflichtig. Hersteller/Lingudatum: siehe die Verpackung.

The manufacturer reserves the right to change package contents and specifications indicated in this manual. The latest and detailed operation manual is available at www.defender-global.com

Made in China.

Warranty service is not effected in the following situations:

1. Expiration of the warranty period (warranty period is settled from the date of sale to the end user).
2. Incorrect plug in to power grid.
3. Breach to safety of guarantee seals, fixing joint assemblies of the case; presence of elements of opening on outside and inside parts of the product.
4. If the product designed for household use was used for professional purposes.
5. Damage due to penetration of foreign objects, substances, liquids or insects inside the product.
6. Damage due to breach to normal work of supply network – 220V +/- 10%. (except of automatic voltage regulators)
7. If the product was opened and repaired by a person unauthorized for that by the dealer.
8. Incorrect operation or careless handling.
9. Damage to the product due to natural disasters.
10. Presence of elements indicating mechanical damage (fall, hit).
11. Disability of connected devices of other producers.

ES ESCRITORIO DE OFICINA INSTRUCCION

¡Atención!

1. Verifique todas las piezas antes del montaje.
2. Las imágenes de esta guía pueden no coincidir con su silla, pero las instrucciones son las mismas independientemente del modelo.
3. No utilice el escritorio a menos que todos los tornillos y pernos estén bien apretados.
4. Al menos cada seis meses, revise todos los tornillos y pernos para asegurarse de que estén bien apretados. Si están flojos, pueden causar peligro o ruidos.
5. No se pare sobre la mesa con los pies.
6. No use agua para limpiar el escritorio, use un limpiador seco o limpiado con un paño de polvo.

Declaración de conformidad. El funcionamiento del dispositivo (dispositivos) puede verse afectado por estáticos fuertes, campos eléctricos o de alta frecuencia (instalaciones de radio, teléfonos móviles, microondas, descargas eléctricas). Si esto ocurre, intente aumentar la distancia de los dispositivos que causan la interferencia.

Protección del medio ambiente. Equipos eléctricos y electrónicos. Este símbolo tiene, tocente pataretié vió pakendil Ühendab, et toote ja/või taotluste kooc olmejäätmega. Teda tuleb tamta paterei, elektri- ja elektroonikaseadmete kogumis ja taaskasutus ettevõtjas.

Toote ohutu ja efektiivse kasutamise tingimused

Ettevaatusabinõud.

1. Kasutage toodet ainsa selle eesmärgi eesmärgil.
2. Ärge lahutagi. Toode ei sisaldu osad, mis tuleb ise parandamiseks remondile ostu.
3. Hoidkuse ja defektse toote asendamise puhul pöörduge ühendust ettevõtte-edasimüüja või autoriseeritud Defender teenuskeskuse poole. Toote ostmisel kontrollige, kas toote ei ole kahjustatud.
4. Ei sobi alla 3-aastased. Võib sisaldada väikeosi ots.
5. Ärge laske niisutada. Ärge kastke toote ainsa ja ainsa toote vedelikku.
6. Ärge jätke toote vibratsioonile ja mehaanilise pingele, mis võib põhjustada toote mehaanilised vigastused. Toote mehaanilise kahjustuse korral ei anta garantiid.
7. Ärge kasutage toote nähtavate kahjustuste puhul. Ärge kasutage defektse seadet.
8. Ärge kasutage ühe alla soovitatava temperatuuri kohal ja temperatuuri kohal (vt juhendi kasutusjuhend), kondenseerunud niiskuse ja agressiivse keskkonna puhul.
9. Ärge võtke suu.
10. Ärge kasutage toodet tööstuse, meditsiini ja tootmise eesmärgil.
11. Kui toote transporteerimise toimus madalal temperatuuril, enne toodet kasutamist tuleb seda soojendada soojas ruumis (+16-25°C) 3 tunni jooksul.
12. Lülitage seade välja iga kord, kui seda ei kasutatakse pikal ajal. Ärge kasutage seadet sõidukil juhtimisel, juhul kui seade häirib tähelepanu, ja juhul, kui seadme sulgemine on seaduse järgi ette nähtud.

Kasutusotstarve: Kodusaks kasutamiseks mõeldud arvutilaud

Toote tehnilised andmed ja omadused leiate pakendilt ja veebisaidilt Defender-global.com

IMPORTIJA: Defender Technology OÜ, Betooni str 11, 11415, Tallinn, Estonia.

Tootja: Hangzhou Yuyue Home Technology Corporation Limited. Address: Room 1008, Building 1, Industrial Zone, Xiashi Village, Xiaya Town, Jiande City, Hangzhou, Zhejiang Province, China.

Kasutusiga — 2 aastat. Ei ole kohustuslik sertifitseerimine. Tootja/kasutusiga: vaata pakendit.

Tootjal on õigus muuta käesolevas juhendis toodud pakendi sisu ja spetsifikatsioone. Uusim ja üksikasjalik kasutusjuhend on saadaval aadressil www.defender-global.com

Tehtud Hiinas.

Garantiiteenust ei osutata järgmistes olukordades:

1. Garantiiperioodi aegumine (garantiiaeg arvestatakse lõpptarbijale müümise kuupäevast).
2. Vale pistik voolurõngas.
3. Garantiisildite ohutuse rikkumine, korpuse paigaldusvõrkude kinnitamise toote; valite ja sisemiste osade avanevate elementide olemasolu.
4. Kui kodukasutuseks mõeldud toodet kasutati ametlastest eesmärkidel.
5. Kahjustused toote sees võõrainete, vedelike, seadme, vedelike või putukate tungimise tõttu.
6. Tarnevõrgu töötamise toitu rikkumise tõttu nõlatusel kõikju - 220V +/- 10%. (v.a automaatsed pingereguleerijad)
7. Kui toote avas ja parandas isik, kellel ei olnud selleks volitust edasimüüjal.
8. Ebaõige käitumine või hooletu käsitsemine.
9. Toote kahjustume looduskõnetuste tagajärel.
10. Mehaanilised osad (nikl-plated) ei saa olemasolu (kukkumine, löömine).
11. Teiste tootjate ühendatud seadmete puue.

EST KONTORILAUD INSTRUKTSIOON

Tähelepanu!

1. Enne kokkupanekut kontrollige kõiki osi.
2. Tähelepanu! Pakendi ei pruugi teie tool moodi sõita nähe, kuid kasutusjuhend on mõlemal juhul sama tuntud, mutta, kõikide mudelite.
3. Ärge kasutage lauda, kui kõik poldid ja kruvid pole korralikult kinnitatud.
4. Kontrollige vähemalt iga kuue kuu tagant kõiki polte ja kruvisid, et need oleksid kindlalt kinnitatud. Kui kruvid ja poldid on lõdvalt kinnitatud, võib see tekitada müra, või tekitada müra.
5. Ärge seiske laual jalgadega.
6. Ärge kasutage laua puhastamiseks vett, vaid kuiva tolmupuhastust või niisket puhastuslappi.

Vastavusdeklaratsioon. Staatilised, elektri- või kõrgsagedusväljad (raadiosaamed, mobiiltelefonid, mikrolainelõugud, elektrostaatilised lahendused) võivad mõjutada seadme (seadmete) funktsioneerimist. Häirete korral suurendada kaugus seadmest mõjutajatel häirel.

Keskkond. Elektri- ja elektroonikaseadmete teatmik. Selline tähis tähendab, et toote, selle patareide ja pakendi lõhendada, et seadmete ei tohi taaskasutada koos olmejäätmega. Teda tuleb tamta paterei, elektri- ja elektroonikaseadmete kogumis ja taaskasutus ettevõtjas.

Elimination des piles et des équipements électriques et électroniques

Ce symbole sur le produit, sur ses piles ou sur son emballage indique que le produit ne doit pas être jeté avec les ordures ménagères. Il doit être déposé dans un centre de collecte et de recyclage des piles et des équipements électriques et électroniques.

Conditions générales d'utilisation sûre et efficace du produit

Précautions inutiles.

1. Utiliser le produit uniquement conformément à sa destination.
2. Pas pas démonter. Produit ne contient pas de pièces qui peuvent être réparée par lui-même. Pour toute question relative à l'entretien et au remplacement d'une pièce défectueuse, veuillez vous adresser à un revendeur ou à un centre de service agréé Defender. À la réception du produit, assurez-vous qu'il n'est intact et qu'aucun objet ne se déplace librement à l'intérieur.
3. Tenir hors de portée des enfants de moins de 3 ans. Peut contenir de petites pièces.
4. Tenir à l'abri de l'humidité. Ne jamais immerger le produit dans un liquide.
5. Tenir à l'abri des vibrations et des contraintes mécaniques, qui pourraient endommager le produit. Aucune garantie ne couvre les dommages mécaniques.
6. Ne pas utiliser en présence de dommages visibles. Ne pas utiliser si le produit présente un défaut manifeste
7. Ne pas utiliser le produit à des températures inférieures ou supérieures aux températures recommandées (voir le manuel d'utilisation), en cas d'évaporation de l'humidité, ni dans un environnement hostile. Ne pas mettre dans la bouche.
8. Ne pas utiliser le produit à des fins industrielles, médicales ou de fabrication.
9. Si le transport du produit a été effectué à des températures inférieures à zéro, le conserver dans un endroit chaud (entre 16 et 25 °C ou entre 60 et 77°F) pendant au moins 3 heures avant utilisation.
10. Éteindre l'appareil après chaque utilisation prolongée.
11. Ne pas piloter le véhicule en conduisant, en cas de distraction ou lorsque la loi vous oblige à l'éteindre.

Usage prévu : Bureau d'ordinateur à usage domestique

Les spécifications techniques et les caractéristiques du produit sont disponibles sur l'emballage et sur le site web defender-global.com

IMPORTATEUR: Defender Technology OÜ, Betooni str 11, 11415, Tallinn, Estonia.

Fabricant: Hangzhou Yuyue Home Technology Corporation Limited. Address: Room 1008, Building 1, Industrial Zone, Xiashi Village, Xiaya Town, Jiande City, Hangzhou, Zhejiang Province, China.

Durée de vie : 2 ans. Non soumis à certification obligatoire. Date de fabrication : voir sur l'emballage.

Le fabricant se réserve le droit de modifier les éléments de l'emballage et les spécifications indiquées dans ce manuel. Le manuel d'utilisation le plus récent et détaillé est disponible sur www.defender-global.com

Fabriqué en Chine.

La garantie ne s'applique pas dans les situations suivantes :

1. Expiration de la période de garantie (délai de garantie commence à compter de la date de vente au client final).
2. Branchement incorrect sur la prise secteur.
3. Violation des scellés de garantie, des joints de fixation du boîtier ; présence d'éléments d'ouverture sur les parties externes et internes du produit.
4. Utilisation du produit, conçu pour un usage domestique, à des fins professionnelles.
5. Dommages causés par la pénétration de corps étrangers, de substances, de liquides ou d'insectes à l'intérieur du produit.
6. Dommages causés par un dysfonctionnement du réseau électrique (220 V ± 10 %, à l'exception des régulateurs de tension automatiques).
7. Ouverture et réparation du produit par une personne non autorisée par le revendeur.
8. Mauvaise manœuvre ou manipulation négligente.
9. Dommages causés par une catastrophe naturelle.
10. Présence d'éléments indiquant des dommages mécaniques (chute, choc). 11. Désactivation des appareils connectés d'autres fabricants.

FI TOIMISTOPÖYTÄ OHJE

Huomio!

1. Tarkista kaikki osat ennen kokoamista.
2. Tämän oppaan kuvat eivät välttämättä näytä samalta kuin sinun tuolisi, mutta kasutusjohend on molemmilla osilla samat mallista riippumatta.
3. Älä käytä pöytää, ellevät kaikki pultit ja ruuvit ole tiukalla.
4. Tarkista vähintään kuuden kuukauden välein kaikkien pultien ja ruuvien tiukka kiristys. Löysät ruuvit ja pultit voivat aiheuttaa vaurioitumista tai pitää ääntä.
5. Ei seisu pöydällä jalkoilla.
6. Älä käytä vettä puhdistamiseen, käytä kuivaa tolmupuhastusti sitä puhtaalla tai pyyhi puristuilla.

Vaatimustenmukaisuustodistus. Lähettimet (lähettimet) toimintaan voivat vaikuttaa staattiset, sähkö- tai korkeataajuiset kentät (radiolähetit, matkapuhelimet, mikroaaltouunit, radiolähettimet, sähköpurkaukset) häiriöitä. Nämä mahdollisuus ilmenee, kuitenkin voi ilmetä. Nämä kuvaus sisältyy häiriöitä häiriöitä aiheuttavan laitteeseen.

Ympäristönsuojelu kuvaus.

Siitä liitteen, kun Euroopan unionin direktiivi 2002/96/EU ja 2006/66/EU ottaen käyttöön koraallisessa lainsäädännössä, pitävä sisällä, ettei sähkö- ja elektroniikkalaite ja kuitenkaan kotitalousjätteen mukana. Kuluttajalla on liin mukaan velvollisuus toimittaa sähkö- ja elektroniikkalaitteet niille tarkoitettuihin keräyspisteisiin. Tämä auttaa ympäristön suojelemisessa.

Tuotteen turvallisen ja tehokkaan käytön säännöt ja ohjeet. Turvallisuustoimenpiteet:

1. Käytä tuotetta vain ottaen huomioon sen tarkoitus.
2. Ei purata. Tämä tuote ei sisällä osia, jotka voitaisiin korjata itsellä. Ota yhteys jälleenmyyjän tai valtuutettu Defender -huoltoon, jos tarvitset tuotteen korjausta tai vaihtoa. Varmistettaessa tuotetta varmista, että se on ehjä eikä sen sisällä ole vieraan liikuvia esineitä puutuu.
3. Ei sovi alle 3-vuotiaille. Voi sisältää väikeisiä osia.
4. Ei saa kastella. Sauna sisältää pienä osa.
5. Vältä kosteuden joutumista vibratsioonile ja mekaanille pingele, mis võib põhjustada toote mehaanilised vigastused. Toote mehaanilise kahjustuse korral ei anta garantiid.
6. Ei saa käyttää, jos siinä on näkyviä vaurioita. Älä käytä tuotetta, jos tiedät, että se on viallinen.
7. Ärge kasutage ühe alla soovitatava temperatuuri ka kokeemmaisse lämpötiloissa (ks. käyttöohje), kondensuunut kosteuden muodostuessa sekä syövyttävissä ympäristöissä.
8. Ei laita suuhun.
9. Älä käytä tuotetta teollisen, lääketieteellisen tai tuotannollisen tarkoituksen.
10. Mikäli tuotetta ei ole ostettu ja ollaan lähetetty kylmässä (+16-25°C) 3 tunnin ajan ennen käyttöä tuotetta.
11. Ärge kasutage seda ühe kaua, kui seda ei kasutatakse pikal ajal. Ärge kasutage seadet sõidukil juhtimisel, juhul kui seade häirib tähelepanu, ja juhul, kui seadme sulgemine on seaduse järgi ette nähtud.

Kasutustarkoitus: Kodusaks kasutamiseks mõeldud arvutilaud

Tuote tekniliset andmed ja omaduksiet löytät pakkauksesta ja verkosaitilt Defender-global.com

IMPORTTIJA: Defender Technology OÜ, Betooni str 11, 11415, Tallinn, Estonia.

Tootja: Hangzhou Yuyue Home Technology Corporation Limited. Address: Room 1008, Building 1, Industrial Zone, Xiashi Village, Xiaya Town, Jiande City, Hangzhou, Zhejiang Province, China.

Kasutusaeg — 2 aastat. Ei ole kohustuslik sertifitseerimine. Tootmise kuupäev: vaata pakendit.

Valmistaja voi muuta käesolevas juhendis toodud pakendi sisu ja spetsifikatsioone. Uusim ja üksikasjalik kasutusjuhend on saadaval aadressil www.defender-global.com

Tehtud Hiinas.

Garantiitoimetust ei osutata järgmistes olukordades:

1. Garantiiperioodi aegumine (garantiiaeg arvestatakse lõpptarbijale müümise kuupäevast).
2. Vale pistik voolurõngas.
3. Garantiisildite ohutuse rikkumine, korpuse paigaldusvõrkude kinnitamise toote; valite ja sisemiste osade avanevate elementide olemasolu.
4. Kui kodukäeks kasutamiseks mõeldud toodet kasutati ametlastest eesmärkidel.
5. Kahjustused toote sees võõrainete, vedelike, seadme, vedelike või putukate tungimise tõttu.
6. Tarnevõrgu töötamise toitu rikkumise tõttu nõlatusel kõikju - 220V +/- 10%. (v.a automaatsed pingereguleerijad)
7. Kui toote avas ja parandas isik, kellel ei olnud selleks volitust edasimüüjal.
8. Ebaõige käitumine või hooletu käsitsemine.
9. Toote kahjustume looduskõnetuste tagajärel.
10. Mehaanilised osad (nikl-plated) ei saa olemasolu (kukkumine, löömine).
11. Teiste tootjate ühendatud seadmete puue.

FR BUREAU MANUEL D'UTILISATION

Attention!

1. Vérifiez toutes les pièces avant le montage.
2. Les images de ce guide peuvent ne pas correspondre à votre chaise, mais les instructions restent les mêmes quel que soit le modèle.
3. N'utilisez pas le bureau tant que toutes les vis et tous les boulons ne sont pas bien serrés.
4. Tous les six mois au moins, vérifiez que les vis et les boulons ne soient pas trop lâches. Des vis et des boulons desserrés peuvent causer du bruit.
5. Ne posez pas vos pieds sur le bureau.
6. N'utilisez pas de produits de nettoyage sur le bureau. Utilisez un chiffon sec pour le dépoussiérer ou essuyez-le avec un chiffon doux.

Déclaration de conformité.

Le fonctionnement de l'appareil (ou des appareils) peut être affecté par des champs statiques, électriques ou haute fréquence importants (installations radio, téléphones portables, micro-ondes, décharges électrostatiques). Si cela se produit, essayez d'augmenter la distance entre l'appareil et la source de perturbation.

Élimination des piles et des équipements électriques et électroniques

Ce symbole sur le produit, sur ses piles ou sur son emballage indique que le produit ne doit pas être jeté avec les ordures ménagères. Il doit être déposé dans un centre de collecte et de recyclage des piles et des équipements électriques et électroniques.

Conditions générales d'utilisation sûre et efficace du produit

Précautions inutiles.

1. Utilisez le produit uniquement conformément à sa destination.
2. Pas pas démonter. Produit ne contient pas de pièces qui peuvent être réparée par lui-même. Pour toute question relative à l'entretien et au remplacement d'une pièce défectueuse, veuillez vous adresser à un revendeur ou à un centre de service agréé Defender. À la réception du produit, assurez-vous qu'il n'est intact et qu'aucun objet ne se déplace librement à l'intérieur.
3. Tenir hors de portée des enfants de moins de 3 ans. Peut contenir de petites pièces.
4. Tenir à l'abri de l'humidité. Ne jamais immerger le produit dans un liquide.
5. Tenir à l'abri des vibrations et des contraintes mécaniques, qui pourraient endommager le produit. Aucune garantie ne couvre les dommages mécaniques.
6. Ne pas utiliser en présence de dommages visibles. Ne pas utiliser si le produit présente un défaut manifeste
7. Ne pas utiliser le produit à des températures inférieures ou supérieures aux températures recommandées (voir le manuel d'utilisation), en cas d'évaporation de l'humidité, ni dans un environnement hostile. Ne pas mettre dans la bouche.
8. Ne pas utiliser le produit à des fins industrielles, médicales ou de fabrication.
9. Si le transport du produit a été effectué à des températures inférieures à zéro, le conserver dans un endroit chaud (entre 16 et 25 °C ou entre 60 et 77°F) pendant au moins 3 heures avant utilisation.
10. Éteindre l'appareil après chaque utilisation prolongée.
11. Ne pas piloter le véhicule en conduisant, en cas de distraction ou lorsque la loi vous oblige à l'éteindre.

Usage prévu : Bureau d'ordinateur à usage domestique

Les spécifications techniques et les caractéristiques du produit sont disponibles sur l'emballage et sur le site web defender-global.com

IMPORTATEUR: Defender Technology OÜ, Betooni str 11, 11415, Tallinn, Estonia.

Fabricant: Hangzhou Yuyue Home Technology Corporation Limited. Address: Room 1008, Building 1, Industrial Zone, Xiashi Village, Xiaya Town, Jiande City, Hangzhou, Zhejiang Province, China.

Durée de vie : 2 ans. Non soumis à certification obligatoire. Date de fabrication : voir sur l'emballage.

Le fabricant se réserve le droit de modifier les éléments de l'emballage et les spécifications indiquées dans ce manuel. Le manuel d'utilisation le plus récent et détaillé est disponible sur www.defender-global.com

Fabriqué en Chine.

La garantie ne s'applique pas dans les situations suivantes :

1. Expiration de la période de garantie (délai de garantie commence à compter de la date de vente au client final).
2. Branchement incorrect sur la prise secteur.
3. Violation des scellés de garantie, des joints de fixation du boîtier ; présence d'éléments d'ouverture sur les parties externes et internes du produit.
4. Utilisation du produit, conçu pour un usage domestique, à des fins professionnelles.
5. Dommages causés par la pénétration de corps étrangers, de substances, de liquides ou d'insectes à l'intérieur du produit.
6. Dommages causés par un dysfonctionnement du réseau électrique (220 V ± 10 %, à l'exception des régulateurs de tension automatiques).
7. Ouverture et réparation du produit par une personne non autorisée par le revendeur.
8. Mauvaise manœuvre ou manipulation négligente.
9. Dommages causés par une catastrophe naturelle.
10. Présence d'éléments indiquant des dommages mécaniques (chute, choc). 11. Désactivation des appareils connectés d'autres fabricants.

GEO საოფისე მაგიდა ინსტრუქცია

ეტიკეტები

1. ეტანერ ხანგრძლივ ზეგავლენებისგან დაცული ნაწილი
2. ამ ეტიკეტებზე ფეხსაცმლის ტარების ინსტრუქციები
3. ეტიკეტებზე ფეხსაცმლის ტარების ინსტრუქციები
4. ეტანერ ეტიკეტებზე მაგიდა ფეხსაცმლის ტარებისგან ან ინსტრუქციებისგან
5. ბინძურმა ეტიკეტებმა ეტიკეტებზე ეტანერ ბინძური ეტიკეტებზე ეტანერ ბინძური ეტიკეტებზე, ჩვენ ინსტრუქციებზე, ჩვენ ინსტრუქციებზე ეტანერ ეტიკეტებზე ეტანერ ეტიკეტებზე ეტანერ ეტიკეტ

RO BIROU DE BIROU INSTRUCȚIUNILE

Atenție!
1. Verificați toate piesele înainte de asamblare.
2. Imaginile din acest ghid pot să nu semene cu scaunul dumneavoastră, dar instrucțiunile sunt aceleași indiferent de model.
3. Nu utilizați bancul decât dacă toate șuruburile și bolțurile sunt strânse.
4. Cel puțin o dată la câte lună, verificați toate șuruburile și bolțurile pentru a vă asigura că sunt strânse. Când șuruburile și bolțurile sunt strânse, pot apărea jocuri pe care pot fixe pornit.
5. Nu stați pe masă cu picioarele în sus.
6. Nu folosiți apa pentru a curăța birou. Folosiți un dispozitiv de curățare uscată pentru praf sau stergeți cu o lavetă cu sleme.

Declarație de conformitate. Asupra funcționării aparatului (aparatelor) pot să influențeze cimpurile statice, electrice și cele de frecvență înaltă (aparatura radio, telefoane celulare, calculatoare, copiatoare cu microunde, descărcări de current electric static). În cazul aparatelor acestora mărit distanța de la aparatul care cauzează acestor bruiere.

Instrucțiuni pentru protecția mediului înconjurător: Din momentul aplicării directivelor europene 2002/96/UE în dreptul național sunt valabile următoarele: Aparatele electrice și electronice nu pot fi subiectele cu gunoiul menajer. Consumatorii sunt obligați de a returna aparatele electrice și electronice la dărâmul durate de utilizare la locurile de colectare publice sau la magazine de unde au fost cumpărate. Detaliile sunt reglementate de către legislația țării respective. Simbolul de pe produs, în instrucțiunile de utilizare sau pe ambalaj indică aceste reglementări. Prin reciclarea materialelor sau alte forme de valorificare a aparatelor scade rîn cu adjunct o contribuie importantă la protecția mediului înconjurător.

Regulile și condițiile de garanție și folosire eficientă a produsului. Măsuri de precauție:
1. Produsul a se folosi numai cu scopul destinatului direct.
2. Nu demontați. Acest articol nu conține piese pe care să le poată separa. În cea ce privește deservirea tehnică și shimbarea articolului defect adresați-vă vânzătorul autorizat sau la centrul autorizat de deservire tehnică. Defender. La primirea produsului (convingerii că el dă este integral și nu este în interiorul dăunului obiecte care se deplasează liber.
3. Nu este destinat copiilor sub 3 ani. Poate conține piese mici.
4. Nu admiteți accesul animalelor pe suprafața articolului sau în interiorul dăunului. Nu scufundați articolul în substanțe lichide.
5. Nu supuneți articolul sub influența vibrațiilor și a sarcinilor mecanice, care sunt capabile să aducă la deteriorarea mecanismului a produsului. În cazul existenței deteriorărilor mecanice, produsului nu se acordă nici un fel de garanții.
6. Nu folosiți articolul în cazul prezenței deteriorărilor vizibile. Nu folosiți intenționat aparatul și timpul despre faptul cât este deteriorat.
7. A nu se folosi temperaturi mai înalte sau mai reduse de cele recomandatesc manualului de utilizare). În cazul apariției umezelii condensate, și de asemenea în medii agresive.
8. A nu se introduce în gură.
9. A nu se folosi articolul în scopuri industriale, medicinale sau de producție.
10. În cazul în care temperatura produsului a fost efectuată temperaturi negative, înainte de a începe exploatarea trebuie acordată posibilitatea produsului de a se încălzi la temperatura încăperii (+16÷25°C) îndelungul a 3 ore.
11. Deconectați aparatul de rețele dacă, din plăcerilor și 14 Hărți o perioadă mai îndelungată de timp.
12. Nu folosiți aparatul în timpul conducerii mașinilor de transport, în cazul în care, aparatul drăstrige atenția și de asemenea în avele cazuri, când concentrarea atenției este prevăzută de legislație.

Utilizare precoziată: Birou de calculator pentru cu cazet
Specificații tehnice și caracteristici de producțiile: Este în gândul pe ambalaj și pe site-ul defender-global.com
Importatorul Defender Technology OÜ, Betooni str 11, 11415, Tallinn, Estonia.
Producător: Hangzhou Yuyue Home Technology Corporation Limited. Address: Room 1008, Building 1, Industrial Zone, Xiashi Village, Xiaya Town, Jiande City, Hangzhou, Zhejiang Province, China.
Durata de viață — 2 ani. Nu face obiectul certificării obligatorii. Data fabricației vezi pe ambalaj.
Producătorul și reprezentă direcțiile și modifica configurația și caracteristile tehnice specificate în acest manual. Cea mai recentă versiune a manualului este disponibilă pe www.defender-global.com
Produs în China.

REPARAȚIA DE GARANȚIE NU SE PROCEDEAZĂ ÎN CAZURILE URMĂTOARE:
1. Dacă - reparația procedurile de garanție (termenul se stabilește de la data achiziției bunurilor de către cumpărător).
2. Dacă s-a procedat conștiencios incorectă la rotiș.
3. Dacă - reparația procedurile de garanție , elementele de fixare a corpului, există urme de manipulare pe suprafețele exterioare și interioare ale produsului.
4. Dacă aparatele- destinat pentru utilizare în un mediu casnic, sunt utilizate în scopuri profesionale.
5. Dacă deteriorările sunt cauzate de corpuri străine, materiale lichide, insecte în interiorul produsului.
6. Dacă sunt localizate normele de alimentare cu energie electrică - 220 V ± 10%. (Cu excepția stabilizatorilor de tensiune)
7. Dacă produsul a fost deschis și reparat de o persoană neautorizată de firma vânzătorului.
8. Dacă produsul s-a utilizat incorect. sau cu negligență.
9. Dacă s-a deteriorat din cauza deșertului praf.
10. Dacă sunt prezente urmele de deteriorare mecanică (zdrele, lovituri).
11. Dacă sunt corectate dispozitive inoperabile de la alte producători.

RU ОФИСНЫЙ СТОЛ FARDOX (ФАРДОКС) ИНСТРУКЦИЯ

Важно!
1. Перед сборкой проверьте наличие всех деталей.
2. Изображения представлены для общей информации и могут отличаться от реального внешнего вида детали.
3. Не используйте стол до тех пор, пока не будут затянуты все болты.
4. Раз в 6 месяцев проверяйте затяжку болтов. Незафиксированные винты и болты могут создавать опасность или шум.
5. Не сидите на столе.
6. Не мойте стол водой, используйте сухую очистку от пыли или пылесос с мягкой насадкой.

Декларация соответствия. Функционирование аппаратов (устройств) могут повлиять статические, электрические и высокочастотные поля (радиоаппаратура, мобильные телефоны, микроволновые печи, электростатические разряды). Если такое имеет место, увеличьте расстояние между аппаратом и источником помехи.

Инструкция по утилизации: Согласно требованиям Европейских директив 2002/96/EC в странах Европейского союза, электронные и электрические приборы не могут выбрасываться вместе с бытовыми отходами. Их следует сдавать в специальные пункты приема или возвращать обратно в магазин, у которого вы приобрели данный товар. Детали регулируются в каждой стране по-разному. Информация о правилах утилизации изложена в инструкции по эксплуатации или на упаковке.

Гарантия и условия безопасного и эффективного использования товара. Меры предосторожности:
1. Использовать только по прямому назначению.
2. Не разбирать. Данное изделие не содержит частей, подлежащих самостоятельному ремонту. По вопросам обслуживания и замены неисправного изделия обращайтесь.
3. Не подходит для детей до 3 лет. Может содержать мелкие детали.
4. Не допускать попадания влаги на изделие и внутрь него. Не опускать изделие в жидкости.
5. Не подвергать изделие воздействию механических нагрузок и вибрации, которые могут привести к механическим повреждениям товара. В случае наличия механических повреждений никакие гарантии на товар не даются.
6. Не использовать изделие при наличии видимых повреждений. Не использовать заведомо неисправные устройством.
7. Не использовать при температурах ниже или выше рекомендуемых (см. инструкцию пользователя), при возникновении конденсируемой влажности, а также в агрессивной среде.
8. Не брать в рот.
9. Не использовать изделие в промышленных, медицинских или производственных целях.
10. В случае, если температура товара соответствует температурам, при отрицательных температурах, перед началом эксплуатации нужно дать товару согреться в теплом помещении (+16÷25 °С) в течение 3-часов.
11. Выключить устройство каждый раз, когда не планируется использовать его в течение длительного периода времени.
12. Не использовать устройство при вождении транспортного средства в случае, если устройство отвлекает внимание, а также в тех случаях, когда отключение устройства предусмотрено законом.

Назначение: комплектация стол для выполого использования
Технические характеристики и особенности товара см. на упаковке и на сайте defender.ru
Импортер в РФ: ООО «Технопарк Дефендер» адрес: 127030 г. Москва, вн.тер.г. муниципальный округ Тверской, ул. Сущевская, д. 27, строение 2, этаж 3, помещение III, комната 3, офис 63.
Изготовитель: Ханчжоу Юйюэ Хоум Технология Корпорейшн Лимитед. Адрес: Room 1008, Building 1, Industrial Zone, Xiashi Village, Xiaya Town, Jiande City, Hangzhou, Zhejiang Province, China.
Срок службы — 5 лет.
Гарантийный срок – 6 месяцев
Соответствует требованиям ТР ТС 025/2012, Декларация соответствия № EAC N RU д-CN.PA03.B.32656/26.
Соответствует требованиям ТР ТС 004/2011 и ТР ТС 020/2011, Декларация соответствия № EAC N RU д-CN.PA03.B.75902/26.
Декларации соответствия можно скачать на сайте www.defender-global.com
Список авторизованных сервисных центров доступен на сайте Defender: https://defender.ru/places/service
Дата производства: см. на упаковке
Производитель оставляет за собой право изменения комплектации и технических характеристик, указанных в этой инструкции. Последняя и полная версия инструкции доступна на сайте www.defender.ru
Сделано в Китае.

ГАРАНТИЙНЫЙ РЕМОНТ НЕ ПРОИЗВОДИТСЯ В СЛЕДУЮЩИХ СЛУЧАЯХ:
1. Истечение гарантийного срока (устанавливается со дня продажи товара потребителю).
2. Неправильное подключение к электросети.
3. Наличие следов попадания внутрь изделия и крупных следующей корпуса, наличие следов вскрытия на внешних и внутренних поверхностях товара.
4. Аппаратура, предназначенная для работы в бытовых условиях, использовалась в профессиональных целях.
5. Повреждения вызваны попадением внутрь корпуса посторонних предметов, веществ, жидкостей, насекомых.
6. Нарушение в работе питающей электросети — 220 В ± 10% (кроме стабилизаторов напряжения).
7. Вскрытие и ремонт аппарата производили лицо, не уполномоченным на то фирмой-продавцом.
8. Нетрадиционная эксплуатация или небрежное обращение.
9. Повреждения корпуса в результате стихийных бедствий.
10. Наличие следов механического повреждения (трещин, ударов).
11. Неработоспособность подключенных устройств других производителей.

SLV PISARNIŠKA MIZA NAVODILA ZA UPORABO

Pozor!
1. Pred sestavljanjem preverite vse dele.
2. Slike v tem priročniku morda ne bodo videti kot vaš stol, ampak navodila za uporabo ostanejo enaka ne glede na model.
3. Ne uporabljajte mize, dokler vsi vijaki in matice niso varno trdno vnešeni.
4. Vsaj enkrat bet mesecev preverite vse vijake in šrafe, da se prepričate, da so trdno priviti. Če so vijaki in šrafe v ohlapno pokljaj, lahko to povzroči nekaj hrupa.
5. Ne stojte na mizi z nogami.
6. Za čiščenje mize ne uporabljajte vode, uporabite suho čistilno pralno sredstvo ali obrišite s krpo.

Izjava o skladnosti. Na delovanje naprave (naprav) lahko vplivajo močna statična, elektrika ali visokofrekvenčna polja (radijski napajalec, mobilni telefoni, mikrovalovne pečice, elektrostatski razelektriti.* Če se zgodi, spodobite povečati oddaljenost od naprave, kjer motenje nastaja.

Odstranjevanje baterij, akumulatorjev in elektronske opreme. Ta znak na izdelku, njegovih baterijah ali embalaži pomeni, da izdelek in baterije po koncu njihove uporabe ne smejo biti zavrženi skupaj z gospodinjskimi odpadki. Dotrošniki jih je treba odstranjevati ločeno v ustreznem zbirnem mestu za ponovno uporabo ali predelavo. Informacije o pravilih ločenega zbiranja v posameznih državah so na voljo pri krajevnih oblasteh. Pri odstranjevanju baterij, akumulatorjev in elektronske opreme ali pri ravnanju z njimi upoštevajte ustrezne predpise. Na podlagi ponovne uporabe, predelave in drugih oblik ravnanja z rabljenimi izdelki, baterijami in akumulatorji prispevate k varstvu okolja.

Pravila in pogoji garancije. Varna in učinkovita uporaba izdelka. Previdnostni ukrepi:
1. Izdelek uporabljajte samo za predvideni namen.
2. Nikoli ga ne razstavljajte. Ta izdelek ne vsebuje delov, ki jih uporabnik lahko sam zamenja. Za vzdrževanje in zamenjavo ali popravilo izdelka se obrnite na prodajalca ali pooblaščeni servisni center Defender. Prejem. Pri prebirani vprašanja ostane prepričan, da je izdelek v celoti in v prvotnem stanju, da v njem ni prostih delov.
3. Izdelek ni primerno za otroke, mlajše od 3 let. Lahko vsebuje majhne dele.
4. Ne dovolite, da na izdelek ali v notranjost izdelka vstopa tekočina. Izdelka ne potapljajte v tekočine.
5. Izdelka ne izpostavljajte mehanskim napetostim, ki lahko povzročijo mehanske poškodbe izdelka. V primeru mehanskih poškodb garancija ni na voljo.
6. Ne uporabljajte v primeru vidnih poškodb. Ne uporabljajte, če je izdelek očitno poškodan.
7. Izdelka ne uporabljajte pri temperaturi pod in nad proizvajalčevimi temperaturami (glejte navodila za uporabo), v primeru izpostavljanja kondenzaciji, ali v agresivnem prostoru.
8. Ne vnašajte v usta.
9. Izdelka ne uporabljajte v industrijske, medicinske ali proizvodne namene.
10. Ko je izdelek prišel v temperaturo pod ničlo, je treba izdelek pred uporabo v treh uran hranit na toplem (+16-25 °C) in šele potem ga lahko uporabljate.
11. Napravo izklopite, kadar ko je ne nameravate uporabljati dlje časa.
12. Napravo ne uporabljajte med vožnjo vozila, če je ta preutrpenega pozornost, in v drugih primerih, ko vas zakon obvezuje, da napravo odložite.

Predvidena uporaba: Računalniška miza za domačo uporabo
Tehnične specifikacije in lastnosti izdelka: Navedene na ovoju izdelka in na velesovy strani defender-global.com
UVOZNIK: Defender Technology OÜ, Betoonimäe 11, 11415, Tallinn, Estonia.
Proizvajalec: Hangzhou Yuyue Home Technology Corporation Limited. Address: Room 1008, Building 1, Industrial Zone, Xiashi Village, Xiaya Town, Jiande City, Hangzhou, Zhejiang Province, China.
Življenjska doba — 2 leta. Ni predmet obveznega certifikata. Datum izdelave glej na embalaži.
Proizvajalec si pridržuje pravico do spremembe vsebine embalaže in specifikacij, navedenih v tem priročniku. Najnovejši in ažurirani navodila za uporabo je na voljo na www.defender-global.com
Izdelano na Kitajskem.

Garancijska storitev ne velja v naslednjih primerih:
1. Izdelek je bil uporabljen v druge namene, kot so predvideni za uporabo oziroma v nasprotju z navodili za uporabo.
2. Nepravilne zapojke do električnega omrežja.
3. Izdelek vsebuje garancijski tesnil, prirobnic skupnih ohišja; prisotnost elementov odpiranja na zunanjih in notranjih delih izdelka.
4. Ce je bil izdelek, namenjen gospodinjsko, uporabljen v profesionalne namene.
5. Škoda zaradi vdora tujkov, tekočin, kožnih delov in žuželk v izdelek.
6. Škoda zaradi kršitve obojega dela oskrbovalnega omrežja – 220V +/- 10%. (razen avtomatskih napetostnih regulatorjev napetosti
7. Ce je izdelek odprlo in popravilo osebe, ki za to ni pooblaščena s strani prodajalca.
8. Izdelek ni bil uporabljen v skladu z navodili.
9. Poškodba izdelka zaradi naravnih nesreč.
10. Prisotnost znakov mehanskega vpliva na ohišju (razpoke, udarci).
11. Ireverzibilni posegi na napravi drugih proizvajalcev.

SVK KANCELÁRSKY STÔL INštRUKCIE

Pozor!
1. Pred montážou skontrolujte všetky diely.
2. Obrázky v tomto návode nemusia vyzerať ako váš stôl, ale návod na obsluhu je rovnaký bez ohľadu na model.
3. Nepoužívajte stôl pokiaľ nie sú všetky skrutky a matice utiahnuté.
4. Najmenej každých šesť mesiacov skontrolujte všetky skrutky a matice, či sú utiahnuté. Ak sú skrutky a matice uvoľnené, môže to spôsobiť nebezpečenie alebo vyžiarať hluk.
5. Nestojte na stole s nohami.
6. Na čistenie stola nepoužívajte vodu, uprednostňujte suché čistenie prachu alebo čistiacu handričku.

Vyhlásenie o zhode. Na fungovanie prístroja môžu vplývať statické, elektrické alebo vysokofrekvenčné polia (rádio aparatúra, mobilné telefóny, mikrovlnné rúry, elektrostatické výboje). V prípade vyskytnutia interferencií odsaďte prístroj od prístroja, ktorý vyvolava poruchu. Not om nitjbsjdd

Informácie o likvidácii v súlade s elektronickými predpismi
Tento znak na výrobku, batériách pre výrobok alebo na balení označuje že sa výrobok nemôže utilizovať spolu s domácim odpadom. Mali by ste ho odovzdať na príslušnom zbernom mieste na recykláciu elektrických a elektronických zariadení. Informácie o pravidlách zberu v jednotlivých krajinách sú k dispozícii v prípade potreby. Pri zbere, recyklácii a ďalšom spôsobe využitia elektrických a elektronických zariadení, batérií a akumulátorov prispejete k ochrane životného prostredia.

Pravidlá a podmienky bezpečného a efektívneho používania výrobku. Bezpečnostné opatrenia:
1. Výrobok používať výhlučne podľa účelu. Z
2. Nerozoberať. Tento výrobok neobsahuje žiadne časti, ktoré si môžete sami opraviť. V súvislosti s opravovaním a výmenou nefunkčného výrobku obráťte sa na firmu predajcu alebo na oprávnené servisné centrum Defender. Pri prebraní výrobku (ste presvedčení, že je celý a v pôvodnom stave, že v ňom nie sú žiadne cudzie predmety.
3. Hranice ložiska od otrok, nikajúb od 3 let. Lahko vsebuje majhne dele.
4. Nie je určené pre deti do 3 rokov. Môže obsahovať drobné časti.
5. Pazite, da na výrobok ani mehanskih napetosti, ki lahko povzročijo mehanske poškodbe izdelka. V primeru mehanskih poškodb garancija ni na voljo.
6. Nie je určené pre deti do 3 rokov. Môže obsahovať drobné časti.
7. Nie je určené pre vlhké alebo agresívne prostredie. Nepoužívať výrobok ak je jasné že je pokazený.
8. Nepoužívať pri teplotách nižších alebo vyšších ako (viď Návod na použitie), v prípade vystavenia kondenzácii
9. Výrobok nie je určený pre priemyselné, zdravotnícke alebo výrobné účely.
10. Ak je výrobok v chladnom prostredí (+16÷25 °C), pred prvým použitím ho treba nechať vohriať v teplej miestnosti (+16-25 °C) v ľavo 3 hodiny.
11. Napájanie vypnite, keď ho nepoužívate.
12. Nepoužívať výrobok počas jazdy motorových vozidiem a v prípadoch keď to pritiahne pozornosť vodiče; tiež v prípadoch keď je vyžadované zákonom.

Zamýšľané použitie: Počítačový stôl na domáce použitie
Technické špecifikácie a vlastnosti: Uvedené na obalu výrobku a na webovej stránke defender-global.com
Dovozca: Defender Technology OÜ, Betoonimäe 11, 11415, Tallinn, Estonia.
Výrobca: Hangzhou Yuyue Home Technology Corporation Limited. Address: Room 1008, Building 1, Industrial Zone, Xiashi Village, Xiaya Town, Jiande City, Hangzhou, Zhejiang Province, China.
Životnosť — 2 roky. Nie je predmetom povinnej certifikácie. Dátum výroby: viď na obale.
Výrobca si vyhradzuje právo zmeniť konfiguráciu a technické vlastnosti uvedené v tomto priručnej. Najnovšia a plná verzia pokynov je k dispozícii na webovej stránke www.defender-global.com
Vyrobené v Číne.

Záručný servis sa neuskutoční v nasledujúcich situáciách:
1. Uplynutie záručnej doby (garantovaná doba sa vytvorenie odo dňa predaja konečnému užívateľovi).
2. Nesprávne zapojte do elektrickej siete.
3. Prítomnosť akýchkoľvek cudzích predmetov, ktoré sú v prístroji, ktorý obsahuje prístroj.
4. Ak bol produkt určený na použitie v domácnosti používaný na profesionálne účely.
5. Poškodenie v dôsledku vniknutia cudzích predmetov, tekutín, hmyzu.
6. Škoda v dôsledku porušenia normálnej práce napájacej siete – 220V +/- 10%. (okrem automatických napätostných regulátorov napätia)
7. Ak bol produkt otvorený a opravený neoprávnenou osobou autorizovanej predajcom.
8. Nesprávne alebo hrubé zaobchádzanie.
9. Poškodenie v dôsledku prírodných katastrof.
10. Prítomnosť mechanického poškodenia na mechanickom poškodení (odraz, zárezy).
11. Ireverzibilné povesťovaní napríklad druhých prístrojov.

SWE KONTORSSKRIVBORD BRUKSANVISNING

Uppmärksamhet!
1. Kontrollera alla delar före montering.
2. Bilderna i den här guiden kanske inte ser ut som din stol, men instruktionsguiden är densamma oavsett modell.
3. Använd inte skrivbordet om inte alla bultar och skruvar är åtdragna.
4. Kontrollera alla bultar och skruvar minst var sjätte månad för att säkerställa att de är åtdragna. När skruvar och bultar sitter löst kan det orsaka fara eller orsaka ljud.
5. Stå inte på bordet med fötterna.
6. Använd inte vatten för att rengöra skrivbordet, använd torr dammrengöring och torka av med en fuktig trasa.

Försäkran om överensstämmelse. Användningen funktion kan påverkas av statiska, elektriska eller högfrekventa fält (radioutrustning, mobiltelefoner, mikrovågsugnar, elektrostatiska urladdningar). Om störningar uppstår, ökа avståndet från den utrustning som orsakar störningen.

Information om avfallshantering i enlighet med elektronisk utrustning
Enligt EU-direktiv 2002/96/EU den nuvarande lagstiftningen i Europeiska unionen är det förbjudet att kasta elektriska och elektroniska apparater till inte avsytnes med hushållsavfall. Konsumenter är skyldiga att återlämna elektriska och elektroniska apparater vid det av dem angivna insamlingsstället efter att de har tömts ändamål, eftersom apparaterna kan innehålla farliga ämnen. Detaljer för detta definieras av den nationella lagstiftningen i respektive land. Denna symbol på produkten, instruktionsmanualen eller på förpackningen anger att produkten omfattas av dessa bestämmelser. Genom att återvinna och återanvända av material eller andra former av att förädla någon och om de gamla apparaterna bidrar. Ut batteriet, elektriska och elektroniska utrustningen som du vill av utlåtandejuri bilder.

Garanti och villkor för säker och effektiv användning av produkten. Säkerhetsåtgärder:
1. Använd produkten enbart för avsedd ändamål.
2. Om det är det produkten som du köpt inte fungerar som det ska, kan reparera. För underhåll och utbyte av en defekt produkt kontakta vänligen företaget-återförsäljaren eller ett auktoriserat Defender servicecenter. När du tar emot produkten, kontrollera dess integritet och att det inte finns inte rörliga objekt inuti.
3. Produkten är ej lämplig för barn under 3 år. Den kan innehålla små delar.
4. Ut ingen fukt i produkten och undvik vistelser av djur i produkten.
5. Utsätt inte produkten för vibrationer och mekaniska påfrestningar som kan leda till mekaniska skador på produkten. Ingen garanti ges för produkter som har mekaniska skador.
6. Använd inte produkten om den har synliga skador. Använd inte en uppenbart defekt produkt.
7. Använd inte produkten vid temperaturer under eller över de rekommenderade värdena (se användarhandboken), vid kondenserad fukt och i aggressiva miljöer.
8. Ta inte produkten i munnen.
9. Använd inte produkten i industriella eller medicinska ändamål.
10. Om produkten har varit i en temperatur under noll grader Celsius måste den värmas upp i ett varmt rum (+16 till +25 °C) under 3 timmar.
11. Stäng av användningen varje gång, om du inte tänker använda den under en lång tid.
12. Använd inte produkten under vägtransport om produkten är störande, läsen i de fall det är användningen ska stängas av enligt lagen.

Ändamål: Skrivbord för kontor
Tekniska specifikationer och egenskaper för produkten finns på förpackningen och på webbplatsen defender-global.com
Importör: Defender Technology OÜ, Betoonimäe 11, 11415, Tallinn, Estonia.
Tillverkare: Hangzhou Yuyue Home Technology Corporation Limited. Address: Room 1008, Building 1, Industrial Zone, Xiashi Village, Xiaya Town, Jiande City, Hangzhou, Zhejiang Province, China.
Produktens livslängd — 2 år. Produkten omfattas inte av obligatorisk certifiering. Tillverkningsdatum se förpackningen.
Tillverkaren förbehåller sig rätten att ändra produktens design och specifikationer som anges i denna bruksanvisning.
Den senaste och fullständiga versionen av bruksanvisningen finns på www.defender-global.com
Tillverkad i Kina.

Garantiservice utförs inte i följande situationer:
1. Garantiperiodens utgång (garantiperioden regleras från försäljningsdatumet till köparen av produkten).
2. Felaktig anslutning till elnätet.
3. Överträdelse av säkerheten för garantitätningar, fixering av gemensamma sammanställningar av fallet, närvaron av öppningsdelar på produktens utsida och insida.
4. Om produkten avsedd för hushållsbruk användes för professionella ändamål.
5. Skador på grund av intränganing av främmande föremål, ämnen, vätskor eller insekter inuti produkten.
6. Skador på grund av brott mot normalt arbete i försörjningsnätet – 220V +/- 10%. (utom automatiska spänningsregulatorer)
7. Om produkten öppnas och repareras av personer som inte har auktoriserats för det av återförsäljaren.
8. Felaktig användning eller därför naravnih nesreč.
9. Skador på produkten som ett resultat av naturkatastrofer.
10. Förekomst av element som indikerar mekanisk skada (fall, träff).
11. Funktionsfel för andra enheter av andra producenter.

UKR ОФІСНИЙ СТІЛ ІНСТРУКЦІЯ

Увага!
1. Перевірте всі деталі перед складанням.
2. Зображення в цьому посібнику можуть не відповідати вашому столу, але інструкція однакова незалежно від моделі.
3. Не використовуйте стіл, поки всі гвинти і болти не будуть затягнуті.
4. Принаймні кілька разів місяць перевіряйте всі болти та шурупи, щоб переконатися, що вони затягнуті. Якщо гвинти та шурупи не затягнуті, за може спричинити небезпеку або створювати шум.
5. Не стійте на столі, поставивши ноги на підлогу.
6. Не використовуйте воду для очищення стосу, використовуйте для чистки пилососне обладнання або протирайте його сухою тканиною.

Декларація відповідності
Робота (роботи) пристроїв (пристроїв) можуть впливати статичні, електричні або високочастотні поля (радіоапаратура, мобільні телефони, мікрохвильові печі, електростатичні розряди, тощо). У випадку виникнення такого ефекту слід збільшити відстань між вуз, що створює.

Утилізація відходів електричного та електронного устаткування
Згідно з нормами ЄС, батарейки до виробу або упаковці позначає, що виріб не можна утилізувати з домашнім сміттям. Ви повинні передати їх у спеціальний пункт для утилізації. Інформацію про правила утилізації батарейок, електричного та електронного устаткування.

Батарейки, електричні та електронні шкідливі речовини
Батарейки, акумулятори та електронне обладнання не можна викидати разом з іншими відходами. Ці речовини можуть бути небезпечні. Ці речовини можуть бути небезпечні. Ви повинні передати їх до спеціальних пунктів прийому або повернути їх у магазин, у якому ви придбали цей товар. Деталі регулюються в кожній країні по-різному. Інформація про правила утилізації викладена в інструкції з експлуатації або на упаковці.

Гарантія та умови безпечного та ефективного використання товару
Запобіжні заходи:
1. Використовуйте тільки за прямим призначенням.
2. Не розбирати. Даний пристрій не містить частин, що підлягають самостійному ремонту. Щодо обслуговування та заміни несправного пристрою звертайтеся до продавця або до уповноваженого сервісного центру Defender. При отриманні товару перевірте, чи пристрій в цілому і в первинному стані, чи немає всередині сторонніх предметів.
3. Не рекомендовано для дітей до 3-х років. Може обсьовувати дрібні деталі.
4. Не допускайте потрапляння вологи на виріб і всередину нього. Не занурюйте виріб в рідину.
5. Не піддавайте виріб механічним навантаженням, які можуть спричинити механічні пошкодження. У разі виникнення механічних пошкоджень гарантія не надається.
6. Не використовуйте у разі наявності видимих пошкоджень. Не використовуйте свідомо несправні пристрої.
7. Не використовуйте при температурах нижче або вище рекомендованих (см. інструкцію користувача), при виникненні конденсаційної вологи, а також в агресивному середовищі.
8. Не брати до рота.
9. Не використовувати виріб за промисловими, медичними або виробничими призначеннями.
10. Якщо температура виробу була в мінусовій температурі, перед початком експлуатації дайте виробу нагрітися в теплому приміщенні (+16÷25 °С) протягом 3-годин.
11. Вимикайте пристрій кожний раз, коли не плануєте використовувати його в тривалий проміжок часу.
12. Не використовувати пристрій при вождінні транспортного средства в випадку, коли пристрій відволікає увагу, а також в тих випадках, коли відключення пристрою передбачено законом.

Призначення: комплектація стол для домашнього використання
Технічні характеристики та особливості товару см. на упаковці та на сайті defender-global.com
Імпортер в Україні: ТОВ «Виробнича Підприємство "Промислові Системи», адреса: вул. Кирилівська, 40А, м. Київ, 04080, Україна.
Виробник: Ханчжоу Юйюе Хоум Технологія Корпорейшн Лімітед. Адреса: Room 1008, Building 1, Industrial Zone, Xiashi Village, Xiaya Town, Jiande City, Hangzhou, Zhejiang Province, China.
Термін служби — 5 років. Гарантійний період — 6 місяців. Не підлягає обов'язковій сертифікації.
Перелік авторизованих сервісних центрів доступна на сайті Defender: https://ua.defender-global.com/places/service
Виробник залишає за собою право змінювати комплектацію і технічні характеристики, зазначені в цій інструкції. Остання і повна версія інструкції доступна на сайті www.defender-global.com
Зроблено в Китаї.

ГАРАНТІЙНІ ЗОБОВ'ЯЗАННЯ НЕ ВИКОНУЮТЬСЯ У РАЗІ:
1. Закінчення гарантійного терміну (гарантійний період обчислюється з дня продажу товару споживачеві).
2. Неправильного підключення в електромережу.
3. Порушення цілісності гарантійних пломб, крізь внутрішнім і зовнішніх корпусу, наявності слідів відкриття на зовнішніх і внутрішніх поверхнях виробу.
4. Якщо аппаратура, призначена для роботи в побутових умовах, використовувалася в професійних цілях.
5. Пошкодження, викликані потраплянням всередину виробу сторонніх предметів, речовин, рідин, комах.
6. Порушення в нормальній роботі електромережі - 220 В ± 10%. (крім стабілізаторів напруги)
7. Якщо пристрій був розкритий і відремонтований не уповноваженою особою, не уповноваженою на то фірмою-продавцем.
8. Нетрадиційна експлуатуючі або недбалого використання.
9. Пошкодження виробу у результаті стихійних бедствій.
10. Наявності слідів механічного пошкодження (подряпин, ударів).
11. Непрацездатності пристроїв інших виробників, що підключаються.

UZB OFIS STOLI YO'RIQNOMA

Diqqat!
1. Yig'ishdan oldin barcha qismlarni tekshiring.
2. Ushbu qo'llanmadagi rasmlar sizning stulingizga o'xshamasligi mumkin, ammo qo'llanma modellidan qat'i nazar bir xil.
3. Barcha murvatlar va vintlar mahkamlanmagan bo'lsa, stoldan foydalanmang.
4. Kamida har oltı oyda barcha murvatlar va vintlarning mahkamlanganligiga ishonch hosil qilish uchun ularni tekshirib turing. Vintlar va bolтlar bo'shashib qolsa, ular shovqin yoki ishlab chiqarishi mumkin.
5. Stolda oyoqlaringiz bilan turmang.
6. Stolni tozalash uchun suvdan foydalanmang, quruq changni tozalagichdan foydalaning yoki qisqich mato bilan artang.

Muvofiqlik deklaratsiyasi
Qurilma (qurilmalar) ishlashiga statik, elektrik yoki yuqorichastotali maydon (radioapparatura, mobil telefonlar, mikroto'lqinli pechlar, elektrostatik razryadlar) ta'sir etishi mumkin. Shunday holatga yuzaga kelsa qurilma va qurilma uskunalari yo'lidan va uzlatsiyasi bilan tanaqulsiz bo'ling.

Yaroqsiz batareyalar, elektrik va elektron uskunalarni utilizatsiya qilish
Batareya, akkumulyator yoki elektron uskuna ustidagi belgi ushbu mahsulot maishiy chiqindilar bilan birgalikda utilizatsiya qilinmasligini bildiradi. U batareya, akkumulyator yoki elektron uskunalarni yig'ish va utilizatsiyasi bilan bog'liq o'zaro munosabatlarni o'rnatishni ko'zlaydi.

Qulaydi holatlarda
QUYIDAGI HOLLARDA KAFOLATLI TA'MIRLASH BAJARILMAYDI:
1. Takrorlanmaydi tugagandan (muddat mahsulot iste'molchiga sotilgan kundan boshlab o'rnatiladi).
2. Ehtiyotsizlik bilan ulanish.
3. Tortqlarning uzluksizligi buzilishi, korpus ichki va tashqi qismlarida izlar mavjud.
4. Agar mahsulot, korpusning mahkamlaydigan bolтlar va bolтlar bu yerda, tovarning tashqi va ichki yuzalarida ochiqlikka ulangan bo'lsa.
5. Agar maishiy sharoitda ishlash uchun mo'ljallangan apparatura kasbiy maqsadlarda foydalanilgan bo'lsa.
6. Mahsulotning ichiga yot narsalar, moddalar, suyuqliklar, hasharotlar tushishi tufayli yuzaga kelgan buzilishlarda.
7. Ta'minlovchi -220 V ± 10 % elektr tarmog'ining (kuchlanish stabilizatorlaridan tashqari) normal ishi buzilganda.
8. Agar tovar firma-sotuvchisi tomonidan vakolat berilmagan shaxs tomonidan ochilgan va ta'mirlangan bo'lsa.
9. Noto'g'ri foydalanganda yoki qoida-yo'riqnomalarga qo'ymasangiz.
10. Mahsulot tabiiy ofatlar tufayli shikastlangan bo'lsa.
11. Mexanik ziyolar belgilarining (xushli ketish, zarba) ular bo'lganda.
12. Boshqa ishlab chiqaruvchilarning qaldirangan qurilmalari ishga yaroqsiz bo'lganda.