defender

TRIFLES MAKE PERFECTION

Axiom

ВИНИЛОВЫЙ ПРОИГРЫВАТЕЛЬ / TURNTABLE

Инструкция / Operation manual



Класс II

IP20

УСТРОЙСТВО ПРОИГРЫВАТЕЛЯ

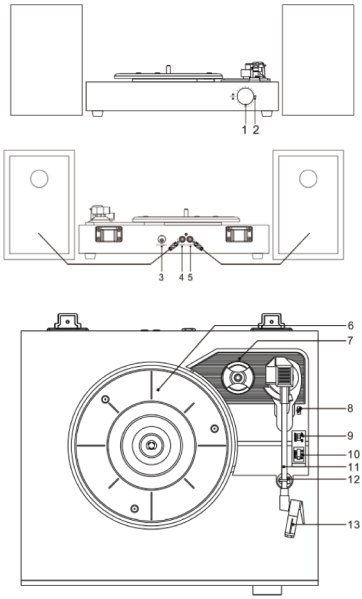

1. Многофункциональный регулятор: выбор режима PHONO / BT IN / BT OUT, регулировка громкости. Нажмите и удерживайте для перехода в режим ожидания.

2. Индикатор режима.

3. Разъем питания (12 В, 2 А).

4. Выход на правую колонку (R).

5. Выход на левую колонку (L).

6. Опорный диск.

7. Адаптер для пластинок на 45 об/мин.

8. Рычаг подъема тонарма.

9. Переключатель автостопа.

10. Переключатель скорости (33 1/3, 45, 78 об/мин).

11. Тонарм.

12. Фиксатор тонарма.

13. Головка звукоснимателя с иглой.

УСТАНОВКА И ВОСПРОИЗВЕДЕНИЕ

УСТАНОВКА ПЫЛЕЗАЩИТНОЙ КРЫШКИ

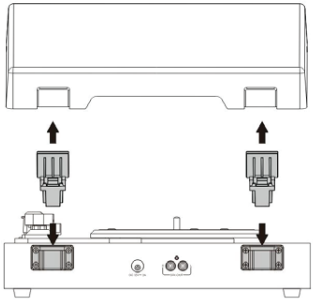

1. Установите петли на крышку, как показано на рисунке.
Петли находятся в пакете с принадлежностями.

2. Установите крышку на проигрыватель, совместив петли с креплениями на корпусе.

ПОДГОТОВКА К РАБОТЕ

1. Поставьте проигрыватель на ровную, устойчивую поверхность, где нет вибраций.
2. Установите крышку на петли.
3. Подключите колонки к соответствующим разъемам на задней панели.
4. Снимите транспортировочную стяжку с тонарма.
5. Подключите адаптер к разъему питания проигрывателя.
Подключайте адаптер к розетке только после сборки и проверки всех соединений.
Перед подключением или отключением кабелей выключайте питание.

ВОСПРОИЗВЕДЕНИЕ ПЛАСТИНОК

Устанавливайте защитный колпачок иглы при установке, переноске и чистке проигрывателя.
Фиксируйте тонарм, когда проигрыватель не используется.
1. Кратко нажмите на регулятор, чтобы включить проигрыватель.
2. Выберите скорость вращения пластинки.
3. Положите пластинку на диск. При необходимости используйте адаптер на 45 об/мин.
4. Снимите защитный колпачок иглы.
5. Откройте фиксатор тонарма.
6. Краткими нажатиями на регулятор выберите PHONO. Прозвучит голосовая подсказка, индикатор загорится синим. Поднимите тонарм рычагом.
7. Переместите тонарм над нужным местом пластинки. Диск начнет вращаться. Опустите рычаг: тонарм плавно опустится, и начнется воспроизведение.
8. По окончании воспроизведения поднимите тонарм рычагом, верните его на опору и закройте фиксатор.
9. Чтобы прервать воспроизведение, поднимите тонарм и верните его на опору.
При длительном перерыве отключите проигрыватель от сети.

В положении ON диск автоматически останавливается в конце пластинки.
Если он останавливается раньше, переведите переключатель автостопа в положение OFF.

BLUETOOTH И УХОД

ПРИЕМ ЗВУКА ПО BLUETOOTH (BT IN)

1. Включите проигрыватель. Убедитесь, что тонарм на опоре. Краткими нажатиями на регулятор выберите BT IN. Прозвучит голосовая подсказка, индикатор начнет мигать синим.
2. Включите Bluetooth на источнике звука, найдите «Axiom» и выполните сопряжение.
3. После сопряжения проигрыватель подаст звуковой сигнал, а индикатор загорится синим постоянно.
4. Запустите воспроизведение на источнике звука.

ПЕРЕДАЧА ЗВУКА ПО BLUETOOTH (BT OUT)

1. Разместите Bluetooth-наушники, колонку или другое принимающее устройство как можно ближе к проигрывателю.
2. Включите проигрыватель и краткими нажатиями на регулятор выберите BT OUT. Прозвучит голосовая подсказка, индикатор начнет мигать синим.
3. Переведите принимающее устройство в режим сопряжения.
4. После сопряжения индикатор загорится синим постоянно.

Если сопряжение не удалось, проверьте, не сопряжено ли принимающее устройство с другим Bluetooth-устройством и не подключено ли оно к нему.

СНЯТИЕ ИГЛЫ



Снятие иглы, шаги 1–3

1. Осторожно потяните передний край иглы вниз.
2. Потяните иглу вперед.
3. Извлеките иглу.

УСТАНОВКА ИГЛЫ

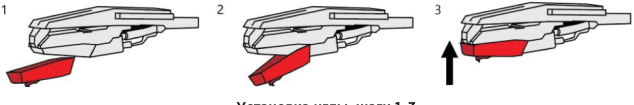

Установка иглы, шаги 1–3

1. Держите иглу острием вниз.
2. Совместите заднюю часть иглы с головкой звукоснимателя.
3. Вставьте иглу под углом передней частью вниз. Плавно поднимите передний край до щелчка.

ОЧИСТКА

- Не прикасайтесь пальцами к острию иглы. Следите, чтобы игла не ударялась о коврик диска или край пластинки.
- Регулярно очищайте иглу мягкой щеткой движениями только сзади вперед.
- Удаляйте пыль и жир с пластинок щеткой и средством для чистки пластинок.
- Протирайте крышку и корпус слегка влажной салфеткой из микрофибры.

Не используйте чистящие средства со спиртом, бензолом или другими агрессивными веществами.

УСТРАНЕНИЕ НЕИСПРАВНОСТЕЙ

- Нет питания. Проверьте подключение адаптера и наличие питания в розетке. Устройство может находиться в режиме ожидания.
- Питание включено, но диск не вращается. Проверьте, включен ли режим PHONO и не соскочил ли приводной ремень.
- Диск вращается, но звука нет или он слишком тихий. Снимите защитный колпачок иглы и проверьте, опущен ли тонарм.

RU ВИНИЛОВЫЙ ПРОИГРЫВАТЕЛЬ | ИНСТРУКЦИЯ

Декларация соответствия

На функционирование устройства (устройств) могут повлиять статические, электрические или высокочастотные поля (радиоаппаратура, мобильные телефоны, микроволновые печи, электростатические разряды). В случае возникновения увеличьте расстояние от устройства, вызывающего помехи.



Утилизация батареек, электрического и электронного оборудования

Этот знак на товаре, батарейках к товару или на упаковке означает, что товар не может быть утилизирован вместе с бытовыми отходами. Он должен быть доставлен в компанию по сбору и утилизации батареек, электрического и электронного оборудования.

Правила и условия безопасного и эффективного использования товара

Меры предосторожности:

1. Использовать товар только по прямому назначению.
2. Не разбирать. Данное изделие не содержит частей, подлежащих самостоятельному ремонту. По вопросам обслуживания и замены неисправного изделия обращайтесь к фирме-продавцу или в авторизованный сервисный центр Defender. При приеме товара убедитесь в его целостности и отсутствии внутри свободно перемещающихся предметов.
3. Не предназначен для детей до 3-х лет. Может содержать мелкие детали.
4. Не допускать попадания влаги на изделие и внутрь его. Не опускать изделие в жидкости.
5. Не подвергать изделие вибрациям и механическим нагрузкам, способным привести к механическим повреждениям товара. В случае наличия механических повреждений никаких гарантий на товар не дается.
6. Не использовать при видимых повреждениях изделия. Не пользоваться заведомо неисправным устройством.
7. Не использовать при температурах ниже или выше рекомендуемых (см. инструкцию пользователя), при возникновении конденсируемой влажности, а также в агрессивной среде.
8. Не брать в рот.
9. Не использовать изделие в промышленных, медицинских или производственных целях.
10. В случае, если транспортировка товара осуществлялась при отрицательных температурах, перед началом эксплуатации нужно дать товару согреться в теплом помещении (+16–25°C) в течение 3 часов.
11. Выключать устройство каждый раз, когда не планируется использовать его в течение длительного периода времени.
12. Не использовать устройство при вождении транспортного средства в случае, если устройство отвлекает внимание, а также в тех случаях, когда отключение устройства предусмотрено законом.

Указания по безопасности

Прочитайте эти указания перед использованием устройства и сохраните их.

• При повреждении шнура питания обратитесь в сервисный центр или к квалифицированному специалисту. Неисправный блок питания подлежит замене.

• Устройство не предназначено для самостоятельного использования лицами с ограниченными физическими, сенсорными или умственными возможностями, в том числе детьми. Те, кто не прочитал инструкцию, могут пользоваться устройством только после инструктажа и под присмотром лица, ответственного за их безопасность. Не позволяйте детям играть с устройством.

• Берегите устройство от капель и брызг. Оставляйте вокруг него не менее 10 см для вентиляции.

• Длительное прослушивание на высокой громкости может повредить слух, вызвать временную или необратимую потерю слуха либо повышенную чувствительность к звукам. Избегайте высокой громкости. На средней громкости рекомендуется слушать не более одного часа в день.

• Беспроводные устройства подвержены помехам. Выключайте устройство там, где использование беспроводных устройств запрещено или может создавать помехи либо опасность, например на борту самолета, вблизи медицинского оборудования, топлива, химикатов или мест проведения взрывных работ.

• Храните устройство в недоступном для маленьких детей месте. Мелкие детали могут вызвать удушье.

Специальные условия хранения, транспортировки и реализации не предусмотрены. Утилизация этого изделия по завершении его срока службы должна выполняться в соответствии с требованиями всех нормативов и законов.

Назначение

Виниловый проигрыватель считывает звуковой сигнал с грампластинки и преобразует механические колебания иглы в электрический сигнал для усиления и воспроизведения.

Особенности

• 3 скорости: 33⅓, 45 и 78 об/мин.
• Две внешние колонки с 4-дюймовыми динамиками.
• Керамическая головка звукоснимателя для детального звучания.
• Ременной привод.
• Компактный опорный диск с автостопом.
• Поддержка пластинок диаметром 7, 10 и 12 дюймов.
• Прием и передача звука по Bluetooth (BT IN / BT OUT).

В моделях с энергосбережением ErP питание автоматически отключается через 20 минут без входного аудиосигнала. Кратко нажмите на регулятор, чтобы снова включить питание.

Технические характеристики

Питание проигрывателя	**12 В ⎓, 2 А**
Выходная мощность	**2 × 10 Вт RMS**
Потребляемая мощность	**24 Вт**
Bluetooth	**5.4**
Диапазон частот Bluetooth	**2,402–2,480 ГГц**
Мощность передачи Bluetooth	**2 дБм**
Радиус действия Bluetooth	**10 м**
Адаптер питания	**Вход: 100–240 В ~, 50/60 Гц. Выход: 12 В ⎓, 2 А**
Частотный диапазон	**100 Гц – 10 кГц**
Динамики	**2 × 15 Вт, 4 Ом (каждый)**

Комплектация
• Виниловый проигрыватель с двумя внешними колонками — 1 комплект.
• Пылезащитная крышка с парой петель — 1 шт.
• Адаптер питания (12 В, 2 А) — 1 шт.
• Инструкция — 1 шт.

ИМПОРТЕР В РФ: ООО «ТД Компания Дефендер»
Адрес: 127030 г. Москва, вн.тер.г. муниципальный округ Тверской, ул. Сущёвская, д. 27, строение 2, этаж 3, помещение III, комната 3, офис 63.
ИЗГОТОВИТЕЛЬ: Чайна Электроникс Шенжень Компани. Адрес: 35/F, Блок А, Электроникс Сайенс энд Технолоджи Билдинг, Шеннан Джонглу, Шеньжень, Китай.

Срок годности не ограничен. Срок службы — 6 месяцев. Гарантийный срок — 6 месяцев.
При наличии механических повреждений претензии по товару не принимаются

Сертификация

Изделие соответствует требованиям ТР ТС 004/2011 «О безопасности низковольтного оборудования» и ТР ТС 020/2011 «Электромагнитная совместимость технических средств». Сведения о сертификате соответствия доступны на www.defender.ru.
При обнаружении неисправности обратитесь в сервисный центр.
Список авторизованных сервисных центров доступен на сайте Defender: https://defender.ru/places/service
Дата производства: см. на упаковке и/или на товаре в центре серийного номера: xxxxxДДММГГxxxxx
Производитель оставляет за собой право изменения комплектации и технических характеристик, указанных в этой инструкции. Последняя и полная версия инструкции доступна на сайте www.defender.ru
Сделано в Китае.

TURNTABLE LAYOUT

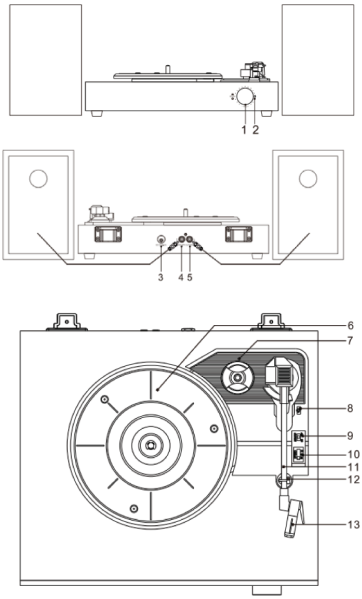

1. Multifunction knob: selects PHONO / BT IN / BT OUT and controls volume. Press and hold to enter standby.
2. Mode indicator.
3. Power jack (12 V, 2 A).
4. Right speaker output (R).
5. Left speaker output (L).
6. Platter.
7. 45 RPM adapter.
8. Tonearm lift lever.
9. Auto-stop switch.
10. Speed selector ($33^1/_3$, 45, 78 RPM).
11. Tonearm.
12. Tonearm clip.
13. Cartridge with stylus.

SETUP AND PLAYBACK

INSTALLING THE DUST COVER

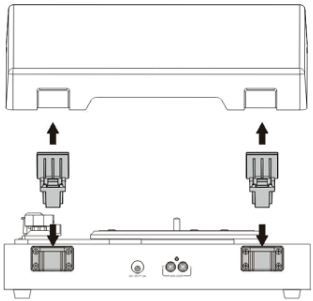

1. Fit the hinges to the cover as shown. The hinges are in the accessory bag.
2. Fit the cover to the turntable, aligning the hinges with the mounts on the unit.

INITIAL SETUP

1. Place the turntable on a flat, level, stable surface free from vibration.
2. Install the dust cover on its hinges.
3. Connect the speakers to the corresponding jacks on the rear panel.
4. Remove the shipping tie from the tonearm.
5. Connect the power adapter to the turntable's power jack.

Plug the adapter into the wall outlet only after completing assembly and checking all connections. Turn off the power before connecting or disconnecting cables.

PLAYING RECORDS

Keep the stylus guard fitted during setup, transport and cleaning. Secure the tonearm when the turntable is not in use.

1. Briefly press the multifunction knob to turn on the turntable.
2. Select the correct speed for the record.
3. Place the record on the platter. Use the 45 RPM adapter if needed.
4. Remove the stylus guard.
5. Release the tonearm clip.
6. Briefly press the knob to select PHONO. A voice prompt will sound and the indicator will glow solid blue. Use the lift lever to raise the tonearm.
7. Move the tonearm over the point where playback should start. The platter will start spinning. Lower the lift lever to lower the tonearm gently and start playback.
8. At the end of playback, use the lever to lift the tonearm, return it to its rest and secure it with the clip.
9. To interrupt playback, lift the tonearm and return it to its rest. Unplug the turntable if it will not be used for an extended period.

With auto-stop set to ON, the platter stops at the end of the record. If it stops early, set the auto-stop switch to OFF.

BLUETOOTH AND MAINTENANCE

RECEIVING BLUETOOTH AUDIO (BT IN)

1. Turn on the turntable and make sure the tonearm is on its rest. Briefly press the knob to select BT IN. A voice prompt will sound and the indicator will flash blue.
2. Turn on Bluetooth on the audio source, find "Axiom" and pair with it.
3. Once paired, the turntable will play a confirmation sound and the indicator will glow solid blue.
4. Start playback on the audio source.

TRANSMITTING BLUETOOTH AUDIO (BT OUT)

1. Place the Bluetooth headphones, speaker or other receiving device as close to the turntable as possible.
2. Turn on the turntable and briefly press the knob to select BT OUT. A voice prompt will sound and the indicator will flash blue.
3. Put the receiving device in pairing mode.
4. The indicator will glow solid blue once pairing is complete.

If pairing fails, check whether the receiving device is paired with or connected to another Bluetooth device.

REMOVING THE STYLUS

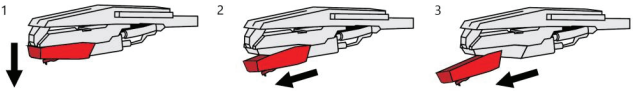

Removing the stylus, steps 1–3

1. Gently pull the front edge of the stylus assembly down.
2. Pull the stylus assembly forward.
3. Pull the stylus assembly free.

INSTALLING THE STYLUS



Installing the stylus, steps 1–3

1. Hold the stylus assembly with the tip facing down.
2. Align the rear of the stylus assembly with the cartridge.
3. Insert the stylus assembly with the front angled down, then gently raise the front until it clicks into place.

CLEANING

- Do not touch the stylus tip with your fingers. Avoid striking the platter mat or the edge of a record with the stylus.
- Clean the stylus regularly with a soft brush, moving it from back to front only.
- Remove dust and grease from records with a record brush and cleaning solution.
- Wipe the cover and cabinet with a slightly damp microfiber cloth. Do not use cleaners containing alcohol, benzene or other harsh chemicals.

TROUBLESHOOTING

- No power. Check the adapter connection and whether the outlet has power. The unit may be in standby.
- Power is on, but the platter does not spin. Check that PHONO is selected and that the drive belt has not slipped off.
- The platter spins, but there is no sound or it is too quiet. Remove the stylus guard and check that the tonearm is lowered.

EN TURNTABLE | OPERATION MANUAL

Declaration of Conformity
Operation of device (devices) may be affected by strong static, electrical or high-frequency fields (radio installations, mobile telephones, microwaves, electrostatic discharges)/ If occurs, Try increasing the distance from the devices causing the interface.



Disposal of batteries, electrical and electronic equipment
This sign on the product, its batteries or package indicates that the product cannot be disposed together with domestic waste. It should be delivered to an appropriate batteries, electrical and electronic equipment collecting and recycling company.

Terms and conditions of safe and efficient use of the product
Usage precautions
1. Use the product for its intended purpose only.
2. Do not disassemble. This product does not contain parts that are entitled to self-sufficient repair. On the question of maintenance and replacement of a failed item apply to a dealer or Defender authorized service center. While receiving the product make sure that it is unbroken and there are no freely moving objects inside the product.
3. Keep away from children under the age of 3. May contain small parts.
4. Keep away from humidity. Never immerse the product in liquids.
5. Keep away from vibrations and mechanical stresses, which can cause mechanical damaging of the product. In case of mechanical damage no warranties are provided.
6. Do not use in the presence of visual damage. Do not use when the product is obviously defective.
7. Do not use the product at temperatures below and above recommended temperatures (see the operation manual), under the conditions of humidity evaporation, as well as in hostile environment.
8. Do not put into the mouth.
9. Do not use the product for industrial, medical or manufacturing purposes.
10. In case when shipment of the product was conducted in subzero temperatures, then before operating, the product should be kept in a warm placement (+16-25°C or 60-77°F) within 3 hours.
11. Turn off the device each time, when it is not planned to use it for extended period of time.
12. Do not use the device while driving the vehicle, if it is diverted attention, and in other cases when the law obliges you to turn off the device.

Safety instructions
Read these instructions before using the device and keep them for future reference.
• If the power cord is damaged, contact a service center or qualified technician. Replace a faulty power adapter.
• The device is not intended for unsupervised use by persons, including children, with reduced physical, sensory or mental capabilities. Anyone who has not read the manual may use the device only after receiving instructions and under the supervision of a person responsible for their safety. Do not let children play with the device.
• Keep the device away from drips and splashes. Leave at least 10 cm of clearance around it for ventilation.
• Prolonged listening at high volume may damage hearing and cause temporary or permanent hearing loss or increased sensitivity to sound. Avoid high volume. At moderate volume, limit listening to one hour per day.
• Wireless devices are susceptible to interference. Switch off the device where wireless operation is prohibited or could cause interference or danger, for example on aircraft or near medical equipment, fuel, chemicals or blasting sites.
• Keep the device out of reach of young children. Small parts may pose a choking hazard.

Features
• 3 speeds: 33⅓, 45 and 78 RPM.
• Two external speakers with 4-inch drivers.
• Ceramic cartridge for detailed sound.
• Belt drive.
• Compact platter with auto-stop.
• Plays 7-, 10- and 12-inch records.
• Bluetooth audio reception and transmission (BT IN / BT OUT).
On models with ErP power saving, the power switches off after 20 minutes without an audio input signal. Briefly press the multifunction knob to turn the power back on.

Specifications

Turntable power supply	**12 V DC, 2 A**
Output power	**2 × 10 W RMS**
Power consumption	**24 W**
Bluetooth	**5.4**
Bluetooth frequency range	**2.402–2.480 GHz**
Bluetooth transmit power	**2 dBm**
Bluetooth range	**10 m**
Power adapter	**Input: 100–240 V AC, 50/60 Hz. Output: 12 V DC, 2 A**
Frequency response	**100 Hz – 10 kHz**
Speaker drivers	**2 × 15 W, 4 Ω each**

Package contents

- Turntable with two external speakers — 1 set.
- Dust cover with one pair of hinges — 1 pc.
- Power adapter (12 V, 2 A) — 1 pc.
- Operation manual — 1 pc.

IMPORTER: Defender Technology OÜ, Betooni str 11, 11415, Tallinn, Estonia.

MANUFACTURER: China Electronics Shenzhen Company. Address: 35/F, Block A, Electronics Science & Technology Building, Shennan Zhonglu, Shenzhen, China.

Unlimited shelf life.
Service life is 2 years

Product claims will not be considered if there is evidence of mechanical damage.
Date of Manufacture: See package and/or product center serial number: xxxxxDDMMYYxxxxx
Manufacturer keeps the right to change package contents and specifications indicated in this manual. The latest and detailed operation manual is available at www.defender-global.com
Made in China.