defender

TRIFLES MAKE PERFECTION

Vanguard

ВИНИЛОВЫЙ ПРОИГРЫВАТЕЛЬ / TURNTABLE

Инструкция / Operation manual



Класс II

IP20

УСТРОЙСТВО ПРОИГРЫВАТЕЛЯ

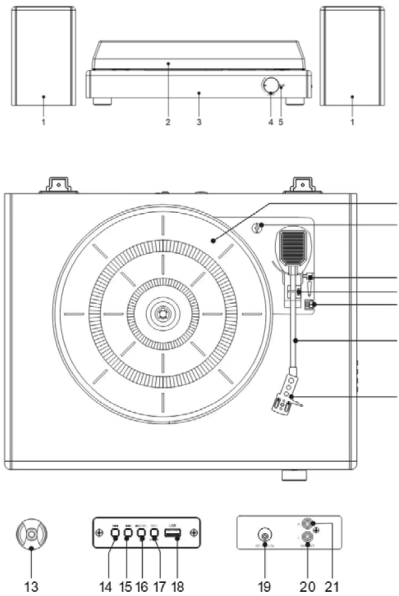

1. Внешний динамик.
2. Пылезащитная крышка.
3. Основной корпус.
4. Регулятор громкости.
5. Световой индикатор.
6. Опорный диск.
7. Транспортировочный винт.
8. Рычаг подъема тонарма.
9. Фиксатор тонарма.
10. Переключатель скорости $33^{1}/_{3}$ / 45 / 78 об/мин.
11. Тонарм.
12. Головка звукоснимателя с иглой.
13. Адаптер для пластинок на 45 об/мин.
14. Предыдущий трек.
15. Следующий трек.
16. Воспроизведение / пауза, питание, удаление.
17. MODE / REC: BT IN, BT OUT, PHONO, запись.
18. USB-разъем.
19. Вход питания DC 12 В, 2 А.
20. Выход на левую колонку.
21. Выход на правую колонку.

УСТАНОВКА И ВОСПРОИЗВЕДЕНИЕ

ТРАНСПОРТИРОВОЧНЫЙ ВИНТ

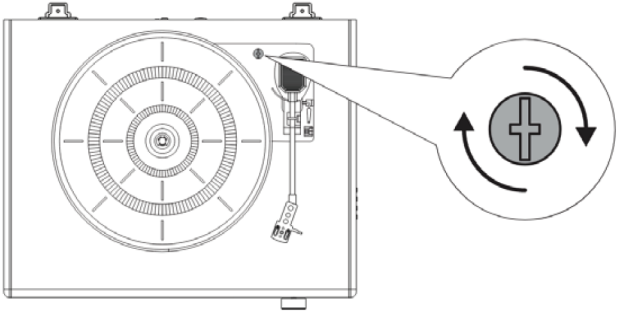

1. Перед воспроизведением поверните серебристый транспортировочный винт в верхней правой части механизма по часовой стрелке до конца, чтобы разблокировать проигрыватель.

2. Перед перевозкой поверните винт против часовой стрелки, чтобы снова зафиксировать механизм.

ПОДКЛЮЧЕНИЕ И ПОДГОТОВКА

1. Установите проигрыватель на ровную устойчивую поверхность без вибраций.

2. Закрепите пылезащитную крышку на петлях.

3. Снимите транспортировочную стяжку с тонарма.

4. Подключите к корпусу внешние колонки.

5. Подсоедините адаптер к разъему 12 В, 2 А. К электросети подключайте только после проверки всех соединений.

Перед соединением или отсоединением кабелей выключайте питание.

ВОСПРОИЗВЕДЕНИЕ ПЛАСТИНОК

1. Выберите режим PHONO кнопкой MODE (при первоначальном включении выбран Bluetooth).

2. Установите нужную скорость переключателем.

3. Положите пластинку на диск. При необходимости установите адаптер на 45 об/мин.

4. Снимите защитный колпачок иглы; при переноске и очистке устанавливайте его обратно.

5. Освободите тонарм и поднимите его рычагом.

6. Переместите тонарм над местом начала воспроизведения и плавно опустите.

7. По окончании пластинки поднимите тонарм, верните на опору и закрепите фиксатором.

8. Для остановки воспроизведения также поднимите тонарм и верните его на опору.

Автостоп останавливает большинство пластинок $33^{1}/_{3}$ об/мин в конце записи; некоторые пластинки на 45 об/мин могут останавливаться раньше.

При отсутствии аудиосигнала в режиме PHONO в течение 20 минут устройство переходит в ожидание; нажмите любую кнопку для включения.

BLUETOOTH И USB

ПРИЕМ ЗВУКА ПО BLUETOOTH (BT IN)

1. Включите проигрыватель и оставьте тонарм на опоре.

2. Нажимайте MODE до выбора Bluetooth, дождитесь голосового сигнала.

3. Включите Bluetooth на источнике звука, найдите «Vanguard» и выполните сопряжение.

4. После подтверждающего звука запустите воспроизведение.

5. Краткими нажатиями кнопок предыдущего / следующего трека переключайте композиции.

6. Кнопкой воспроизведения / паузы приостанавливайте и возобновляйте музыку.
Двойное нажатие разрывает Bluetooth-соединение; длительное переводит проигрыватель в ожидание.

Если в режиме Bluetooth нет сигнала 15 минут, устройство переходит в ожидание.
Красный индикатор медленно мигает; нажмите любую кнопку для пробуждения.

ПЕРЕДАЧА ЗВУКА ПО BLUETOOTH (BT OUT)

1. Разместите Bluetooth-наушники или колонку рядом с проигрывателем.

2. Включите режим BT OUT (в исходном тексте указано краткое нажатие многофункционального регулятора; на схеме кнопка MODE обозначена отдельно).

3. Включите на принимающем устройстве режим сопряжения.

4. После соединения индикатор загорится синим непрерывно.

5. При неудаче проверьте, не подключено ли принимающее устройство к другому источнику.

ВОСПРОИЗВЕДЕНИЕ С USB

1. Включите проигрыватель и установите умеренную громкость.

2. Нажимайте MODE до режима USB и вставьте USB-накопитель:
музыка начнет играть автоматически.

3. Кратко нажимайте кнопки предыдущего / следующего трека.
Двойное нажатие этих кнопок переключает папки, если они есть.

4. Кнопка воспроизведения / паузы запускает и останавливает музыку;
длительное нажатие переводит в ожидание.

ЗАПИСЬ НА USB С ПЛАСТИНКИ ИЛИ BLUETOOTH

1. Вставьте USB-накопитель.

2. Установите пластинку либо подключите Bluetooth-устройство.

3. Выберите режим PHONO или Bluetooth кнопкой MODE / REC.

4. Удерживайте MODE / REC около 2 секунд: звуковой сигнал подтвердит начало записи.

5. Запустите музыку.

6. Для завершения снова удерживайте MODE / REC около 2 секунд; прозвучат два сигнала.

7. Записи сохраняются в папке RECORD на USB-накопителе.

8. Согласно исходной инструкции, для удаления записанного трека следует удерживать MODE / REC около 2 секунд, затем дважды нажать воспроизведение / паузу во время проигрывания соответствующего трека.

ПРИМЕЧАНИЕ. Запись с пластинок выполняется в монофоническом режиме.
Порядок удаления требует проверки из-за неоднозначной формулировки источника.

ЗАМЕНА ИГЛЫ И УСТРАНЕНИЕ НЕИСПРАВНОСТЕЙ

СНЯТИЕ ИГЛЫ

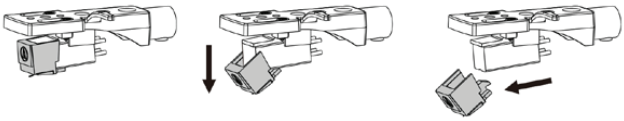

1. Осторожно потяните передний край блока иглы вниз.

2. Потяните блок иглы вперед.

3. Извлеките иглу.

УСТАНОВКА ИГЛЫ

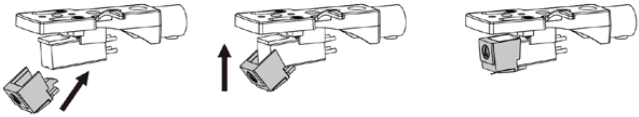

1. Поверните блок иглы острием вниз.

2. Совместите заднюю часть с головкой звукоснимателя.

3. Вставьте под небольшим углом и поднимите передний край до щелчка.

ПОИСК НЕИСПРАВНОСТЕЙ

• Нет питания: проверьте подключение адаптера, розетку и не перешел ли проигрыватель в ожидание.

• Диск не вращается: проверьте приводной ремень и выбранный режим PHONO.

• Диск вращается, но звука нет или он слабый: снимите защиту иглы и опустите тонарм.

RU ВИНИЛОВЫЙ ПРОИГРЫВАТЕЛЬ | ИНСТРУКЦИЯ

Декларация соответствия

На функционирование устройства (устройств) могут повлиять статические, электрические или высокочастотные поля (радиоаппаратура, мобильные телефоны, микроволновые печи, электростатические разряды). В случае возникновения увеличьте расстояние от устройства, вызывающего помехи.



Утилизация батареек, электрического и электронного оборудования

Этот знак на товаре, батарейках к товару или на упаковке означает, что товар не может быть утилизирован вместе с бытовыми отходами. Он должен быть доставлен в компанию по сбору и утилизации батареек, электрического и электронного оборудования.

Правила и условия безопасного и эффективного использования товара

Меры предосторожности:

1. Использовать товар только по прямому назначению.
2. Не разбирать. Данное изделие не содержит частей, подлежащих самостоятельному ремонту. По вопросам обслуживания и замены неисправного изделия обращайтесь к фирме-продавцу или в авторизованный сервисный центр Defender. При приеме товара убедитесь в его целостности и отсутствии внутри свободно перемещающихся предметов.
3. Не предназначен для детей до 3-х лет. Может содержать мелкие детали.
4. Не допускать попадания влаги на изделие и внутрь его. Не опускать изделие в жидкости.
5. Не подвергать изделие вибрациям и механическим нагрузкам, способным привести к механическим повреждениям товара. В случае наличия механических повреждений никаких гарантий на товар не дается.
6. Не использовать при видимых повреждениях изделия. Не пользоваться заведомо неисправным устройством.
7. Не использовать при температурах ниже или выше рекомендуемых (см. инструкцию пользователя), при возникновении конденсируемой влажности, а также в агрессивной среде.
8. Не брать в рот.
9. Не использовать изделие в промышленных, медицинских или производственных целях.
10. В случае, если транспортировка товара осуществлялась при отрицательных температурах, перед началом эксплуатации нужно дать товару согреться в теплом помещении (+16-25°C) в течение 3 часов.
11. Выключать устройство каждый раз, когда не планируется использовать его в течение длительного периода времени.
12. Не использовать устройство при вождении транспортного средства в случае, если устройство отвлекает внимание, а также в тех случаях, когда отключение устройства предусмотрено законом.

Указания по безопасности

Прочитайте эти указания перед использованием устройства и сохраните их.
• При повреждении шнура питания обратитесь в сервисный центр или к квалифицированному специалисту. Неисправный блок питания подлежит замене.
• Устройство не предназначено для самостоятельного использования лицами с ограниченными физическими, сенсорными или умственными возможностями, в том числе детьми. Те, кто не прочитал инструкцию, могут пользоваться устройством только после инструктажа и под присмотром лица, ответственного за их безопасность. Не позволяйте детям играть с устройством.
• Берегите устройство от капель и брызг. Оставляйте вокруг него не менее 10 см для вентиляции.
• Длительное прослушивание на высокой громкости может повредить слух, вызвать временную или необратимую потерю слуха либо повышенную чувствительность к звукам. Избегайте высокой громкости. На средней громкости рекомендуется слушать не более одного часа в день.
• Беспроводные устройства подвержены помехам. Выключайте устройство там, где использование беспроводных устройств запрещено или может создавать помехи либо опасность, например на борту самолета, вблизи медицинского оборудования, топлива, химикатов или мест проведения взрывных работ.
• Храните устройство в недоступном для маленьких детей месте. Мелкие детали могут вызвать удушье.
Специальные условия хранения, транспортировки и реализации не предусмотрены. Утилизация этого изделия по завершении его срока службы должна выполняться в соответствии с требованиями всех нормативов и законов.

Назначение

Виниловый проигрыватель считывает звуковой сигнал с грампластинки и преобразует механические колебания иглы в электрический сигнал для усиления и воспроизведения.

Особенности

• Три скорости вращения: 33⅓, 45 и 78 об/мин.
• Две внешние колонки; мощность звука 2 × 10 Вт RMS.
• Прием и передача звука по Bluetooth (BT IN / BT OUT).
• Воспроизведение музыки с USB-накопителей объемом до 32 ГБ.
• Запись звука с пластинок и Bluetooth на USB-накопитель.
• Функции переключения треков, воспроизведения и паузы.
• Ременной привод и автоматическая остановка пластинки.
• Транспортировочный винт для фиксации механизма.
• Питание от адаптера 12 В, 2 А.
• Режим энергосбережения ErP (для соответствующих рынков).

Технические характеристики

Питание	**12 В ⎓, 2 А**
Выходная мощность	**2 × 10 Вт RMS**
Потребляемая мощность	**24 Вт**
Объем USB-накопителя	**До 32 ГБ**
Bluetooth	**5.4**
Мощность передачи Bluetooth	**6 дБм**
Радиус действия Bluetooth	**До 10 м**
Диапазон частот	**100 Гц – 10 кГц**
Адаптер питания (вход)	**100–240 В ~, 50/60 Гц, 0,35 А**
Адаптер питания (выход)	**12 В⎓, 2 А**

Комплектация
- Виниловый проигрыватель с внешними колонками.
- Пылезащитная крышка.
- Адаптер для пластинок на 45 об/мин.
- Адаптер питания 12 В, 2 А.

ИМПОРТЕР В РФ: ООО «ТД Компания Дефендер»
Адрес: 127030 г. Москва, вн.тер.г. муниципальный округ Тверской, ул. Сущёвская, д. 27, строение 2, этаж 3, помещение III, комната 3, офис 63.
ИЗГОТОВИТЕЛЬ: Чайна Электроникс Шенжень Компани.
Адрес: 35/F, Блок А, Электроникс Сайенс энд Технолоджи Билдинг, Шеннан Джонглу, Шеньжень, Китай.

Срок годности не ограничен. Срок службы — 6 месяцев. Гарантийный срок — 6 месяцев.
При наличии механических повреждений претензии по товару не принимаются

Сертификация

Изделие соответствует требованиям ТР ТС 004/2011 «О безопасности низковольтного оборудования» и ТР ТС 020/2011 «Электромагнитная совместимость технических средств». Сведения о сертификате соответствия доступны на www.defender.ru.
При обнаружении неисправности обратитесь в сервисный центр.
Список авторизованных сервисных центров доступен на сайте Defender: https://defender.ru/places/service
Дата производства: см. на упаковке и/или на товаре в центре серийного номера: xxxxxДДММГГxxxxx
Производитель оставляет за собой право изменения комплектации и технических характеристик, указанных в этой инструкции. Последняя и полная версия инструкции доступна на сайте www.defender.ru
Сделано в Китае.

TURNTABLE LAYOUT

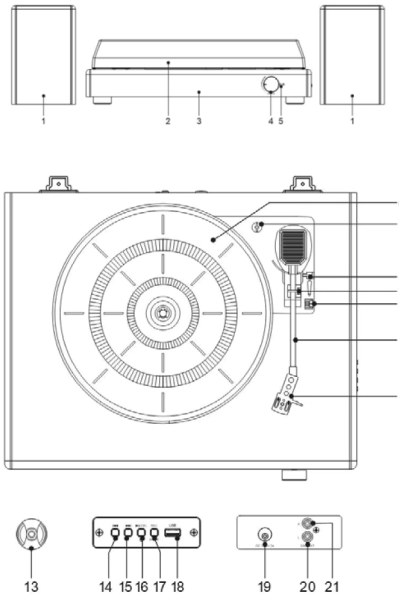

1. External speaker.
2. Dust cover.
3. Main body.
4. Volume knob.
5. Indicator light.
6. Platter.
7. Transit screw.
8. Tonearm lift lever.
9. Tonearm clip.
10. Speed selector ($33^{1}/_{3}$ / 45 / 78 RPM).
11. Tonearm.
12. Cartridge and stylus.
13. 45 RPM adapter.
14. Previous track.
15. Next track.
16. Play/pause, power, delete.
17. MODE / REC: Bluetooth In, Bluetooth Out, PHONO, recording.
18. USB port.
19. DC power jack (12 V, 2 A).
20. Left speaker output.
21. Right speaker output.

SETUP AND RECORD PLAYBACK

TRANSPORT SCREW

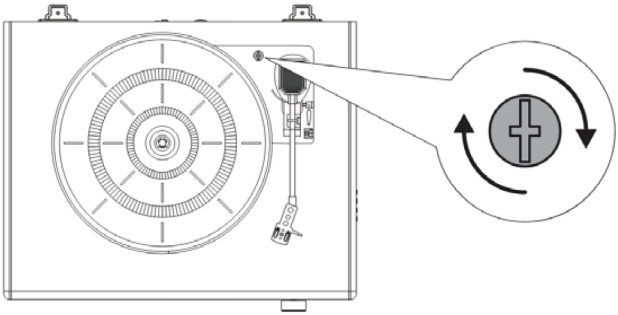

1. Before use, turn the silver transit screw at the top-right of the mechanism fully clockwise (down) to unlock the platter.
2. Turn it counterclockwise before transport to lock the mechanism.

INITIAL SETUP

1. Place the turntable on a flat, stable, vibration-free surface.
2. Fit the dust cover to its hinges.
3. Remove the tie securing the tonearm.
4. Connect the external speakers.
5. Connect the 12 V, 2 A power adapter. Plug into mains only after checking all connections. Switch off before connecting or disconnecting cables.

PLAYING RECORDS

1. Select PHONO with the MODE button (the default start-up mode is Bluetooth).
2. Set the speed to suit the record.
3. Place a record on the platter; use the 45 RPM adapter if necessary.
4. Remove the stylus guard, but keep it fitted for transport and cleaning.
5. Release the tonearm clip and raise the tonearm with the lever.
6. Move the tonearm over the desired point of the record and lower it gently.
7. At the end, lift the tonearm, return it to its rest and secure it.
8. Lift and return the tonearm to stop playback at any time.

Auto-stop works for most 33⅓ RPM records; some 45 RPM records may stop early.

With no audio signal in PHONO mode for 20 minutes, the unit enters standby. Press any button to wake it.

BLUETOOTH AND USB FUNCTIONS

BLUETOOTH IN

1. Turn on the unit and leave the tonearm on its rest.
2. Press MODE to select Bluetooth and wait for the confirmation tone.
3. Enable Bluetooth on the source, find "Vanguard" and pair.
4. Start streaming. Use previous/next track buttons to change tracks.
5. Use play/pause to control playback. Double-press it to disconnect Bluetooth; press and hold for standby.

After 15 minutes without Bluetooth input, standby activates. The red indicator flashes slowly; press any button to wake the unit.

BLUETOOTH OUT

1. Place receiving Bluetooth headphones or speakers near the turntable.
2. Select Bluetooth Out (the source wording specifies a brief press of the multifunction knob, while the diagram labels a separate MODE button).
3. Put the receiver in pairing mode. The indicator glows solid blue once paired.
4. If pairing fails, disconnect the receiver from any other Bluetooth device.

USB PLAYBACK

1. Switch on the unit and set a moderate volume.
2. Select USB with MODE and insert a USB stick. Playback should start automatically.
3. Briefly press previous/next to change tracks; double-press to move between folders, if present.
4. Use play/pause for playback or press and hold for standby.

RECORDING FROM PHONO OR BLUETOOTH TO USB

1. Insert a USB drive and select PHONO or Bluetooth with MODE / REC.
2. Press and hold MODE / REC for about 2 seconds. A beep confirms that recording has started.
3. Play the record or Bluetooth source.
4. Press and hold MODE / REC for another 2 seconds to finish. Two beeps confirm the end.
5. Recordings are stored in the RECORD folder on the USB drive.
6. The source manual says to hold MODE / REC for about 2 seconds to access a recorded track, then double-press play/pause while it plays to delete it.

NOTE. PHONO recording is in mono. The deletion procedure is ambiguous in the source and needs confirmation.

STYLUS MAINTENANCE AND TROUBLESHOOTING

REMOVING THE STYLUS

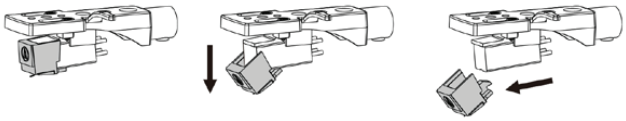

1. Gently pull down the front edge of the stylus assembly.
2. Pull it forward.
3. Remove it.

INSTALLING THE STYLUS

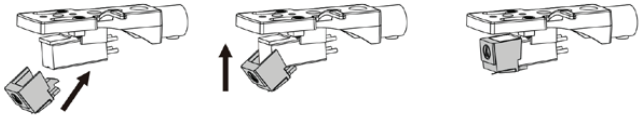

1. Hold the stylus assembly with its tip facing down.
2. Align its rear with the cartridge.
3. Insert at a downward angle and lift the front until it clicks into place.

TROUBLESHOOTING

- No power: check the adapter, mains outlet and standby status.
- Power on but platter does not turn: check the drive belt and PHONO mode.
- Platter turns but no/low sound: remove the stylus protector and lower the tonearm.

EN TURNTABLE | OPERATION MANUAL

Declaration of Conformity
Operation of device (devices) may be affected by strong static, electrical or high-frequency fields (radio installations, mobile telephones, microwaves, electrostatic discharges)/ If occurs, Try increasing the distance from the devices causing the interface.



Disposal of batteries, electrical and electronic equipment
This sign on the product, its batteries or package indicates that the product cannot be disposed together with domestic waste. It should be delivered to an appropriate batteries, electrical and electronic equipment collecting and recycling company.

Terms and conditions of safe and efficient use of the product

Usage precautions

1. Use the product for its intended purpose only.
2. Do not disassemble. This product does not contain parts that are entitled to self-sufficient repair. On the question of maintenance and replacement of a failed item apply to a dealer or Defender authorized service center. While receiving the product make sure that it is unbroken and there are no freely moving objects inside the product.
3. Keep away from children under the age of 3. May contain small parts.
4. Keep away from humidity. Never immerse the product in liquids.
5. Keep away from vibrations and mechanical stresses, which can cause mechanical damaging of the product. In case of mechanical damage no warranties are provided.
6. Do not use in the presence of visual damage. Do not use when the product is obviously defective.
7. Do not use the product at temperatures below and above recommended temperatures (see the operation manual), under the conditions of humidity evaporation, as well as in hostile environment.
8. Do not put into the mouth.
9. Do not use the product for industrial, medical or manufacturing purposes.
10. In case when shipment of the product was conducted in subzero temperatures, then before operating, the product should be kept in a warm placement (+16-25°C or 60-77°F) within 3 hours.
11. Turn off the device each time, when it is not planned to use it for extended period of time.
12. Do not use the device while driving the vehicle, if it is diverted attention, and in other cases when the law obliges you to turn off the device.

Safety instructions
Read these instructions before using the device and keep them for future reference.
• If the power cord is damaged, contact a service center or qualified technician. Replace a faulty power adapter.
• The device is not intended for unsupervised use by persons, including children, with reduced physical, sensory or mental capabilities. Anyone who has not read the manual may use the device only after receiving instructions and under the supervision of a person responsible for their safety. Do not let children play with the device.
• Keep the device away from drips and splashes. Leave at least 10 cm of clearance around it for ventilation.
• Prolonged listening at high volume may damage hearing and cause temporary or permanent hearing loss or increased sensitivity to sound. Avoid high volume. At moderate volume, limit listening to one hour per day.
• Wireless devices are susceptible to interference. Switch off the device where wireless operation is prohibited or could cause interference or danger, for example on aircraft or near medical equipment, fuel, chemicals or blasting sites.
• Keep the device out of reach of young children. Small parts may pose a choking hazard.

Features
• Three speeds: 33⅓, 45 and 78 RPM.
• Two external speakers; 2 × 10 W RMS output power.
• Bluetooth audio reception and transmission (BT IN / BT OUT).
• USB music playback from drives up to 32 GB.
• Recording from PHONO or Bluetooth to a USB drive.
• Previous/next track and play/pause controls.
• Belt drive and automatic record stopping.
• Transport screw secures the mechanism during transport.
• 12 V, 2 A DC power adapter.
• ErP power-saving standby on applicable models.

Specifications

Power supply	**12 V DC, 2 A**
Output power	**2 × 10 W RMS**
Power consumption	**24 W**
Supported USB capacity	**Up to 32 GB**
Bluetooth	**5.4**
Bluetooth transmit power	**6 dBm**
Bluetooth range	**Up to 10 m**
Frequency response	**100 Hz – 10 kHz**
Power adapter input	**100–240 V AC, 50/60 Hz, 0.35 A**
Power adapter output	**12 V DC, 2 A**

Package contents
- Turntable with external speakers.
- Turntable dust cover.
- 45 RPM adapter.
- 12 V, 2 A power adapter.

IMPORTER: Defender Technology OÜ, Betooni str 11, 11415, Tallinn, Estonia.
MANUFACTURER: China Electronics Shenzhen Company. Address: 35/F, Block A, Electronics Science & Technology Building, Shennan Zhonglu, Shenzhen, China.

Unlimited shelf life.
Service life is 6 months
Product claims will not be considered if there is evidence of mechanical damage.

Date of Manufacture: See package and/or product center serial number: xxxxxDDMMYYxxxxx

Manufacturer keeps the right to change package contents and specifications indicated in this manual. The latest and detailed operation manual is available at www.defender-global.com
Made in China.